NL | Beschrijving van onderdelen

1. Led-indicatielampje
2. Van kleur veranderende ledlampjes
3. Luidspreker
4. AUX-poort
5. USB-poort
6. TF-kaartsleuf
7. USB Type-C- ⎓ oplaadpoort van 5 V
8. LED-lampje voor opladen
9. Knop Vorige/volume omlaag (–)
10. Modusknop LED-verlichting (☀)
11. Knop Modus/TWS (**M/TWS**)
12. Knop Basboost (**BASS**)
13. Knop Afspelen/Pauzeren (▶)
14. Aan/uitknop (⏻)
15. Knop Volgende/volume omhoog (+)
16. 3,5 mm AUX-kabel
17. Type-C naar USB oplaadkabel

FR | Description des pièces

1. Voyant LED
2. Éclairage LED à changement de couleur
3. Enceinte
4. Port auxiliaire
5. Port USB
6. Logement pour carte TF
7. Port de charge USB Type-C 5 V ⎓
8. Voyant LED d'état de charge
9. Bouton retour rapide/diminution du volume (–)
10. Bouton mode d'éclairage LED (☀)
11. Bouton mode/TWS (**M/TWS**)
12. Bouton boost pour basses (**BASS**)
13. Bouton lecture/pause (▶)
14. Bouton d'alimentation (⏻)
15. Bouton avance rapide/augmentation du volume (+)
16. Câble auxiliaire de 3,5 mm
17. Câble de charge Type-C vers USB

DE | Beschreibung der Teile

1. LED-Anzeige
2. Farbwechsel-LEDs
3. Lautsprecher
4. Aux-Anschluss
5. USB-Anschluss
6. TF-Kartensteckplatz
7. 5-V- ⎓ -USB Typ-C-Ladeanschluss
8. LED-Ladekontrolllampe
9. Zurücktaste/Lautstäke verringern (–)
10. Taste für LED-Beleuchtungsmodus (☀)
11. Taste für Modus/TWS (**M/TWS**)
12. Bass Boost-Taste (**BASS**)
13. Taste „Wiedergabe/Pause" (▶)
14. Ein/Aus-Taste (⏻)
15. Vorwärtstaste/Lautstärke erhöhen (+)
16. 3,5-mm-Aux-Kabel
17. USB-Typ-C-Ladekabel

PL | Opis części

1. Wskaźnik LED
2. Światła LED zmieniające kolory
3. Głośnik
4. Port Aux
5. Port USB
6. Gniazdo karty TF
7. Port ładujący USB-C 5 V ⎓
8. Wskaźnik LED ładowania
9. Przycisk przeskakiwania do tyłu / zmniejszania głośności (–)
10. Przycisk trybu podświetlenia LED (☀)
11. Przycisk trybu/TWS (**M/TWS**)
12. Przycisk wzmocnienia basów (**BASS**)
13. Przycisk odtwarzania/pauzy (▶)
14. Przycisk zasilania (⏻)
15. Przycisk przeskakiwania do przodu / zwiększania głośności (+)
16. Przewód Aux 3,5 mm
17. Kabel do ładowania USB-C

CZ | Popis dílů

1. Kontrolka LED
2. LED světla měnící barvu
3. Reproduktor
4. Port Aux
5. Port USB
6. Slot pro kartu TF
7. Nabíjecí port USB Type-C, 5 V ⎓
8. Kontrolka LED nabíjení
9. Tlačítko Přeskočit dozadu / snížení hlasitosti (–)
10. Tlačítko světelného režimu LED (☀)
11. Tlačítko Režim/TWS (**M/TWS**)
12. Tlačítko zvýraznění basů (**BASS**)
13. Tlačítko Přehrát/pozastavit (▶)
14. Tlačítko napájení (⏻)
15. Tlačítko Přeskočit dopředu / zvýšení hlasitosti (+)
16. 3,5mm kabel Aux
17. Nabíjecí kabel Type-C pro USB

SK | Opis častí

1. Svetelná kontrolka LED
2. Svetlá LED meniace farbu
3. Reproduktor
4. Port Aux
5. Port USB
6. Slot na TF kartu
7. Nabíjací port USB typu C 5 V ⎓
8. Kontrolka LED nabíjania
9. Tlačidlo Predchádzajúca skladba/ Zníženie hlasitosti (–)
10. Tlačidlo svetiel LED (☀)
11. Tlačidlo Režim/TWS (**M/TWS**)
12. Tlačidlo zosilnenia basov (**BASS**)
13. Tlačidlo Prehrať/Pozastaviť (▶)
14. Tlačidlo Zapnúť/Vypnúť (⏻)
15. Tlačidlo Nasledujúca skladba/ Zvýšenie hlasitosti (+)
16. 3,5 mm kábel Aux
17. Nabíjací kábel USB typu C

IT | Descrizione delle parti

1. Spia LED
2. Luci LED a variazione di colore
3. Speaker
4. Porta Aux
5. Porta USB
6. Slot per scheda TF
7. Porta di ricarica USB type-C 5 V ⎓
8. Spia di ricarica LED
9. Tasto brano precedente/riduzione volume (–)
10. Tasto modalità luce LED (☀)
11. Tasto modalità/TWS (**M/TWS**)
12. Tasto di amplificazione bassi (**BASS**)
13. Tasto di riproduzione/pausa (▶)
14. Tasto di accensione (⏻)
15. Tasto aumento volume/brano successivo (+)
16. Cavo Aux da 3,5 mm
17. Cavo di ricarica da USB a Type-C

ES | Descripción de las piezas

1. Indicador LED
2. Luces LED que cambian de color
3. Altavoz
4. Puerto auxiliar
5. Puerto USB
6. Ranura para tarjeta TF
7. Puerto de carga USB tipo C de 5 V ⎓
8. Indicador LED de carga
9. Botón de bajar volumen/retroceso (–)
10. Botón de modo de luces LED (☀)
11. Botón de modo/TWS (**M/TWS**)
12. Botón de refuerzo de graves (**BASS**)
13. Botón de reproducción/pausa (▶)
14. Botón de encendido (⏻)
15. Botón de subir volumen/avance (+)
16. Cable auxiliar de 3,5 mm
17. Cable de carga USB tipo C

PT | Descrição das peças

1. Luz indicadora LED
2. Luzes LED com mudança de cor
3. Coluna
4. Porta Aux.
5. Porta USB
6. Ranhura para cartão TF
7. Porta de carregamento USB tipo C de 5 V ⎓
8. Luz indicadora LED de carregamento
9. Botão de saltar para trás/diminuir volume (–)
10. Botão de modo de luz LED (☀)
11. Botão de modo/TWS (**M/TWS**)
12. Botão de reforço de graves (**BASS**)
13. Botão de reproduzir/pausa (▶)
14. Botão de alimentação (⏻)
15. Botão de saltar para a frente/aumentar volume (+)
16. Cabo Aux. de 3,5 mm
17. Cabo de carregamento tipo C para USB

RO | Descrierea pieselor

1. LED indicator
2. Lumini cu LED care își schimbă culoarea
3. Boxă
4. Port auxiliar
5. Port USB
6. Fantă pentru card TF
7. Port de încărcare USB tip C 5 V ⎓
8. LED indicator pentru încărcare
9. Buton Salt înapoi/reducere volum (–)
10. Buton mod cu lumină LED (☀)
11. Buton Mod/TWS (**M/TWS**)
12. Buton Amplificare bas (**BASS**)
13. Buton Redare/Pauză (▶)
14. Buton de pornire (⏻)
15. Buton Salt înainte/creștere volum (+)
16. Cablu auxiliar de 3,5 mm
17. Cablu de încărcare USB tip C

EN | Please retain instructions for future reference.

SAFETY INSTRUCTIONS

- When using electrical products, basic safety precautions should always be followed.
- Keep the product and its accessories out of the reach of children.
- Keep small parts away from children as these may present a choking hazard.
- Children under 8 years should be supervised to ensure that they do not play with the product.
- This product is not a toy.
- This product contains no user serviceable parts. If the product and any of its accessories are malfunctioning or damaged, the product should be recycled.
- Keep the product and its accessories away from heat sources, direct sunlight, humidity, water and any other liquid, or sharp edges that could cause damage.
- Ensure the product is well-ventilated.
- Do not leave any objects susceptible to magnetism (cash cards etc.) near the product.
- Do not operate the product with wet hands.
- Do not operate the product if it has been exposed to water, moisture or any other liquid, to prevent against electric shock, explosion and/or injury to yourself and damage to the product.
- Do not use the product for anything other than its intended use.
- Do not use any accessories other than those supplied.
- Do not put objects into any of the openings.
- This product is intended for domestic use only. It should not be used for commercial purposes.

To prevent possible hearing damage, do not listen at high volume levels for long periods of time – this may also damage the product.

NOTE: It is advised that the product is not used whilst charging, as this could reduce the life of the battery.

BATTERY SAFETY

The supply terminals are not to be short-circuited.
In the event of a battery and cell leaking, do not allow the liquid to come in contact with the skin or eyes. If contact has been made, wash the affected area with copious amounts of water and seek medical advice.
Secondary cells and batteries need to be charged before use. After extended periods of storage, it may be necessary to charge and discharge the cells or batteries several times to obtain maximum performance.
Keep batteries out of the reach of children.
Do not crush, puncture, dismantle or otherwise damage batteries.
Do not store above 60 °C.
Avoid storage in direct sunlight.
Do not dispose of exhausted batteries in household waste.
Do not expose the batteries to heat or fire as they may explode.
Once the batteries have been exhausted, dispose of the product at a local recycling station. Contact the local government offices for further details.
This product is fitted with a 3.7 V 2000 mAh lithium ion rechargeable battery (non-removable).

Declaration of conformity

Ultimate Products UK Ltd. hereby declares that this product is in compliance with the essential requirements and other provisions of directive 2014/53/EU.
The declaration of conformity may be consulted at:
Ultimate Products UK Ltd., Victoria Street, Manchester OL9 0DD. **UK**.
Ultimate Products Europe Ltd., 19 Baggot Street Lower, Dublin D02 X658. **ROI**.
or **https://www.upplc.com/pulsarcompliance/**
Model No. EE7508

Care and maintenance

Wipe the speaker with a soft, lint-free cloth.

DO NOT: Use any abrasive cleaning solvents to clean the speaker. Expose the speaker to extremely high or low temperatures. Drop the speaker. Attempt to disassemble the speaker. Dispose of the speaker in a fire as it will result in an explosion.

Instructions for use

Charging the battery

The speaker is fitted with a 3.7 V 2000 mAh lithium rechargeable battery (non-removable). It is recommended that the battery is fully charged before first use; this will take approx. 5 hours. Connect the Type-C USB end of the USB charging cable into the Type-C 5 V ⎓ charging port on the speaker and the other end to a compatible USB port.
Whilst charging, the charging LED indicator light will illuminate red. Once the battery has fully charged, the LED indicator light will switch off.
Carefully disconnect both ends of the USB charging cable and store it safely for future use.

NOTE: **Maximum play time of 7 hours is based on 70% volume with LED light function disabled.

Using the speaker

Basic functionality

Turn on the speaker by pressing and holding '⏻' for approx. 3 seconds until a tone sounds.
Pause a track by pressing '▶'; press it again to resume the track.
To switch to the next track, press and hold '+'.
Play the previous track by pressing and holding '–'.
To adjust the volume of the speaker, press '+' once to increase the volume and press '–' once to decrease the volume.
The colour changing LED lights will automatically activate when the speaker is turned on. Press '☀' once to cycle through the different colour options. The last colour option will switch off the lights.
Press '**BASS**' to increase the level of bass. A tone will sound to signal that the level of bass has been increased. Press again to revert back to its original state. A tone will sound to signal that the level of bass has been changed.
Press and hold '⏻' for approx. 3 seconds to turn the speaker off.

NOTE: Bass mode will only work when the speaker is in Bluetooth/TF/USB mode. It will not work when using the speaker in Aux. mode.

Modes

The speaker must be turned on before using any of the following modes.

Bluetooth mode

Pairing with a Bluetooth compatible device

STEP 1: Once the speaker has been turned on, a voice will sound to signal that it is ready to be paired with a Bluetooth compatible device.
STEP 2: Search for the speaker using a Bluetooth compatible device. Select '**PULSAR BOOMBOX**' to connect and pair. Once a connection has been made, a voice will sound to signal that the devices are paired.
STEP 3: To unpair or remove a Bluetooth compatible device from the speaker, turn off the Bluetooth function on the compatible device. The speaker can now be paired with a new compatible device.

NOTE: Once connected, sound can be controlled using the relevant controls on the Bluetooth compatible device.

Connecting to another TWS speaker

STEP 1: Turn on both the speakers. Press '**M/TWS**' twice on either speaker and a tone will sound to indicate that both speakers have successfully paired with each other. The LED indicator light will remain solid.
STEP 2: Connect both the speakers to a Bluetooth compatible device following the instructions in the section entitled '**Pairing with a Bluetooth Compatible Device**'. Once a Bluetooth connection has been made, the LED indicator lights will remain solid on both speakers. When playing music, the LED indicator lights will start flashing.
STEP 3: To disconnect the speakers from each other, press '**M/TWS**' twice on either speaker. A tone will sound to indicate that pairing has been disconnected and the LED indicator lights on both speakers will start flashing.

TF card/USB mode

STEP 1: To use TF card mode, insert a TF card (not included) into the TF card slot. The speaker will automatically change to micro SD card mode.
STEP 2: To use USB mode, insert a compatible USB drive into the USB port. The speaker will automatically change to USB mode.
STEP 3: If the speaker does not automatically change to micro SD card/USB mode, press '**M/TWS**' until the desired operation is selected.

NOTE: Once connected, sound can be controlled using the speaker No USB drive should be inserted whilst using micro SD card mode or vice versa, as this could interfere with playback. The speaker will only recognise MP3 audio files; if other files are present on the micro SD card or USB drive, this may prevent the speaker from playing.

Aux. mode

STEP 1: Connect one end of the line-in Aux. cable to the Aux. input port on the speaker and the other end to an MP3 player or other compatible audio source. The Speaker will automatically change to Aux. mode.
STEP 2: If the speaker does not automatically change to Aux. mode, press '**M/TWS**' until the desired operation is selected.

Troubleshooting

The speaker has no power.
The speaker has run out of charge. Charge the speaker following the instructions in the section entitled '**Charging the battery**'.

The speaker has no sound.
The volume level is set too low. Check that the volume level is set at an audible level and adjust accordingly with the connected device.
The speaker is not paired with a Bluetooth compatible device. Follow the instructions in the section entitled '**Bluetooth mode**'.

Unable to pair a device with the speaker.
The Bluetooth device is not compatible with the speaker. Check that the Bluetooth device is compatible with the speaker and that the Bluetooth function is switched on.

The charge of the speaker depletes quickly.
The volume level is set too high. Excessive use of the speaker at high volumes will drain the battery quickly. Charge the speaker following the instructions in the section entitled '**Charging the battery**' and listen at a lower volume for better results.
The battery may be reaching the end of its service life and the speaker will need to be disposed of. See the section entitled '**BATTERY SAFETY**'.

Specifications

Product code: EE7508ACTCO
Bluetooth version: 5.3
Wireless range: Up to 25 m*
Speaker output: 2 x 10 W
Power supply: 5 V ⎓
Working voltage: 3.7 V
Frequency range: 150 Hz–20 KHz
Rechargeable battery: 2000 mAh
Operating frequency: 2.4 GHz
Max RF output: <6 dBm

*Effective range may be reduced due to the presence of obstacles between connected devices.

The Bluetooth® word, mark and logos are registered trademarks owned by Bluetooth SIG, Inc. and any use of such marks are under license. Other trademarks and trade names are those of their respective owners.

NL | Bewaar de instructies voor toekomstige raadpleging.

VEILIGHEIDSINSTRUCTIES

- Bij het gebruik van elektrische producten moeten altijd de standaard veiligheidsmaatregelen worden opgevolgd.
- Houd het product en de accessoires buiten het bereik van kinderen.
- Houd kleine onderdelen uit de buurt van kinderen, aangezien deze onderdelen verstikkingsgevaar kunnen opleveren.
- Houd toezicht op kinderen jonger dan 8 jaar om te voorkomen dat ze met het product gaan spelen.
- Dit product is geen speelgoed.
- Dit product bevat geen door de gebruiker te onderhouden onderdelen. Als het product en een van de accessoires niet goed functioneert of is beschadigd, dient u het product te recyclen.
- Houd het product en de accessoires uit de buurt van warmtebronnen, direct zonlicht, vocht, water en andere vloeistoffen of scherpe randen die schade kunnen veroorzaken.
- Zorg ervoor dat het product goed wordt geventileerd.
- Houd voorwerpen die gevoelig zijn voor magnetisme (zoals betaalkaarten, enz.) bij het product vandaan.
- Bedien het product niet met natte handen.
- Gebruik het product niet als het is blootgesteld aan water, vocht of andere vloeistoffen om elektrische schokken, explosies en/of persoonlijk letsel en schade aan het product te voorkomen.
- Gebruik het product niet voor andere doeleinden dan waarvoor het is bedoeld.
- Gebruik geen andere accessoires dan de meegeleverde accessoires.
- Steek geen voorwerpen in de openingen.
- Dit product is uitsluitend bedoeld voor huishoudelijk gebruik. Het mag niet worden gebruikt voor commerciële doeleinden.

Luister niet gedurende lange tijd naar muziek op een hoog volume, aangezien dit kan leiden tot schade aan uw gehoor en het product.

OPMERKING: Wij raden u aan het product niet te gebruiken tijdens het opladen, omdat dit de levensduur van de accu kan verkorten.

VEILIG OMGAAN MET ACCU'S

Zorg dat er geen kortsluiting met de stroompunten kan optreden.
Als een accu of celbatterij begint te lekken, zorg er dan voor dat de lekvloeistof niet in contact komt met de huid of ogen. Als dat wel gebeurt, dient u het desbetreffende gebied met veel water te spoelen en een arts te raadplegen.
Secundaire celbatterijen en accu's moeten voor gebruik worden opgeladen. Als de celbatterijen of accu's langdurig niet zijn gebruikt, kan het nodig zijn deze meerdere keren op te laden en te ontladen voordat ze weer optimaal presteren.
Houd accu's buiten het bereik van kinderen.
Accu's mogen niet worden geplet, doorboord, uit elkaar worden gehaald of anderszins worden beschadigd.
Bewaar accu's en celbatterijen niet bij temperaturen boven 60 °C.
Vermijd opslag in direct zonlicht.
Gooi lege accu's niet bij het gewone huishoudafval.
Stel accu's niet bloot aan vuur of hitte, want dan kunnen ze exploderen.
Als de accu's leeg zijn, dient u het product te recyclen via een plaatselijk inleverpunt. Neem voor meer informatie contact op met lokale instanties.
Dit product is uitgerust met een oplaadbare lithium-ionaccu van 3,7 V 2000 mAh (niet verwijderbaar).

Verklaring van conformiteit

Ultimate Products UK Ltd. verklaart hierbij dat dit product voldoet aan de essentiële vereisten en andere bepalingen van richtlijn 2014/53/EU.
De conformiteitsverklaring kan worden geraadpleegd bij:
Ultimate Products UK Ltd., Victoria Street, Manchester OL9 0DD. **UK**.
Ultimate Products Europe Ltd., 19 Baggot Street Lower, Dublin D02 X658. **ROI**.
of **https://www.upplc.com/pulsarcompliance/**
Modelnr. EE7508

Verzorging en onderhoud

Veeg de luidspreker schoon met een zachte, pluisvrije doek.

NIET DOEN: Schurende schoonmaakmiddelen gebruiken om de luidspreker schoon te maken. De luidspreker blootstellen aan extreem hoge of lage temperaturen. De luidspreker laten vallen. De luidspreker demonteren. De luidspreker in het vuur werpen, aangezien dit een explosie tot gevolg heeft.

Instructies voor gebruik

De accu opladen

De luidspreker is uitgerust met een oplaadbare lithiumaccu van 3,7 V 2000 mAh (niet verwijderbaar). Wij raden u aan de accu volledig op te laden voordat u de luidspreker voor het eerst gebruikt. Dit duurt ongeveer 5 uur. Sluit het Type C USB-uiteinde van de USB-oplaadkabel aan op de oplaadpoort van 5 V ⎓ van de luidspreker en sluit het andere uiteinde aan op een compatibele USB-poort.
Tijdens het opladen brandt het LED-indicatielampje rood. Zodra de accu is opgeladen, gaat het LED-lampje uit.
Koppel beide uiteinden van de USB-oplaadkabel voorzichtig los en berg de kabel veilig op voor toekomstig gebruik.

OPMERKING: **Maximale afspeelduur van 7 uur is gebaseerd op 70% volume met de LED-lampjes uit.

De luidspreker gebruiken

Basisfuncties

Schakel de luidspreker in door '⏻' ongeveer 3 seconden ingedrukt te houden tot u een toon hoort.
Pauzeer een nummer door op '▶' te drukken. Druk nogmaals op de knop om het afspelen te hervatten.
Om naar het volgende nummer te gaan, houdt u '+' ingedrukt.
Om naar het vorige nummer te gaan, houdt u '–' ingedrukt.
Als u het volume van de luidspreker wilt aanpassen, drukt u '+' eenmaal in om het volume te verhogen en drukt u '–' eenmaal in om het volume te verlagen.
De van kleur veranderende ledlampjes worden automatisch geactiveerd wanneer u de luidspreker inschakelt. Druk eenmaal op de knop '☀' om door de kleuropties van de LED-lampjes te bladeren. De laatste kleuroptie schakelt het licht uit.
Druk op '**BASS**' om het basniveau te verhogen. Er klinkt een toon om aan te geven dat het basniveau is verhoogd. Druk nogmaals op de knop om terug te keren naar het oorspronkelijke niveau. Er klinkt een toon om aan te geven dat het basniveau is gewijzigd.
Houd '⏻' ongeveer 3 seconden ingedrukt om de luidspreker uit te schakelen.

OPMERKING: De basmodus werkt alleen als de luidspreker in de Bluetooth/TF/USB-modus staat. De modus werkt niet wanneer u de luidspreker in AUX-modus gebruikt.

Modi

U moet de luidspreker inschakelen om een van de volgende modi te kunnen gebruiken.

EN | The crossed out wheelie bin symbol means that this product shall not be disposed of with normal household waste. Electronic and Electrical Equipment not included in the selective sorting process are potentially dangerous for the environment and human health due to the presence of hazardous substances. Please dispose of responsibly at an approved waste or recycling facility.

NL | Het symbool van de doorgekruiste vuilniscontainer betekent dat dit product niet met het gewone huisvuil mag worden weggegooid. Elektronische en elektrische apparatuur die niet is opgenomen in het selectieve afvalsorteringsproces is potentieel gevaarlijk voor het milieu en de menselijke gezondheid vanwege de aanwezigheid van gevaarlijke stoffen. Voer deze op verantwoorde wijze af bij een erkend afvalverwerkings- of recyclingbedrijf.

FR | Le symbole de la poubelle barrée signifie que ce produit ne peut pas être éliminé avec les déchets ménagers usuels. Les équipements électroniques et électriques non compris dans le processus de tri sélectif sont potentiellement dangereux pour l'environnement et la santé humaine en raison de la présence de substances dangereuses. Veuillez les éliminer de manière responsable dans des centres approuvés de traitement ou recyclage des déchets.

DE | Das nebenstehende Symbol einer durchgestrichenen Mülltonne auf Rädern zeigt an, dass dieses Gerät der Richtlinie 2012/19/EU unterliegt. Diese Richtlinie besagt, dass Sie dieses Gerät am Ende seiner Nutzungszeit nicht mit dem normalen Haushaltsmüll entsorgen dürfen, sondern in speziell eingerichteten Sammelstellen, Wertstoffhöfen oder Entsorgungsbetrieben abgeben müssen. Diese Entsorgung ist für Sie kostenfrei. Schonen Sie die Umwelt und entsorgen Sie fachgerecht.
Beim Kauf eines Neugerätes haben Sie das Recht, das entsprechende Altgerät an Ihren Händler zurückzugeben. Händler von Elektro- und Elektronikgeräten mit einer Verkaufsfläche von mindestens 400 qm sowie Lebensmittelhändler mit einer Verkaufsfläche von mindestens 800 qm, die regelmäßig Elektro- und Elektronikgeräte verkaufen, sind außerdem verpflichtet, Altgeräte unentgeltlich zurückzunehmen, auch ohne dass ein Neugerät gekauft wird, wenn die Altgeräte in keiner Abmessung größer sind als 25 cm. Client Name bietet Ihnen Rücknahmemöglichkeiten direkt in den Filialen und Märkten an. Informieren Sie sich auch bei Ihrem Händler über die Rücknahmemöglichkeiten vor Ort.
Sofern Ihr Altgerät personenbezogene Daten enthält, sind Sie selbst für deren Löschung verantwortlich, bevor Sie es zurückgeben. Sofern dies ohne Zerstörung des Altgerätes möglich ist, entnehmen Sie die alten Batterien oder Akkus sowie Lampen bevor Sie das Altgerät zur Entsorgung zurückgeben und führen Sie sie einer separaten Sammlung zu. Bei fest eingebauten Akkus ist bei der Entsorgung darauf hinzuweisen, dass das Gerät einen Akku enthält. Weitere Möglichkeiten zur Entsorgung des ausgedienten Produkts erfahren Sie bei Ihrer Gemeinde- oder Stadtverwaltung.

PL | Symbol przekreślonego kołowego kontenera na odpady oznacza, że tego produktu nie można wyrzucać wraz z innymi odpadami gospodarstwa domowego. Ze względu na obecność niebezpiecznych substancji, mieszanin lub części składowych urządzenia elektryczne i elektroniczne, niepodlegające procesowi selektywnego sortowania są potencjalnie niebezpieczne dla środowiska i zdrowia ludzi. Produkt należy zutylizować w sposób odpowiedzialny w zatwierdzonym zakładzie utylizacji odpadów lub recyklingu.

CZ | Symbol přeškrtnuté nádoby na odpad znamená, že tento výrobek nesmí být likvidován společně s běžným domovním odpadem. Elektronická a elektrická zařízení, která nejsou zahrnuta do procesu selektivního třídění, jsou kvůli přítomnosti nebezpečných látek v nich potenciálně nebezpečná pro životní prostředí a lidské zdraví. Odneste je do schváleného zařízení pro nakládání s odpady nebo recyklaci.

SK | Symbol preškrtnutej nádoby na odpad znamená, že tento výrobok sa nesmie likvodovať s bežným komunálnym odpadom. Elektronické a elektrické zariadenia, ktoré nebudú likvidované procesom selektívneho triedenia, predstavujú z dôvodu prítomnosti nebezpečných látok potenciálne nebezpečenstvo pre životné prostredie a ľudské zdravie. Zlikvidujte ich zodpovedne cez schválené zariadenia na uloženie alebo recykláciu odpadu.

IT | Il simbolo del cassonetto barrato riportato sull'apparecchiatura indica che questo prodotto non deve essere smaltito con i normali rifiuti domestici. I dispositivi elettronici ed elettrici non inclusi in un processo di riciclo sono potenzialmente pericolosi per l'ambiente e la salute umana a causa della presenza di sostanze pericolose. Si prega di smaltire l'apparecchiatura in modo responsabile presso centri idonei di raccolta differenziata o di consegnarla al rivenditore seguendo una delle seguenti modalità:
• nel caso di apparecchiature di piccolissime dimensioni (dimensioni esterne inferiori a 25 cm), consegna gratuita senza obbligo di acquisto nei negozi con superficie di vendita di apparecchiature elettriche ed elettroniche superiore ai 400 mq (modalità "uno contro zero"). Per i negozi con superficie inferiore tale modalità è facoltativa.
• nel caso di apparecchiature di dimensioni esterne superiori a 25 cm, consegna gratuita al rivenditore all'atto dell'acquisto di un prodotto equivalente (modalità "uno contro uno").

ES | El símbolo del contenedor de basura tachado significa que este producto no debe eliminarse con los residuos domésticos normales. Los aparatos electrónicos y eléctricos no incluidos en el proceso de clasificación selectiva son potencialmente peligrosos para el medio ambiente y la salud humana debido a la presencia de sustancias peligrosas. Por favor, deséchelos de forma responsable en una instalación de residuos o de reciclaje autorizada.

PT | O símbolo do contentor de lixo sobre rodas riscado significa que este produto não deve ser eliminado com os resíduos domésticos. Os equipamentos eletrónicos e elétricos não incluídos no processo de separação seletiva são potencialmente perigosos para o ambiente e para a saúde humana devido à presença de substâncias perigosas. Por favor, elimine-o de forma responsável num centro de reciclagem de resíduos aprovado.

RO | Simbolul un coș de gunoi încercuit și tăiat indică faptul că acest produs nu trebuie eliminat împreună cu deșeurile menajere uzuale. Echipamentele Electrice și Electronice care nu sunt incluse în sistemul de colectare selectivă a deșeurilor pot fi potențial dăunătoare pentru mediul înconjurător și sănătatea umană datorită prezenței substanțelor periculoase. Vă rugăm să le eliminați în mod responsabil la o unitate autorizată de colectare sau reciclare a deșeurilor.

FSC www.fsc.org MIX Paper from responsible sources FSC® C175639

FR Cet appareil et ses cordons se recyclent — À DÉPOSER EN MAGASIN ou À DÉPOSER EN DÉCHÈTERIE — Points de collecte sur www.quefairedemesdechets.fr Privilégiez la réparation ou le don de votre appareil !

UK ONLY Recycle

IT MANUALE DI ISTRUZIONI PAP 22 COLLEZIONE DI CARTE

Manufactured by | Geproduceerd door | Fabriqué par | Hergestellt von | Wyprodukowano przez | Výrobce | Výrobca | Realizzato da | Fabricado por | Fabricado por | Fabricat de :
Ultimate Products UK Ltd.,
Victoria Street, Manchester OL9 0DD. **UK**.
Ultimate Products Europe Ltd.,
19 Baggot Street Lower, Dublin D02 X658. **ROI**.

MADE IN CHINA.

CD090623/MD190923/V2

User manual

Speaker

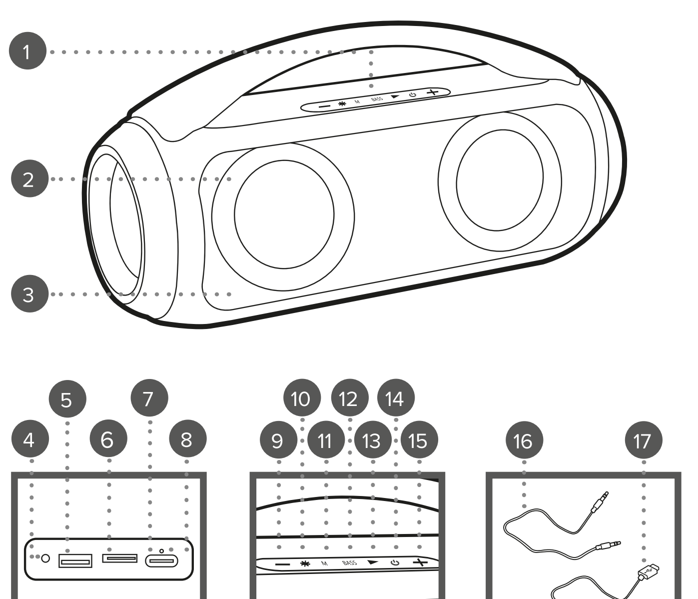

1. LED indicator light
2. Colour changing LED lights
3. Speaker
4. Aux. port
5. USB port
6. TF card slot
7. Type-C USB 5 V ⎓ charging port
8. Charging LED indicator light
9. Skip back/volume down button (–)
10. LED light mode button (☀)
11. Mode/TWS button (**M/TWS**)
12. Bass boost button (**BASS**)
13. Play/Pause button (▶)
14. Power button (⏻)
15. Skip forward/volume up button (+)
16. 3.5 mm Aux. cable
17. Type-C to USB charging cable

Bluetooth-modus

Koppelen met een Bluetooth-apparaat

STAP 1: Zodra de luidspreker is ingeschakeld, klinkt er een stem om aan te geven dat de luidspreker met een Bluetooth-apparaat kan worden gekoppeld.
STAP 2: Zoek vanaf een Bluetooth-apparaat naar de luidspreker. Selecteer '**PULSAR BOOMBOX**' to om verbinding te maken en te koppelen. Als er een verbinding tot stand is gebracht, klinkt er een geluid om aan te geven dat de apparaten gekoppeld zijn.
STAP 3: Als u een Bluetooth-apparaat wilt ontkoppelen of verwijderen van de luidspreker, schakelt u de Bluetooth-functie op het compatibele apparaat uit. De luidspreker kan nu met een ander compatibel apparaat worden gekoppeld.

OPMERKING: Als er verbinding is gemaakt, kunt u het geluid regelen met de relevante knoppen op het Bluetooth-apparaat.

Verbinding maken met een andere TWS-luidspreker

STAP 1: Schakel beide luidsprekers in. Druk twee keer op '**M/TWS**' op een van de luidsprekers. Er klinkt een toon om aan te geven dat beide luidsprekers met elkaar zijn gekoppeld. Het ledindicatielampje blijft branden.
STAP 2: Sluit beide luidsprekers aan op een Bluetooth-apparaat volgens de instructies in het gedeelte '**Koppelen met een Bluetooth-apparaat**'. Zodra er een Bluetooth-verbinding tot stand is gebracht, blijft het LED-lampje op beide luidsprekers branden. Tijdens het afspelen van muziek beginnen de LED-indicatielampjes te knipperen.
STAP 3: Als u de koppeling tussen de luidsprekers wilt verbreken, drukt u tweemaal op '**M/TWS**' op een van de luidsprekers. Er klinkt een toon om aan te geven dat de koppeling is verbroken en de LED-indicatielampjes op beide luidsprekers beginnen te knipperen.

Modus voor TF-kaart/USB

STAP 1: Om de TF-kaartmodus te gebruiken plaats u een TF-kaart (niet inbegrepen) in de TF-kaartsleuf. De luidspreker schakelt automatisch over naar de microSD-modus.
STAP 2: Als u de USB-modus wilt gebruiken, sluit u een compatibel USB-station aan op de USB-poort. De luidspreker schakelt automatisch over naar de USB-modus.
STAP 3: Als de luidspreker niet automatisch overschakelt naar de SD-kaart/USB-modus, drukt u op '**M/TWS**' totdat de gewenste optie is geselecteerd.

OPMERKING: Als er verbinding is gemaakt, kunt u het geluid regelen met de luidspreker. Sluit geen USB-station aan tijdens het gebruik van de microSD-modus of omgekeerd, aangezien dit het afspelen kan verstoren. De luidspreker herkent enkel mp3-audiobestanden. Als er andere bestanden op de microSD-kaart of het USB-station staan, kan dit mogelijk verhinderen dat de luidspreker de nummers afspeelt.

AUX-modus

STAP 1: Sluit het ene uiteinde van de line-in AUX-kabel aan op de AUX-ingang van de luidspreker en het andere uiteinde op een mp3-speler of een andere compatibele audiobron. De luidspreker schakelt automatisch over naar de AUX-modus.
STAP 2: Als de luidspreker niet automatisch overschakelt naar de AUX-modus, drukt u op '**M/TWS**' totdat deze modus is geselecteerd.

Problemen oplossen

De luidspreker heeft geen stroom.
De luidspreker is leeg. Laad de luidspreker op volgens de instructies in het gedeelte '**De accu opladen**'.

Er komt geen geluid uit de luidspreker.
Het volumeniveau is te laag. Controleer of het volumeniveau op een hoorbaar niveau is ingesteld en pas het zo nodig aan op het verbonden apparaat.
De luidspreker is niet gekoppeld aan een Bluetooth-apparaat. Volg de instructies in het gedeelte '**Bluetooth-modus**'.

Kan een apparaat niet koppelen met de luidspreker.
Het Bluetooth-apparaat is niet compatibel met de spiegel met luidspreker. Controleer of het Bluetooth-apparaat compatibel is met de luidspreker en of de Bluetooth-functie is ingeschakeld.

De accu van de luidspreker raakt snel leeg.
Het volumeniveau is te hoog. Door overmatig gebruik van de luidspreker op hoog volume raakt de accu snel leeg. Laad de luidspreker op volgens de instructies in het gedeelte '**De accu opladen**' en luister op een lager volume voor betere resultaten.
De accu heeft mogelijk het einde van de levensduur bereikt en de luidspreker moet op de juiste wijze worden afgevoerd. Zie het gedeelte '**VEILIG OMGAAN MET ACCU'S**'.

Specificaties

Productcode: EE7508ACTCO
Bluetooth-versie: 5,3
Draadloos bereik: Maximaal 25 m*
Luidsprekeruitvoer: 2 x 10 W
Vermogen: 5 V ⎓
Bedrijfsspanning: 3,7 V
Frequentiebereik: 150 Hz–20 kHz
Oplaadbare batterij: 2000 mAh
Werkingsfrequentie: 2,4 GHz
Maximaal RF-uitgangsvermogen: <6 dBm

*Het daadwerkelijke bereik kan kleiner zijn in geval van obstakels tussen gekoppelde apparaten.

FR | Veuillez conserver ces instructions pour référence ultérieure.

CONSIGNES DE SÉCURITÉ

- Lors de l'utilisation de produits électriques, les consignes élémentaires de sécurité doivent toujours être respectées.
- Gardez le produit et ses accessoires hors de portée des enfants.
- Tenez les petites pièces hors de la portée des enfants, car elles présentent un risque d'étouffement.
- Veillez à ce que les enfants de moins de 8 ans ne jouent pas avec le produit.
- Ce produit n'est pas un jouet.
- Ce produit ne contient aucune pièce réparable par l'utilisateur. Si le produit ou l'un de ses accessoires ne fonctionne pas correctement ou est endommagé, il doit être recyclé.
- Gardez le produit et ses accessoires à l'écart des sources de chaleur, de la lumière directe du soleil, de l'humidité, de l'eau et de tout autre liquide ou de tout bord tranchant susceptible de les endommager.
- Assurez-vous que le produit est bien ventilé.
- Ne laissez pas d'objets sensibles au magnétisme (cartes de paiement, etc.) à proximité du produit.
- N'utilisez pas le produit avec les mains mouillées.
- N'utilisez pas le produit s'il a été exposé à l'eau, à l'humidité ou à tout autre liquide afin d'éviter tout risque d'électrocution, d'explosion et/ou de blessure et tout dommage au produit.
- N'utilisez pas le produit à d'autres fins que celles pour lesquelles il a été conçu.
- N'utilisez pas d'accessoires autres que ceux fournis.
- Ne placez aucun objet dans les ouvertures.
- Ce produit est destiné à un usage domestique uniquement. Il ne doit pas être utilisé à des fins commerciales.

Pour éviter tout endommagement de l'audition, évitez l'écoute prolongée à un niveau sonore élevé, pouvant également endommager le produit.

REMARQUE : il est conseillé de ne pas utiliser le produit pendant la recharge, car cela pourrait réduire la durée de vie de la batterie.

SÉCURITÉ DE LA BATTERIE

Les bornes d'alimentation ne doivent pas être court-circuitées.
En cas de fuite de la batterie ou des piles, ne laissez pas le liquide entrer en contact avec la peau ou les yeux. En cas de contact, rincez abondamment la zone touchée avec de l'eau et consultez un médecin.
Les piles et batteries rechargeables doivent être rechargées avant utilisation. Après de longues périodes de stockage, il peut être nécessaire de charger et de décharger les piles ou la batterie plusieurs fois pour obtenir des performances maximales.
Tenez les piles/batteries hors de portée des enfants.
Veillez à ne pas écraser, percer, démonter ou endommager les piles/batteries.
N'entreposez pas le produit à une température supérieure à 60 °C.
Évitez de stocker le produit à la lumière directe du soleil.
Ne pas jeter les piles/batteries usagées avec les ordures ménagères.
N'exposez pas les piles/batteries à la chaleur ou au feu, car elles pourraient exploser.
Une fois les piles/batteries usagées, apportez-les à la déchetterie la plus proche. Pour plus d'informations, veuillez contacter les administrations locales.
Ce produit est équipé d'une batterie lithium-ion rechargeable de 3,7 V 2000 mAh (non amovible).

Déclaration de conformité

Ultimate Products UK Ltd. déclare par la présente que ce produit est conforme aux exigences essentielles et autres clauses de la directive 2014/53/EU.
La déclaration de conformité peut être consultée à l'adresse suivante :
Ultimate Products UK Ltd., Victoria Street, Manchester OL9 0DD. **UK**.
Ultimate Products Europe Ltd., 19 Baggot Street Lower, Dublin D02 X658. **ROI**.
Ou sur **https://www.upplc.com/pulsarcompliance/**
N° de modèle EE7508

Entretien et maintenance

Nettoyez l'enceinte avec un chiffon doux et non pelucheux.

À NE PAS FAIRE : Utiliser de solvants de nettoyage abrasifs pour nettoyer l'enceinte. Exposer l'enceinte à des températures extrêmement élevées ou basses. Faire tomber l'enceinte. Essayer de démonter l'enceinte. Jeter l'enceinte au feu, au risque de provoquer une explosion.

Mode d'emploi

Chargement de la batterie

L'enceinte est équipée d'une batterie au lithium rechargeable de 3,7 V 2 000 mAh (non amovible). Il est recommandé de charger complètement la batterie avant la première utilisation ; le chargement dure environ 5 heures. Branchez l'extrémité USB Type-C du câble de charge USB sur le port de charge Type-C 5 V ⎓ de l'enceinte et l'autre extrémité sur un port USB compatible.
Pendant le chargement, le voyant LED de chargement s'allume en rouge. Une fois la batterie complètement chargée, le voyant LED s'éteint.
Débranchez avec précaution les deux extrémités du câble de chargement USB et rangez-le en lieu sûr pour une utilisation ultérieure.

REMARQUE : **Autonomie de lecture maximale de 7 heures basée sur un volume à 70% avec la fonction d'éclairage LED désactivée.

Utilisation de l'enceinte

Fonctionnalités de base

Maintenez le bouton « ⏻ » enfoncé pendant environ 3 secondes jusqu'à entendre un signal sonore.
Mettez votre morceau en pause en appuyant sur le bouton « ▶ ». Appuyez à nouveau sur ce bouton pour reprendre la lecture.
Pour passer au morceau suivant, maintenez le bouton « + » enfoncé.
Pour lire le morceau précédent, maintenez le bouton « – » enfoncé.
Pour régler le volume de l'enceinte, appuyez une fois sur « + » pour augmenter le volume et appuyez une fois sur « – » pour le baisser.
L'éclairage LED à changement de couleur s'active automatiquement lorsque l'enceinte est allumée. Appuyez une fois sur « ☀ » pour faire défiler les différentes options de couleur. La dernière option de couleur éteint l'éclairage.
Appuyez sur « **BASS** » pour augmenter le niveau des basses. Un signal sonore retentit pour indiquer que le niveau des basses a été augmenté. Appuyez à nouveau pour revenir au niveau d'origine. Un signal sonore retentit pour indiquer que le niveau des basses a été modifié.
Pour éteindre l'enceinte, appuyez sur « ⏻ » pendant environ 3 secondes.

REMARQUE : le mode basses fonctionne uniquement lorsque l'enceinte est en mode Bluetooth/TF/USB. Il ne fonctionne pas lorsque vous utilisez l'enceinte en mode Aux.

Modes

L'enceinte doit être allumée avant d'utiliser l'un des modes suivants.

Mode Bluetooth

Couplage avec un appareil compatible Bluetooth

ÉTAPE 1 : une fois l'enceinte allumée, vous entendrez une voix pour signaler que l'enceinte est prête à être couplée à un appareil compatible Bluetooth.
ÉTAPE 2 : recherchez l'enceinte sur votre appareil compatible Bluetooth. Sélectionnez « **PULSAR BOOMBOX** » pour connecter et coupler les deux appareils. Une fois la connexion établie, une voix se fera entendre pour indiquer que les appareils sont couplés.
ÉTAPE 3 : pour découpler ou effacer un appareil compatible Bluetooth de l'enceinte, désactivez la fonction Bluetooth sur l'appareil compatible. L'enceinte peut désormais être couplée à un nouvel appareil compatible.

REMARQUE : une fois la connexion établie, le son peut être contrôlé à l'aide des commandes correspondantes sur l'appareil compatible Bluetooth.

Connexion à une autre enceinte TWS

ÉTAPE 1 : allumez les deux enceintes. Appuyez deux fois sur « **M/TWS** » sur l'une des deux enceintes. Un signal sonore retentit pour indiquer que les deux enceintes ont été correctement couplées. Le voyant LED émet une lumière continue.
ÉTAPE 2 : connectez les deux enceintes à un appareil compatible Bluetooth en suivant les instructions de la section intitulée « **Couplage avec un appareil compatible Bluetooth** ». Une fois la connexion Bluetooth établie, les voyants LED des deux enceintes émettent une lumière continue. Lors de la lecture de musique, les voyants LED commencent à clignoter.
ÉTAPE 3 : pour déconnecter les enceintes, appuyez deux fois sur le bouton « **M/TWS** » de l'une des deux enceintes. Un signal sonore retentit pour indiquer que les deux appareils ont été déconnectés et les voyants des deux enceintes commencent à clignoter.

Mode USB/carte TF

ÉTAPE 1 : pour utiliser le mode carte TF, insérez une carte TF (non incluse) dans le logement pour carte TF. L'enceinte passe automatiquement en mode carte micro SD.
ÉTAPE 2 : pour utiliser le mode USB, insérez un lecteur USB compatible dans le port USB. L'enceinte passe automatiquement en mode USB.
ÉTAPE 3 : si l'enceinte ne passe pas automatiquement en mode carte micro SD/USB, appuyez sur « **M/TWS** » jusqu'à ce que l'opération souhaitée soit sélectionnée.

REMARQUE : une fois la connexion établie, vous pouvez contrôler le son à l'aide de l'enceinte. N'insérez pas de clé USB pendant l'utilisation du mode carte micro SD et vice versa, afin de ne pas créer d'interférence pendant la lecture. L'enceinte reconnaît uniquement les fichiers audio MP3 ; la présence d'autres fichiers sur la carte micro SD ou la clé USB peut empêcher la lecture.

Mode Aux.

ÉTAPE 1 : branchez l'une des extrémités du câble d'entrée auxiliaire au port d'entrée auxiliaire sur l'enceinte et l'autre extrémité sur un lecteur MP3 ou une autre source audio compatible. L'enceinte passe automatiquement en mode Aux.
ÉTAPE 2 : si l'enceinte ne passe pas automatiquement en mode Aux., appuyez sur « **M/TWS** » jusqu'à ce que l'opération souhaitée soit sélectionnée.

Dépannage

L'enceinte n'est pas alimentée.
L'enceinte est déchargée. Chargez la batterie de l'enceinte en suivant les instructions de la section intitulée « **Chargement de la batterie** ».

Aucun son ne sort de l'enceinte.
Le volume est réglé sur un niveau trop faible. Vérifiez que le volume est réglé à un niveau audible et ajustez-le en conséquence avec l'appareil connecté.
L'enceinte n'est pas couplée à un appareil compatible Bluetooth. Suivez les instructions de la section « **Mode Bluetooth** ».

Impossible de coupler l'enceinte à un appareil.
L'appareil Bluetooth n'est pas compatible avec l'enceinte. Vérifiez que l'appareil Bluetooth est compatible avec l'enceinte et que la fonction Bluetooth est activée.

La batterie de l'enceinte se décharge rapidement.
Le niveau du volume est trop élevé. Une utilisation excessive de l'enceinte à des volumes élevés épuise rapidement la batterie. Chargez l'enceinte en suivant les instructions de la section intitulée « **Chargement de la batterie** » et écoutez votre musique à un volume inférieur pour de meilleurs résultats.
Il se peut que la batterie atteigne la fin de sa durée de vie et que l'enceinte doive être éliminée. Reportez-vous à la section intitulée « **SÉCURITÉ DE LA BATTERIE** ».

Caractéristiques

Code produit : EE7508ACTCO
Version Bluetooth : 5.3
Portée sans fil : jusqu'à 25 m*
Sortie de l'enceinte : 2 x 10 W
Alimentation : 5 V ⎓
Tension de fonctionnement : 3,7 V
Réponse en fréquence : 150 Hz–20 KHz
Batterie rechargeable : 2000 mAh
Fréquence de fonctionnement : 2,4 GHz
Sortie RF max. : <6 dBm

*La portée effective peut être réduite en raison de la présence d'obstacles entre les appareils connectés.

DE | Bitte bewahren Sie die Anweisungen zur späteren Verwendung auf.

SICHERHEITSHINWEISE

- Bei der Verwendung elektrischer Geräte sind stets die grundlegenden Sicherheitsvorkehrungen zu beachten.
- Bewahren Sie das Produkt und das Zubehör außerhalb der Reichweite von Kindern auf.
- Halten Sie Kleinteile von Kindern fern, da diese eine Erstickungsgefahr darstellen können.
- Kinder unter 8 Jahren sollten beaufsichtigt werden, um sicherzustellen, dass sie nicht mit dem Produkt spielen.
- Dieses Produkt ist kein Spielzeug.
- Dieses Produkt enthält keine Teile, die vom Benutzer gewartet werden können. Wenn das Produkt und das Zubehör nicht ordnungsgemäß funktionieren oder beschädigt wurden, sollten Sie das Produkt dem Recyclingkreislauf zuführen.
- Halten Sie das Produkt und das Zubehör von Wärmequellen, direkter Sonneneinstrahlung, Feuchtigkeit, Wasser und anderen Flüssigkeiten sowie scharfen Kanten fern, die Schäden verursachen könnten.
- Stellen Sie sicher, dass die Luftzirkulation um das Produkt herum gewährleistet ist.
- Bewahren Sie keine magnetempfindlichen Gegenstände (z. B. Bankkarten) in der Nähe des Produkts auf.
- Bedienen Sie das Produkt nicht mit nassen Händen.
- Betreiben Sie das Produkt nicht, wenn es Wasser, Feuchtigkeit oder anderen Flüssigkeiten ausgesetzt war, um Stromschläge, Explosionen und/oder Verletzungen sowie Schäden am Produkt zu vermeiden.
- Verwenden Sie das Produkt nur für den vorgesehenen Zweck.
- Verwenden Sie ausschließlich das mitgelieferte Zubehör.
- Legen Sie keine Gegenstände in die Öffnungen.
- Dieses Produkt ist nur für den Hausgebrauch vorgesehen. Es sollte nicht für kommerzielle Zwecke verwendet werden.

Hören Sie nicht über einen längeren Zeitraum mit hoher Lautstärke, um Gehörschäden zu vermeiden. Dies kann auch zu Schäden am Produkt führen.

HINWEIS: Es wird empfohlen, das Produkt nicht während des Ladevorgangs zu verwenden, da dies die Lebensdauer des Akkus beeinträchtigen könnte.

AKKUSICHERHEIT

Die Versorgungsklemmen dürfen nicht kurzgeschlossen werden.
Bei einem undichten Akku oder einer undichten Zelle sollten Sie darauf achten, dass die Flüssigkeit nicht mit der Haut oder den Augen in Kontakt kommt. Waschen Sie bei Kontakt den betroffenen Bereich mit reichlich Wasser und holen Sie ärztlichen Rat ein.
Sekundärzellen und Akkus müssen vor der Verwendung aufgeladen werden. Nach längerer Lagerung kann es erforderlich sein, die Zellen oder Akkus mehrmals zu laden und zu entladen, um eine maximale Leistung zu erzielen.
Bewahren Sie Akkus außerhalb der Reichweite von Kindern auf.
Zerdrücken, durchstechen oder zerlegen Sie keine Akkus und beschädigen Sie sie nicht anderweitig.
Lagern Sie sie nicht über 60 °C.
Vermeiden Sie die Lagerung bei direkter Sonneneinstrahlung.
Entsorgen Sie verbrauchte Akkus nicht im Hausmüll.
Setzen Sie Akkus nicht Hitze oder Feuer aus, da sie sonst explodieren können.
Nutzen Sie dafür bitte einen Recycling-/Wertstoffhof vor Ort. Weitere Informationen erhalten Sie bei den örtlichen Behörden.
Dieses Produkt ist mit einem Lithium-Ionen-Akku mit 3,7 V und 2000 mAh ausgestattet (nicht herausnehmbar).

Konformitätserklärung

Ultimate Products UK Ltd. erklärt hiermit, dass dieses Produkt die wesentlichen Anforderungen und andere relevante Bedingungen der Richtlinie 2014/53/EU erfüllt.
Die Konformitätserklärung kann eingesehen werden bei:
Ultimate Products UK Ltd., Victoria Street, Manchester OL9 0DD. **UK**.
Ultimate Products Europe Ltd., 19 Baggot Street Lower, Dublin D02 X658. **ROI**.
oder **https://www.upplc.com/pulsarcompliance/**
Modellnr. EE7508

Pflege und Wartung

Reinigen Sie den Lautsprecher mit einem weichen und fusselfreien Tuch.

DAS SOLLTEN SIE VERMEIDEN: Reinigen Sie den Lautsprecher niemals mit Scheuermitteln. Setzen Sie den Lautsprecher keinen extrem hohen oder niedrigen Temperaturen aus. Lassen Sie den Lautsprecher nicht fallen. Versuchen Sie nicht, den Lautsprecher zu zerlegen. Werfen Sie den Lautsprecher nicht ins Feuer, da es sonst zu einer Explosion kommen kann.

Gebrauchsanweisung

Aufladen des Akkus

Der Lautsprecher ist mit einem Lithium-Akku mit 3,7 V und 2.000 mAh ausgestattet (nicht herausnehmbar). Es wird empfohlen, den Akku vor dem ersten Gebrauch vollständig aufzuladen. Dies dauert ca. 5 Stunden. Verbinden Sie das Typ-C-USB-Ende des USB-Ladekabels mit dem 5-V ⎓ Typ-C-Ladeanschluss am Lautsprecher und das andere Ende mit einem kompatiblen USB-Anschluss.
Während des Ladevorgangs leuchtet die LED-Ladekontrolllampe rot auf. Sobald der Akku vollständig aufgeladen ist, erlischt die LED-Kontrolllampe.
Ziehen Sie beide Enden des USB-Ladekabels vorsichtig ab und bewahren Sie es für eine spätere Verwendung sicher auf.

HINWEIS: **Maximale Wiedergabedauer von 7 Stunden basierend auf 70% Lautstärke bei deaktivierter LED-Beleuchtungsfunktion.

Verwendung des Lautsprechers

Grundfunktionen

Schalten Sie den Lautsprecher ein, indem Sie ca. 3 Sekunden lang die Taste „⏻" gedrückt halten, bis ein Ton erklingt.
Wenn Sie einen Titel anhalten möchten, drücken Sie die Taste „▶". Um den Titel fortzusetzen, drücken Sie die Taste erneut.
Um zum nächsten Titel zu wechseln, halten Sie die Taste „+" gedrückt.
Den vorherigen Titel geben Sie wieder, indem Sie die Taste „–" gedrückt halten.
Zur Einstellung der Lautstärke des Lautsprechers drücken Sie jeweils ein Mal die Taste „+", um die Lautstärke zu erhöhen, und „–", um die Lautstärke zu verringern.
Die Farbwechsel-LEDs werden automatisch aktiviert, wenn der Lautsprecher eingeschaltet wird. Drücken Sie einmal auf „☀", um durch die verschiedenen Farbwechseloptionen zu blättern. Die letzte Farboption schaltet die Beleuchtung aus.
Drücken Sie „**BASS**", um den Basspegel zu erhöhen. Ein Ton signalisiert, dass der Basspegel erhöht wurde. Drücken Sie diese Taste erneut, um den ursprünglichen Zustand wiederherzustellen. Ein Ton signalisiert, dass der Basspegel geändert wurde.
Halten Sie die Taste „⏻" ca. 3 Sekunden lang gedrückt, um den Lautsprecher auszuschalten.

HINWEIS: Der Bassmodus funktioniert nur, wenn sich der Lautsprecher im Bluetooth-/TF-/USB-Modus befindet. Er funktioniert nicht, wenn der Lautsprecher im Aux-Modus verwendet wird.

Modi

Der Lautsprecher muss eingeschaltet sein, bevor Sie einen der folgenden Modi verwenden können.

Bluetooth-Modus

Koppeln mit einem Bluetooth-kompatiblen Gerät

SCHRITT 1: Nach dem Einschalten des Lautsprechers erklingt eine Stimme und zeigt damit an, dass der Lautsprecher mit einem Bluetooth-kompatiblen Gerät gekoppelt werden kann.
SCHRITT 2: Suchen Sie den Lautsprecher mit einem Bluetooth-kompatiblen Gerät. Wählen Sie „**PULSAR BOOMBOX**" aus, um eine Verbindung herzustellen und eine Kopplung durchzuführen. Sobald eine Verbindung hergestellt wurde, bestätigt eine Stimme, dass die Geräte gekoppelt sind.
SCHRITT 3: Um ein Bluetooth-kompatibles Gerät vom Lautsprecher zu entfernen, deaktivieren Sie die Bluetooth-Funktion auf dem kompatiblen Gerät. Der Lautsprecher kann jetzt mit einem neuen kompatiblen Gerät gekoppelt werden.

HINWEIS: Sobald die Verbindung hergestellt ist, kann der Ton über die entsprechenden Bedienelemente des Bluetooth-kompatiblen Geräts gesteuert werden.

Verbindung mit einem anderen TWS-Lautsprecher herstellen

SCHRITT 1: Schalten Sie beide Lautsprecher ein. Drücken Sie auf beiden Lautsprechern zweimal auf „**M/TWS**". Ein Ton erklingt und zeigt an, dass beide Lautsprecher erfolgreich miteinander gekoppelt wurden. Die LED-Kontrolllampe leuchtet dauerhaft.
SCHRITT 2: Schließen Sie beide Lautsprecher an ein Bluetooth-kompatibles Gerät an.Beachten Sie dabei die Anweisungen im Abschnitt „**Kopplung mit einem Bluetooth-kompatiblen Gerät**". Sobald eine Bluetooth-Verbindung hergestellt wurde, leuchten die LED-Kontrolllampen auf beiden Lautsprechern dauerhaft. Während der Wiedergabe von Musik beginnen die LED-Kontrolllampen zu blinken.
SCHRITT 3: Um die Lautsprecher voneinander zu trennen, drücken Sie die Taste „**M/TWS**" auf einem der Lautsprecher dreimal. Es ertönt ein Ton, um anzuzeigen, dass die Kopplung getrennt wurde, und die LED-Kontrolllampen an beiden Lautsprechern blinken.

TF-Karten-/USB-Modus

SCHRITT 1: Um den TF-Karten-Modus zu verwenden, stecken Sie eine TF-Karte (nicht im Lieferumfang enthalten) in den TF-Kartensteckplatz. Der Lautsprecher wechselt automatisch in den Micro-SD-Karten-Modus.
SCHRITT 2: Schließen Sie zur Verwendung des USB-Modus ein kompatibles USB-Laufwerk an den USB-Anschluss an. Der Lautsprecher wechselt automatisch in den USB-Modus.
SCHRITT 3: Wenn der Lautsprecher nicht automatisch in den Micro-SD-Karten-/USB-Modus wechselt, drücken Sie die Taste „**M/TWS**", bis die gewünschte Funktion ausgewählt ist.

HINWEIS: Sobald die Verbindung hergestellt ist, kann der Ton über den Lautsprecher eingestellt werden. Im Micro-SD-Karten-Modus sollte kein USB-Laufwerk angeschlossen werden, da dies die Wiedergabe beeinträchtigen könnte und umgekehrt. Der Lautsprecher erkennt nur MP3-Audiodateien. Wenn andere Dateien auf der Micro-SD-Karte oder dem USB-Laufwerk vorhanden sind, kann dies die Wiedergabe auf dem Lautsprecher verhindern.

Aux-Modus

SCHRITT 1: Schließen Sie ein Ende des Line-In-AUX-Kabels an den AUX-Eingang des Lautsprechers und das andere Ende an einen MP3-Player oder eine andere kompatible Audioquelle an. Der Lautsprecher wechselt automatisch in den Aux-Modus.
SCHRITT 2: Wenn der Lautsprecher nicht automatisch in den Aux-Modus wechselt, drücken Sie die Taste „**M/TWS**", bis die gewünschte Funktion ausgewählt ist.

Fehlerbehebung

Der Lautsprecher wird nicht mit Strom versorgt.
Der Akku des Lautsprechers ist leer. Laden Sie den Lautsprecher gemäß den Anweisungen im Abschnitt „**Aufladen des Akkus**" auf.

Der Lautsprecher gibt keinen Ton aus.
Die Lautstärke ist zu niedrig eingestellt. Prüfen Sie, ob ein ausreichender Lautstärkepegel eingestellt ist und stellen Sie ihn mit dem verbundenen Gerät entsprechend ein.
Der Lautsprecher ist nicht mit einem Bluetooth-kompatiblen Gerät gekoppelt. Befolgen Sie die Anweisungen im Abschnitt „**Bluetooth-Modus**".

Gerät kann nicht mit dem Lautsprecher gekoppelt werden.
Das Bluetooth-Gerät ist nicht mit dem Lautsprecher kompatibel. Überprüfen Sie, ob das Bluetooth-Gerät mit dem Lautsprecher kompatibel ist und die Bluetooth-Funktion eingeschaltet ist.

Die Ladung des Lautsprechers nimmt schnell ab.
Die Lautstärke ist zu hoch eingestellt. Bei übermäßiger Verwendung des Lautsprechers mit hoher Lautstärke wird der Akku schnell entladen. Laden Sie den Lautsprecher gemäß den Anweisungen im Abschnitt „**Aufladen des Akkus**" auf und hören Sie Ihre Inhalte mit einer niedrigeren Lautstärke, um bessere Ergebnisse zu erzielen. Der Akku hat möglicherweise das Ende seiner Lebensdauer erreicht und der Lautsprecher muss entsorgt werden. Siehe Abschnitt „**BATTERIESICHERHEIT**".

Technische Daten

Produktcode: EE7508ACTCO
Bluetooth-Version: 5.3
Reichweite: Bis zu 25 m*
Lautsprecherausgang: 2 x 10 W
Stromversorgung: 5 V ⎓
Betriebsspannung: 3,7 V
Frequenzbereich: 150 Hz–20 KHz
Akku: 2000 mAh
Betriebsfrequenz: 2,4 GHz
Max. HF-Ausgang: <6 dBm

*Die effektive Reichweite kann aufgrund von Hindernissen zwischen den verbundenen Geräten verringert sein.

PL | Prosimy o zachowanie niniejszej instrukcji na przyszłość.

INSTRUKCJE DOTYCZĄCE BEZPIECZEŃSTWA

- Podczas używania urządzeń elektrycznych zawsze należy stosować podstawowe środki ostrożności.
- Produkt i akcesoria należy przechowywać w miejscu niedostępnym dla dzieci.
- Małe części należy przechowywać w miejscu niedostępnym dla dzieci z uwagi na ryzyko zadławienia.
- Produkt nie jest przeznaczony do zabawy, dlatego dzieci poniżej 8 lat powinny używać go pod nadzorem.
- Produkt nie jest zabawką.
- Ten produkt nie zawiera części, które mogą być serwisowane przez użytkownika. Jeśli produkt i jego akcesoria działają wadliwie lub są uszkodzone, należy oddać je do recyklingu.
- Produkt i akcesoria należy przechowywać z dala od źródeł ciepła, bezpośredniego światła słonecznego, wilgoci, wody i innych płynów lub ostrych krawędzi, które mogą uszkodzić urządzenie.
- Urządzenie powinno mieć zapewnioną dobrą wentylację.
- W pobliżu urządzenia nie należy pozostawiać żadnych przedmiotów podatnych na działanie pola magnetycznego (np. kart do bankomatów).
- Nie wolno obsługiwać produktu mokrymi rękami.
- Nie wolno używać produktu, jeśli został wystawiony na działanie wilgoci, wody lub innego płynu, ponieważ grozi to porażeniem prądem, wybuchem, obrażeniami ciała i uszkodzeniem produktu.
- Nie wolno używać produktu do celów innych niż jest on przeznaczony.
- Nie należy używać akcesoriów innych niż dołączone do zestawu.
- Nie wolno wkładać żadnych przedmiotów do otworów.
- Ten produkt jest przeznaczony wyłącznie do użytku domowego. Nie należy go używać do celów komercyjnych.

Aby nie dopuścić do uszkodzenia słuchu, a także samego urządzenia, należy unikać głośnego odtwarzania muzyki przez dłuższy czas.

UWAGA: nie zaleca się używania produktu podczas ładowania, ponieważ może to skrócić żywotność akumulatora.

BEZPIECZEŃSTWO AKUMULATORA

Nie należy zwierać zacisków zasilania.
W przypadku wycieku z akumulatora i ogniwa nie wolno dopuścić do kontaktu płynu ze skórą lub oczami. Jeżeli już doszło do kontaktu, należy przemyć miejsce kontaktu dużą ilością wody i skontaktować się z lekarzem.
Drugorzędne ogniwa i akumulatory należy naładować przed użyciem. Po dłuższym okresie przechowywania może być konieczne kilkakrotne naładowanie i rozładowanie akumulatorów lub ogniw w celu uzyskania ich maksymalnej wydajności.
Przechowywać baterie poza zasięgiem dzieci.
Akumulatorów nie wolno zgniatać, przebijać, rozbierać ani powodować innych uszkodzeń.
Nie przechowywać w temperaturze powyżej 60°C.
Unikać przechowywania w nasłonecznionym miejscu.
Zużytych akumulatorów nie należy wyrzucać do domowych pojemników na śmieci.
Nie wolno wystawiać baterii na działanie wysokiej temperatury ani ognia, ponieważ mogą one wybuchnąć.
Po wyczerpaniu akumulatorów należy oddać produkt do lokalnego punktu recyklingu. Więcej informacji na ten temat można uzyskać w organach samorządowych.
Produkt jest wyposażony w akumulator litowo-jonowy 3,7 V o pojemności 2000 mAh (niewymienny).

Deklaracja zgodności

Ultimate Products UK Ltd. niniejszym oświadcza, że urządzenie spełnia wszystkie niezbędne wymagania oraz inne postanowienia dyrektywy 2014/53/UE.
Deklaracja zgodności jest dostępna w siedzibie firmy pod adresem:
Ultimate Products UK Ltd., Victoria Street, Manchester OL9 0DD. **UK**.
Ultimate Products Europe Ltd., 19 Baggot Street Lower, Dublin D02 X658, **ROI**.
lub na stronie **https://www.upplc.com/pulsarcompliance/**
nr modelu EE7508

Konserwacja

Przecieraj głośnik miękką, niestrzępiącą się szmatką.

NIE WOLNO: Używać ściernych środków myjących do czyszczenia głośnika. Narażać głośnika na działanie bardzo wysokich lub niskich temperatur. Rzucać głośnika na ziemię. Podejmować prób demontażu głośnika. Wyrzucać głośnika do ognia, ponieważ spowoduje to jego eksplozję.

Instrukcja użytkowania

Ładowanie akumulatora

Głośnik jest wyposażony w akumulator litowy 3,7 V o pojemności 2000 mAh (niewymienny). Przed pierwszym użyciem zalecane jest pełne naładowanie akumulatora; potrwa to około 5 godzin. Końcówkę USB-C przewodu do ładowania przez USB należy podłączyć do portu ładowania typu C 5 V ⎓ na głośniku, a drugą do zgodnego portu USB.
Podczas ładowania wskaźnik LED ładowania będzie świecić czerwonym światłem. Po całkowitym naładowaniu akumulatora wskaźnik LED zgaśnie.
Oba końce przewodu do ładowania przez USB należy ostrożnie odłączyć i schować w bezpiecznym miejscu na przyszłość.

UWAGA: **Maksymalny czas odtwarzania 7 godzin przy 70% głośności i wyłączonej funkcji podświetlenia LED.

Korzystanie z głośnika

Podstawowe funkcje

Włącz głośnik, naciskając i przytrzymując przycisk „⏻" przez około 3 sekundy, aż usłyszysz sygnał dźwiękowy.
Aby wstrzymać odtwarzanie utworu, należy nacisnąć przycisk „▶". Ponowne naciśnięcie przycisku spowoduje wznowienie
odtwarzania utworu.
Aby przejść do następnego utworu, naciśnij i przytrzymaj przycisk „+".
Aby odtworzyć poprzedni utwór, naciśnij i przytrzymaj przycisk „–".
Jeśli chcesz wyregulować głośność głośnika, naciśnij „+" jednokrotnie, aby zwiększyć głośność, lub naciśnij „–" jeden raz, aby ją zmniejszyć.
Zmieniające kolory diody LED zaświecą się automatycznie po włączeniu głośnika. Naciśnij raz przycisk „☀", aby przełączać się między różnymi opcjami zmieniania kolorów diod LED. Ostatnia opcja koloru spowoduje wyłączenie oświetlenia.
Naciśnij przycisk „**BASS**", aby zwiększyć poziom basów. Wzrost poziomu basów zostanie potwierdzony sygnałem dźwiękowym. Ponowne naciśnięcie przycisku spowoduje przywrócenie pierwotnego ustawienia. Zmiana poziomu basów zostanie potwierdzona sygnałem dźwiękowym.
Naciśnij i przytrzymaj przycisk „⏻" przez około 3 sekundy, aby wyłączyć głośnik.

UWAGA: Tryb basów działa tylko wtedy, gdy głośnik pracuje w trybie Bluetooth/TF/USB. Nie jest dostępny w przypadku używania głośnika w trybie Aux.

Tryby

Aby można było korzystać z poniższych trybów, głośnik musi być włączony.

Tryb Bluetooth

Parowanie z urządzeniem zgodnym z technologią Bluetooth

KROK 1: po włączeniu głośnika rozlegnie się dźwięk oznaczający, że głośnik jest gotowy do sparowania z urządzeniem zgodnym ze standardem Bluetooth.
KROK 2: wyszukaj głośnik na urządzeniu zgodnym z technologią Bluetooth. Wybierz opcję „**PULSAR BOOMBOX**", aby nawiązać połączenie i sparować. Po nawiązaniu połączenia usłyszysz dźwięk sygnalizujący, że urządzenia są sparowane.
KROK 3: aby anulować sparowanie lub odłączyć od głośnika urządzenie zgodne z technologią Bluetooth, wyłącz funkcję Bluetooth w tym urządzeniu. Głośnik można teraz sparować z innym zgodnym urządzeniem.

UWAGA: po sparowaniu, można sterować dźwiękiem za pomocą odpowiednich przycisków na urządzeniu zgodnym z technologią Bluetooth.

Łączenie z innym głośnikiem TWS

KROK 1: Włącz oba głośniki. Naciśnij dwukrotnie przycisk **„M/TWS”** na którymkolwiek z głośników. Rozlegnie się sygnał dźwiękowy informujący o pomyślnym sparowaniu obu głośników. Kontrolka LED pozostanie podświetlona.
KROK 2: Połącz oba głośniki z urządzeniem obsługującym technologię Bluetooth, korzystając z instrukcji zawartych w części **„Parowanie z urządzeniem zgodnym z technologią Bluetooth”**. Po nawiązaniu połączenia wskaźniki LED pozostają podświetlone na obu głośnikach, sygnalizując, że urządzenia są sparowane. Po rozpoczęciu odtwarzania muzyki kontrolki LED zaczną migać.
KROK 3: Aby rozłączyć głośniki, naciśnij dwukrotnie przycisk **„M/TWS”** na jednym z głośników. Rozlegnie się sygnał dźwiękowy informujący o rozłączeniu parowania, a wskaźniki LED na obu głośnikach zaczną migać.

Karta TF / tryb USB

KROK 1: aby korzystać z trybu karty TF, umieść kartę TF (nie znajduje się w zestawie) w gnieździe kart TF. Głośnik automatycznie przełączy się w tryb karty microSD.
KROK 2: aby korzystać z trybu USB, podłącz zgodny nośnik USB do portu USB. Głośnik automatycznie przełączy się w tryb USB.
KROK 3: Jeśli głośnik nie przełączy się automatycznie w tryb karty SD lub tryb USB, naciskaj przycisk **„M/TWS”** do momentu wybrania pożądanej operacji.

UWAGA: po podłączeniu można sterować dźwiękiem za pomocą głośnika. Nie należy podłączać nośnika USB podczas korzystania z trybu karty microSD (i odwrotnie), ponieważ może to powodować zakłócenia w odtwarzaniu. Głośnik rozpoznaje tylko pliki audio MP3, więc jeśli na karcie microSD lub na nośniku USB znajdują się inne pliki, może to uniemożliwić odtwarzanie przez głośnik.

Tryb Aux

KROK 1: Podłącz jeden koniec przewodu liniowego aux do gniazda wejściowego aux w głośniku. Drugi koniec podłącz do odtwarzacza MP3 lub innego zgodnego źródła audio. Głośnik automatycznie przełączy się w tryb aux.
KROK 2: Jeśli głośnik nie przełączy się automatycznie w tryb Aux, naciskaj przycisk **„M/TWS”** do momentu wybrania pożądanej operacji.

Rozwiązywanie problemów

Brak zasilania głośnika.
Głośnik rozładował się. Naładuj głośnik, postępując zgodnie z instrukcjami zawartymi w sekcji **„Ładowanie akumulatora”**.

Głośnik nie emituje dźwięku.
Ustawiono zbyt niski poziom głośności. Sprawdź, czy poziom głośności jest ustawiony na słyszalnym poziomie i odpowiednio wyreguluj go za pomocą połączonego urządzenia.
Głośnik nie jest sparowany z urządzeniem zgodnym z technologią Bluetooth. Postępuj zgodnie z instrukcjami zawartymi w sekcji **„Tryb Bluetooth”**.

Nie można sparować urządzenia z głośnikiem.
Urządzenie Bluetooth nie jest zgodne z głośnikiem. Sprawdź, czy urządzenie Bluetooth jest zgodne z głośnikiem i czy funkcja Bluetooth jest włączona.

Głośnik szybko się rozładowuje.
Ustawiono zbyt wysoki poziom głośności. Używanie głośnika przy zbyt dużej głośności spowoduje szybkie rozładowanie akumulatora. Głośnik należy ładować zgodnie z instrukcjami w części **„Ładowanie akumulatora”**, a w celu uzyskania lepszych rezultatów należy słuchać dźwięku o niższej głośności.
Być może okres eksploatacji akumulatora dobiegł końca i należy zutylizować głośnik. Zapoznaj się z sekcją zatytułowaną **„BEZPIECZEŃSTWO AKUMULATORA”**.

Dane techniczne

Kod produktu: EE7508ACTCO
Wersja Bluetooth: 5.3
Zakres połączenia bezprzewodowego: do 25 m˜
Wyjście głośnika: 2 x 10 W
Zasilanie: 5 V ⎓
Napięcie robocze: 3,7 V
Zakres częstotliwości: 150 Hz–20 kHz
Pojemność akumulatora: 2000 mAh
Częstotliwość pracy: 2,4 GHz
Maks. moc sygnału radiowego: <6 dBm

˜Zakres działania może być mniejszy z powodu przeszkód pomiędzy połączonymi urządzeniami.

CZ | Návod uschovejte pro pozdější použití.

BEZPEČNOSTNÍ POKYNY

- Při používání elektrických výrobků je třeba vždy dodržovat základní bezpečnostní opatření.
- Výrobek a jeho příslušenství uchovávejte mimo dosah dětí.
- Malé součásti uchovávejte mimo dosah dětí, mohly by představovat riziko udušení.
- Děti mladší než 8 let musí být pod dozorem, aby si s výrobkem nehrály.
- Tento výrobek není hračka.
- Tento výrobek neobsahuje žádné součásti opravitelné uživatelem. Pokud výrobek a jeho příslušenství nefungují správně nebo byly poškozeny, měly by být recyklovány.
- Výrobek a jeho příslušenství uchovávejte mimo dosah zdrojů tepla, přímého slunečního svitu, vlhkosti, vody a jiných kapalin a také mimo dosah ostrých hran, které by je mohly poškodit.
- Zajistěte, aby byl výrobek dobře větraný.
- Nenechávejte v blízkosti výrobku žádné předměty citlivé na magnetismus (platební karty atd.).
- Neobsluhujte výrobek mokrýma rukama.
- Výrobek nepoužívejte, pokud byl vystaven vodě, vlhkosti nebo jiné kapalině, aby nedošlo k úrazu elektrickým proudem, výbuchu nebo zranění osob a poškození výrobku.
- Výrobek nepoužívejte k jinému účelu, než k němuž je určen.
- Nepoužívejte žádné příslušenství, které není součástí dodávky.
- Do žádného z otvorů nevkládejte žádné předměty.
- Tento výrobek je určen pouze pro domácí použití. Nesmí být používán pro komerční účely.

Abyste předešli možnému poškození sluchu, neposlouchejte delší dobu při vysokých úrovních hlasitosti. Mohl by se tím zároveň poškodit i výrobek.

POZNÁMKA: Doporučujeme výrobek nepoužívat během nabíjení, jelikož by se tím mohla zkrátit životnost baterie.

BEZPEČNOST BATERIE

Nesmí dojít ke zkratování napájecího bodu.
V případě netěsnosti baterie a dlaní zabraňte kontaktu kapaliny s kůží či očima. Pokud bolo ke kontaktu, omyjte postižené místo velkým množstvím vody a vyhledejte lékařskou pomoc.
Baterie uchovávejte mimo dosah dětí.
Baterie nemačkejte, neprocipujte, nerozebírejte ani jinak nepoškozujte.
Neskladujte při teplotách nad 60 °C.
Neskladujte na přímém slunečním svitle.
Nevyhazujte vybité baterie do běžného odpadu.
Nevystavujte baterie teplu ani ohni, protože by mohl explodovat.
Po vyčerpání baterie odneste výrobek do místní recyklační stanice. Další podrobnosti vám sdělí místní úřady.
Tento výrobek je vybaven 3,7V lithium-iontovou dobíjecí baterií s kapacitou 2000 mAh (není vyjímatelná).

Prohlášení o shodě

Společnost Ultimate Products UK Ltd. tímto prohlašuje, že tento výrobek splňuje základní požadavky a další ustanovení směrnice 2014/53/EU.
Informace o prohlášení o shodě lze získat na adrese:
Ultimate Products UK Ltd., Victoria Street, Manchester OL9 0DD, **UK**.
Ultimate Products Europe Ltd.,
19 Baggot Street Lower, Dublin D02 X658, **ROI**.
nebo **https://www.uppic.com/pulsarcompliance/**
C. modelu EE7508

Péče a údržba

Otřete repasovitor měkkým hadříkem, který nepouští vlákna.

V ŽÁDNÉM PŘÍPADĚ: K čištění reproduktoru nepoužívejte abrazivní čistící prostředky. Nevystavujte reproduktor extrémně vysokým nebo nízkým teplotám. Reproduktor neupouštějte. Nepokoušejte se reproduktor rozebrat. Nevhazujte reproduktor do ohně, nebot by došlo k explozi.

Návod k použití

Nabíjení baterie

Tento reproduktor je vybaven 3,7V lithium-iontovou dobíjecí baterií s kapacitou 2000 mAh (není vyjímatelná). Před prvním použitím doporučujeme baterii plně nabít. To bude trvat cca 5 hodin. Připojte konektor USB Type-C nabíjecího kabelu k portu USB do 5V nabíjecího portu ⎓ na reproduktoru a druhý konec připojte do kompatibilního portu USB.
Během nabíjení bude kontrolka LED nabíjení svítit červeně. Po úplném nabití baterie kontrolka LED zhasne. Opatrně odpojte kabel. Pro konce kabelu USB a bezpečně jej uložte pro pozdější použití.

POZNÁMKA: "Maximální doba přehrávání 7 hodin je založena na 70% hlasitosti s vypnutou funkcí osvětlení LED.

Používání reproduktoru

Základní funkce

Zapněte reproduktor stisknutím a podržením tlačítka „⏻” po dobu přibližně 3 sekund, než zazní tón.
Skladbu pozastavíte stisknutím tlačítka „▶”. Chcete-li v přehrávání pokračovat, znovu tlačítko stiskněte.
Chcete-li přejít na další skladbu, stiskněte a podržte tlačítko „+”.
Stisknutím a podržením tlačítka „–” přehrajete předchozí skladbu.
Chcete-li upravit hlasitost reproduktoru, jedním stisknutím tlačítka „+” zvýšíte hlasitost a jedním stisknutím tlačítka „–” hlasitost snížíte.
Po zapnutí reproduktoru se automaticky aktivují kontrolky LED měnící barvu. Jedním stisknutím tlačítka „☀” můžete procházet různé možnosti světel LED, která mění barvu. Poslední možnost vypne světla.
Stisknutím tlačítka „**BASS**” zvýšíte úroveň basů. Zazní tón na znamení, že úroveň basů se zvýšila. Dalším stisknutím tlačítka vrátíte nastavení zpět do původního stavu. Zazní tón na znamení, že úroveň basů se změnila.
Chcete-li reproduktor vypnout, stiskněte a podržte tlačítko „⏻” přibližně po dobu 3 sekund.

POZNÁMKA: Režim basů bude fungovat pouze v případě, že je reproduktor v režimu Bluetooth/TF/USB. Při použití reproduktoru v režimu Aux nebude fungovat.

Režimy

Před použitím některého z následujících režimů musí být reproduktor zapnutý.

Režim Bluetooth

Párování se zařízením kompatibilním s technologií Bluetooth

KROK 1: Jakmile je reproduktor zapnutý, zazní hlasový signál na znamení, že je reproduktor připraven ke spárování se zařízením s podporou Bluetooth.
KROK 2: Vyhledejte reproduktor pomocí zařízení s podporou Bluetooth. Vyberte možnost **„PULSAR BOOMBOX”** pro připojení a párování. Po navázání spojení reproduktor přehraje zvuk jako signál, že došlo ke spárování zařízení.
KROK 3: Chcete-li od reproduktoru odpojit nebo odebrat zařízení s podporou Bluetooth, vypněte funkci Bluetooth na kompatibilním zařízení. Reproduktor lze rovněž spárovat s novým kompatibilním zařízením.

POZNÁMKA: Po připojení lze zvuk ovládat pomocí příslušných ovládacích prvků na zařízení s podporou Bluetooth.

Připojení k jinému reproduktoru TWS

KROK 1: Zapněte oba reproduktory. Dvakrát stiskněte tlačítko **„M/TWS”** na obou reproduktorech a zazní tón, který signalizuje, že oba reproduktory byly úspěšně sparovány. Kontrolka LED zůstane svítit.
KROK 2: Připojte oba reproduktory k zařízení kompatibilnímu s technologií Bluetooth podle pokynů v části **„Párování se zařízením kompatibilním s technologií Bluetooth”**. Po navázání připojení Bluetooth zůstanou kontrolky LED na obou reproduktorech svítit Při přehrávání hudby začnou kontrolky LED blikat.
KROK 3: Chcete-li od sebe reproduktory odpojit, stiskněte dvakrát tlačítko **„M/TWS”** na obou reproduktorech. Ozve se tón na znamení, že párování bylo odpojeno, a na obou reproduktorech začnou blikat kontrolky LED.

Karta TF / režim USB

KROK 1: Chcete-li používat režim karty TF, vložte kartu TF (není součástí balení) do slotu pro kartu TF. Reproduktor se automaticky přepne do režimu karty micro SD.
KROK 2: Chcete-li používat režim USB, vložte do portu USB kompatibilní USB disk. Reproduktor se automaticky přepne do režimu USB.

KROK 3: Pokud se reproduktor automaticky nepřepne do režimu karty micro SD nebo USB, tisknête tlačítko **„M/TWS”**, dokud nebude vybrán.

POZNÁMKA: Po připojení lze zvuk ovládat pomocí reproduktoru. Při použití režimu karty micro SD by neměl být do zařízení vložen USB disk a naopak, jelikož by takto mohlo dojít k rušení přehrávání. Reproduktor rozpozná pouze audio soubory MP3. Pokud jsou na kartě micro SD nebo USB disku jiné soubory, může to bránit v přehrávání.

Režim Aux.

KROK 1: Připojte jeden konec kabelu pro vnější zdroj (Aux.) ke vstupnímu portu Aux. na reproduktoru a druhý konec do přehrávače MP3 nebo jiného kompatibilního zdroje zvuku. Reproduktor se automaticky přepne do režimu Aux.
KROK 2: Pokud se reproduktor automaticky nepřepne do režimu Aux., tisknête tlačítko **„M/TWS”** dokud nebude vybrán.

Odstraňování problémů

Reproduktor nelze zapnout.
Reproduktor je vybitý. Nabijte reproduktor podle pokynů v části **„Nabíjení baterie”**.

Reproduktor nevydává žádný zvuk.
Úroveň hlasitosti je nastavena příliš nízko. Zkontrolujte, zda je úroveň hlasitosti nastavena na slyšitelnou úroveň a odpovídajícím způsobem ji upravte pomocí připojeného zařízení.
Reproduktor není spárovaný se zařízením kompatibilním s technologií Bluetooth. Postupujte podle pokynů v části **„Režim Bluetooth”**.

Zařízení nelze spárovat s reproduktorem.
Zařízení Bluetooth není s reproduktorem kompatibilní. Ujistěte se, že je zařízení Bluetooth kompatibilní s reproduktorem a že je zapnutá funkce Bluetooth.

Baterie reprodutoru se rychle vybíjí.
Úroveň hlasitosti je nastavena příliš vysoko. Nadměrné používání reproduktoru při vysokých hlasitostech baterii rychle vybíjí. Nabijte reproduktor podle pokynů uvedených v části **„Nabíjení baterie”** a pro delší výdrž baterie poslouchejte při nižší hlasitosti.
Baterie může dosahovat konce své životnosti a reproduktor bude třeba zlikvidovat. Viz část **„BEZPEČNOST BATERIE”**.

Specifikace

Kód produktu: EE7508ACTCO
verze Bluetooth: 5.3
Dosah bezdrátového připojení: Až 25 m˜
Výstup reproduktoru: 2 x 10 W
Napájecí zdroj: 5 V ⎓
Pracovní napětí: 3,7 V
Frekvenční rozsah: 150 Hz až 20 kHz
Dobíjecí baterie: 2000 mAh
Provozní frekvence: 2,4 GHz
Max. RF výstup: <6 dBm

˜Účinný dosah může být v důsledku výskytu překážek mezi připojenými zařízeními nižší.

SK | Uchovajte si tento návod na budúce použitie.

BEZPEČNOSTNÉ POKYNY

- Pri používaní elektrických výrobkov je potrebné vždy dodržiavať základné bezpečnostné opatrenia.
- Výrobok a jeho príslušenstvo uchovávajte mimo dosahu detí.
- Malé časti uchovávajte mimo dosahu detí, pretože môžu predstavovať nebezpečenstvo udusenia.
- Je potrebné dohliadnuť na to, aby sa deti do 8 rokov s výrobkom nehrali.
- Tento výrobok nie je hračka.
- Tento výrobok neobsahuje žiadne diely, ktorých údržbu môže vykonávať používateľ. V prípade, že výrobok a akékoľvek jeho príslušenstvo nefungujú správne alebo sú poškodené, produkt by sa mal recyklovať.
- Výrobok a jeho príslušenstvo uchovávajte mimo dosahu zdrojov tepla, priameho slnečného žiarenia, vlhkosti, vody a iných tekutín alebo ostrých hrán, ktoré by mohli spôsobiť poškodenie.
- Dbajte na to, aby bol výrobok dobre vetraný.
- V blízkosti výrobku nenechávajte žiadne predmety, ktoré by sa mohli poškodiť vplyvom magnetizmu (platobné karty a pod.).
- Nemanipulujte s výrobkom mokrými rukami.
- Výrobok nepoužívajte, ak bol vystavený vode, vlhkosti alebo akýmkoľvek iným kvapalinám, aby sa predišlo úrazu elektrickým prúdom, výbuchu a/alebo vášmu zraneniu a poškodeniu výrobku.
- Výrobok nepoužívajte na iné účely, než na ktoré je určený.
- Nepoužívajte príslušenstvo, ktoré nie je dodávané spolu s výrobkom.
- Do otvorov nevkladajte žiadne predmety.
- Tento výrobok je určený len na domáce použitie. Nemal by sa používať na komerčné účely.

Hudbu nepočúvajte príliš hlasno po dlhú dobu, aby sa predišlo poškodeniu sluchu – môže to tiež poškodiť výrobok.

POZNÁMKA: Odporúča sa nepoužívať výrobok počas nabíjania, pretože to môže znížiť životnosť batérie.

BEZPEČNOSŤ BATÉRIE

Napájacie svorky sa nesmú skratovať.
V prípade úniku kvapaliny z batérie alebo z akumulátora dbajte na to, aby nedošlo k jej kontaktu s pokožkou alebo očami. V prípade kontaktu postihnutié miesto umyte veľkým množstvom vody a vyhľadajte lekársku pomoc.
Sekundárne články a batérie musia byť pred použitím nabité. Po dlhšej dobe skladovania môže byť potrebné články alebo batérie niekoľkokrát nabiť a vybiť, aby dosiahli maximálny výkon.
Batérie uchovávajte mimo dosahu detí.
Batérie nedrvte, neprepichujte, nerozoberajte ani inak nepoškodzujte.
Neskladujte ich pri teplote vyššej ako 60 °C.
Vyhýbajte sa skladovaniu na priamom slnečnom svetle.
Vybité batérie nevyhadzujte do komunálneho odpadu.
Batérie nevystavujte teplu ani ohňu, pretože by mohli explodovať.
Po vybití batérií zaneste výrobok do miestneho recyklačného strediska. Podrobnejšie informácie vám poskytnú miestne úrady.
Výrobok obsahuje nabíjateľnú lítium-iónovú batériu 3,7 V s kapacitou 2000 mAh (nie je možné ju vybrať).

NOTA: O tempo de reprodução máximo de 7 horas com base em 70% de volume com a função de luz LED desativada.

Utilizar a coluna

Funcionalidade básica

Ligue a coluna mantendo premido o botão "⏻" durante cerca de 3 segundos, até ouvir um sinal sonoro.
Coloque uma faixa em pausa premindo uma vez o botão "▶"; prima novamente para retomar a faixa.
Para mudar para a faixa seguinte, mantenha premido o botão "+".
Reproduza a faixa anterior mantendo premido o botão "–".
Para ajustar o volume da coluna, prima o botão "+" uma vez para aumentar o volume e prima o botão "–" uma vez para diminuir o volume.
As luzes LED com mudança de cor são automaticamente ativadas quando a coluna é ligada. Prima o botão "☀" uma vez para percorrer as diferentes opções de cor. A última opção de cor desliga as luzes.
Prima "**BASS**" para aumentar o nível de graves. Será emitido um sinal sonoro para indicar que o nível de graves foi aumentado. Prima novamente para reverter para o seu estado original. Será emitido um sinal sonoro para indicar que o nível de graves foi alterado.
Mantenha premido o botão "⏻" durante cerca de três segundos para desligar a coluna.

NOTA: O modo de graves só funciona quando a coluna está no modo Bluetooth/TF/USB. Não funciona ao utilizar a coluna no modo Aux.

Modos

A coluna tem de estar ligada antes de utilizar qualquer um dos modos que se seguem.

Modo Bluetooth

Emparelhar com um dispositivo compatível com Bluetooth

PASSO 1: quando a coluna estiver ligada, é reproduzida um som para indicar que a coluna está pronta para ser emparelhada com um dispositivo compatível com Bluetooth.
PASSO 2: procure a coluna utilizando um dispositivo compatível com Bluetooth. Selecione "**PULSAR BOOMBOX**" para conetar e emparelar el altavoz. Una vez establecida la conexión, sonará una voz para indicar que los dispositivos están emparejados.
PASSO 3: Para desemparelar o eliminar um dispositivo compatible con Bluetooth del altavoz, desactive la función Bluetooth en el dispositivo compatible. Ahora el altavoz se puede emparejar con otro dispositivo compatible.

NOTA: uma vez estabelecida a ligação, o som pode ser controlado através dos controlos relevantes no dispositivo Bluetooth compatível.

Estabelecer ligação a outra coluna TWS

PASSO 1: ligue ambas as colunas. Prima "**M/TWS**" duas vezes em qualquer coluna e será emitido um sinal sonoro para indicar que ambas as colunas foram emparelhadas com sucesso. A luz indicadora LED permanece acesa.
PASSO 2: ligue as duas colunas a um dispositivo compatível com Bluetooth seguindo as instruções na secção "**Emparelhar com um dispositivo compatível com Bluetooth**". Assim que tiver sido estabelecida uma ligação Bluetooth, as luzes indicadoras LED permanecem acesas em ambas as colunas. Ao reproduzir música, as luzes indicadoras LED começam a piscar.
PASSO 3: para desemparelhar as colunas, prima "**M/TWS**" duas vezes em qualquer uma das colunas. Será emitido um sinal sonoro para indicar que o emparelhamento foi desligado e as luzes indicadoras LED em ambas as colunas começam a piscar.

Cartão TF/Modo USB

PASSO 1: para utilizar o modo cartão TF, insira um cartão micro TF (não incluído) na ranhura para cartões TF. A coluna muda automaticamente para o modo de cartão micro SD.
PASSO 2: para utilizar o modo USB, insira uma unidade USB compatível na porta USB. A coluna muda automaticamente para o modo USB.
PASSO 3: se a coluna não mudar automaticamente para o modo de cartão micro SD/USB, prima o botão "**M/TWS**" até selecionar a operação pretendida.

NOTA: após estabelecer ligação, o som pode ser controlado através da coluna. Não deve ser inserida nenhuma unidade USB durante a utilização no modo de cartão micro SD, nem vice-versa, pois tal pode interferir com a reprodução. A coluna reconhece apenas ficheiros de áudio MP3; se existirem outros ficheiros no cartão micro SD ou na unidade USB, isto pode impedir a reprodução na coluna.

Modo Aux.

PASSO 1: ligue uma extremidade do cabo de entrada Aux. à porta de entrada Aux. da coluna e a outra extremidade a um leitor de MP3 ou a outra fonte de áudio compatível. A coluna muda automaticamente para o modo Aux.
PASSO 2: se a coluna não mudar automaticamente para o modo Aux., prima o botão "**M/TWS**" até selecionar a operação pretendida.

Resolução de problemas

A coluna não tem som.
A coluna ficou sem carga. Carregue a coluna seguindo as instruções na secção "**Carregar a bateria**".

A coluna não tem som.
O nível de volume está demasiado baixo. Verifique se o nível do volume está definido para um nível audível e ajuste em conformidade com o dispositivo ligado.
A coluna não está emparelhada com um dispositivo compatível com Bluetooth. Siga as instruções na secção "**Modo Bluetooth**".

Não é possível emparelhar um dispositivo com a coluna.
O dispositivo Bluetooth não é compatível com a coluna. Verifique se o dispositivo Bluetooth é compatível com a coluna e se a função Bluetooth está ligada.

O nível de bateria da coluna diminui rapidamente.
O nível de volume está demasiado alto. A utilização excessiva da coluna com volumes elevados descarrega rapidamente a bateria. Carregue a bateria seguindo as instruções na secção "**Carregar a bateria**" e utilize um nível de volume mais baixo para obter melhores resultados.
A bateria pode estar a atingir o fim da vida útil e a coluna terá de ser eliminada. Consulte a secção "**SEGURANÇA DA BATERIA**".

Especificações

Código do produto: EE7508ACTCO
Versão Bluetooth: 5.3
Alcance sem fios: até 25 m˜
Saída da coluna: 2 x 10 W
Fonte de alimentação: 5 V ⎓
Tensão de funcionamento: 3,7 V
Alcance de frequência: 150 Hz–20 KHz
Bateria recarregável: 2000 mAh
Frequência de funcionamento: 2,4 GHz
Saída de RF máx.: <6 dBm

˜O alcance efetivo pode ficar reduzido devido à presença de obstáculos entre os dispositivos ligados.

RO | Păstrați instrucțiunile pentru consultare viitoare.

INSTRUCȚIUNI PRIVIND SIGURANȚA

- Când folosiți produse electrice, respectați întotdeauna măsurile de precauție de bază.
- A nu se lăsa produsul și accesoriile acestuia la îndemâna copiilor.
- A nu se lăsa piesele mici la îndemâna copiilor, deoarece acestea pot reprezenta pericol de inecare.
- Copiii cu vârsta sub 8 ani trebuie supravegheați pentru a vă asigura că nu se joacă cu produsul.
- Acest produs nu este o jucărie.
- Acest produs nu conține piese care pot fi reparate de către utilizator. Dacă produsul și oricare dintre accesoriile sale nu funcționează corect sau sunt defecte, produsul trebuie să fie reciclat.
- A nu se expune produsul și accesoriile sale la surse de căldură, lumina directă a soarelui, umiditate, apă și orice alt lichid sau mucegai. Produsul trebuie tratat cu grijă pentru a nu fi deteriorat.
- Asigurați-vă că produsul este bine ventilat.
- Nu lăsați în apropierea produsului obiecte ce favorizează magnetismul (cărți de credit etc.).
- Nu folosiți produsul cu mâinile ude.
- Nu folosiți produsul dacă a fost expus la apă, umezeală sau orice alt lichid pentru a preveni șocurile electrice, explozia și/sau accidentările cauzate persoanelor și daunele cauzate produsului.
- Nu utilizați produsul în alt scop decât cel destinat.
- Nu utilizați alte accesorii decât cele furnizate.
- Nu introduceți obiecte în niciuna dintre deschizături.
- Acest produs este destinat exclusiv uzului casnic. Nu trebuie folosit în scopuri comerciale.

Pentru a preveni pierderea iremediabilă a auzului, nu ascultați cu un nivel ridicat al volumului pentru perioade îndelungate de timp; în caz contrar, puteți deteriora și produsul.

NOTĂ: Nu recomandăm utilizarea produsului în timpul încărcării deoarece ar putea reduce durata de viață a bateriei.

SIGURANȚA BATERIEI

Bornele de alimentare nu trebuie scurtcircuitate.
În cazul în care bateriile sau celulele prezintă scurgeri, nu permiteți contactul lichidului cu pielea sau ochii. În caz de contact, spălați zona afectată cu o cantitate abundentă de apă și căutați sfatul medicului.
Bateriile și celulele secundare trebuie să fie încărcate înainte de utilizare. După perioade îndelungate de depozitare, poate fi necesară încărcarea și descărcarea bateriilor și celulelor de câteva ori pentru a obține performanță maximă.
A nu se lăsa bateriile la îndemâna copiilor.
Nu deformați, străpungeți, demontați sau deteriorați în orice alt mod bateriile.
Nu depozitați la temperaturi mai mari de 60 °C.
Evitați depozitarea în lumina directă a soarelui.
Nu eliminați bateriile descărcate împreună cu gunoiul menajer.
Nu expuneți bateria la căldură sau foc, deoarece pot exploda.
După ce bateriile s-au descărcat, eliminați produsul la un centru local de reciclare. Contactați autoritățile guvernamentale locale pentru detalii suplimentare.
Acest produs este echipat cu o baterie litiu ion reîncărcabilă de 3,7 V 2000 mAh (nedetașabilă).

Declarație de conformitate

Ultimate Products UK Ltd. declară prin prezenta faptul că acest produs este conform cu cerințele esențiale și alte dispoziții ale directivei 2014/53/UE.
Declarația de conformitate poate fi consultată la:
Ultimate Products UK Ltd., Victoria Street, Manchester OL9 0DD, **UK**.
Ultimate Products Europe Ltd., 19 Baggot Street Lower, Dublin D02 X658, **ROI**.
sau **https://www.uppic.com/pulsarcompliance/**
Nr. model EE7508

Îngrijire și întreținere

Ștergeți boxa cu o cârpă moale, care nu lasă scame.

NU: Utilizați solvenți de curățare abrazivi pentru a curăța boxa. Expuneți boxa la temperaturi extreme de căldură sau de scăzute. Scăpați pe jos boxa. Încercați să dezasamblați boxa. Eliminați boxa în foc deoarece poate exploda.

Instrucțiuni de utilizare

Încărcarea bateriei

Boxa este echipată cu o baterie litiu reîncărcabilă de 3,7 V 2000 mAh (nedetașabilă). Se recomandă încărcarea completă a bateriei înainte de prima utilizare; acest proces durează aprox. 5 ore. Conectați capătul USB tip C al cablului de încărcare USB la portul de încărcare tip C de 5 V ⎓ de pe boxă și celălalt capăt la un port USB compatibil.
În timpul încărcării, LED-ul indicator pentru încărcare va lumina în roșu. După ce bateria s-a încărcat complet, LED-ul indicator se va stinge.
Deconectați cu atenție ambele capete ale cablului de încărcare USB și depozitați-l în siguranță pentru utilizare viitoare.

NOTĂ: Durata maximă de redare de 7 ore se bazează pe un volum de 70 % cu funcția de lumină LED dezactivată.

Utilizarea boxei

Funcții de bază

Porniți boxa apăsând și menținând apăsat butonul „⏻” timp de aprox. 3 secunde până se aude un semnal sonor. Puneți pe pauză o piesă apăsând butonul „▶”; apăsați-l din nou pentru a relua redarea piesei.
Pentru a trece la următoarea piesă, apăsați și mențineți apăsat butonul „+”.
Redați piesa anterioară apăsând și menținând apăsat butonul „–”.
Pentru a regla volumul boxei, apăsați butonul „+” o dată pentru a crește volumul și apăsați butonul „–” o dată pentru a reduce volumul.
Luminile cu LED care își schimbă culoarea se vor activa automat când boxa este pornită. Apăsați butonul „☀” o dată pentru a derula prin diferite opțiuni de culoare. Ultima opțiune de culoare va opri lumina.
Apăsați butonul „**BASS**” pentru a crește nivelul basului. Se va auzi un semnal sonor pentru a semnaliza că nivelul basului a fost crescut. Apăsați din nou pentru a reveni la starea inițială. Se va auzi un semnal sonor pentru a semnaliza că nivelul basului a fost modificat.
Apăsați și mențineți apăsat butonul „⏻” timp de aprox. 3 secunde pentru a opri boxa.

NOTĂ: Modul Bas va funcționa numai dacă boxa este în modul Bluetooth/TF/USB. Nu va funcționa dacă boxa este utilizată în modul Aux.

Moduri

Boxa trebuie să fie pornită înainte de a utiliza oricare dintre următoarele moduri.

Modul Bluetooth

Asocierea cu un dispozitiv compatibil cu Bluetooth

PASUL 1: După ce boxa a fost pornită, un semnal sonor va semnaliza faptul că este pregătită pentru a fi asociată cu un dispozitiv compatibil cu Bluetooth.
PASUL 2: Căutați boxa folosind un dispozitiv compatibil cu Bluetooth. Selectați „**PULSAR BOOMBOX**” pentru conectare și asociere. După ce conexiunea s-a realizat, un semnal sonor va semnaliza faptul că dispozitivele sunt asociate.
PASUL 3: Pentru a anula asocierea sau a elimina un dispozitiv compatibil cu Bluetooth de la boxă, opriți funcția Bluetooth de pe dispozitivul compatibil. Boxa poate fi asociată acum cu un nou dispozitiv compatibil.

NOTĂ: După conectare, sunetul poate fi controlat folosind comenzile relevante de pe dispozitivul compatibil cu Bluetooth.

Conectarea la o altă boxă TWS

PASUL 1: Porniți ambele boxe. Apăsați butonul „**M/TWS**” de pe oricare dintre boxe de două ori și se va auzi un semnal sonor pentru a indica că ambele boxe au fost asociate cu succes. LED-ul indicator va rămâne aprins.
PASUL 2: Conectați ambele boxe la un dispozitiv compatibil cu Bluetooth urmând instrucțiunile din secțiunea intitulată „**Asocierea cu un dispozitiv compatibil cu Bluetooth**”. După ce s-a realizat o conexiune Bluetooth, LED-urile indicatoare vor rămâne aprinse pe ambele boxe. La redarea de muzică, LED-urile indicatoare vor lumina intermitent.
PASUL 3: Pentru a deconecta boxele între ele, apăsați butonul „**M/TWS**” de pe oricare dintre boxe de două ori. Un semnal sonor va indica faptul că asocierea a fost anulată și LED-urile indicatoare de pe ambele boxe vor lumina intermitent.

Mod card TF /USB

PASUL 1: Pentru a utiliza modul Card TF, introduceți un card TF (nu este inclus) în fanta pentru cardul TF. Boxa va comuta automat în modul Card micro SD.
PASUL 2: Pentru a utiliza modul USB, introduceți o unitate USB compatibilă în portul USB. Boxa va comuta automat în modul USB.
PASUL 3: Dacă boxa nu comută automat în modul Card micro SD/USB, apăsați butonul „**M/TWS**” până când operația dorită este selectată.

NOTĂ: După conectare, sunetul poate fi controlat folosind boxa. Nu trebuie conectată nicio unitate USB în timp ce folosiți modul Card micro SD sau invers, deoarece în caz contrar redarea poate fi afectată. Boxa va recunoaște numai fișiere audio MP3; dacă există și alte fișiere pe cardul micro SD sau unitatea USB, este posibil ca boxa să nu înceapă redarea.

Modul Aux.

PASUL 1: Conectați un capăt al cablului auxiliar de intrare la portul de intrare auxiliar de pe boxă și celălalt capăt la un player MP3 sau altă sursă audio compatibilă. Boxa va comuta automat în modul Aux.
PASUL 2: Dacă boxa nu comută automat în modul Aux., apăsați butonul „**M/TWS**” până când operația dorită este selectată.

Depanare

Boxa nu pornește.
Boxa are bateria descărcată. Încărcați boxa urmând instrucțiunile din secțiunea intitulată „**Încărcarea bateriei**”.

Boxa nu are sunet.
Nivelul volumului este setat prea mic. Verificați ca nivelul volumului să fie setat la un nivel audibil și reglați corespunzător cu dispozitivul conectat.
Boxa nu este asociată cu un dispozitiv compatibil cu Bluetooth. Urmați instrucțiunile din secțiunea intitulată „**Modul Bluetooth**”.

Imposibilitatea de a asocia un dispozitiv cu boxa.
Dispozitivul cu Bluetooth nu este compatibil cu boxa. Verificați dacă dispozitivul cu Bluetooth este compatibil cu boxa și dacă funcția Bluetooth este pornită.

Nivelul de încărcare a boxei scade rapid.
Nivelul volumului este prea ridicat. Utilizarea excesivă a boxei la volum ridicat va descărca bateria rapid. Încărcați boxa urmând instrucțiunile din secțiunea intitulată „**Încărcarea bateriei**” și ascultați la un volum mai redus pentru rezultate mai bune.
Este posibil ca bateria să se apropie de finalul duratei de viață și boxa trebuie să fie eliminată Consultați secțiunea intitulată „**SIGURANȚA BATERIEI**”.

Specificații

Cod produs: EE7508ACTCO
Versiune Bluetooth: 5.3
Acoperire wireless: Până la 25 m˜
Putere boxă: 2 x 10 W
Alimentare electrică: 5 V ⎓
Tensiune de exploatare: 3,7 V
Interval de frecvență: 150 Hz–20 KHz
Baterie reîncărcabilă: 2000 mAh
Frecvență de funcționare: 2,4 GHz
Putere RF maximă: <6 dBm

˜Raza de acoperire poate fi mai mică din cauza prezenței unor obstacole între dispozitivele conectate.