DESCRIPTION OF PARTS

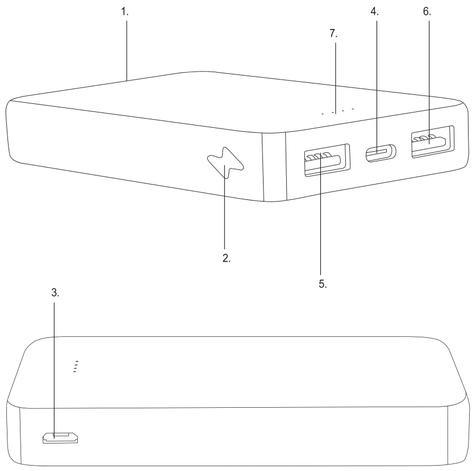

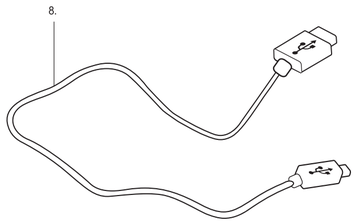

1. 5000 mAh Powerbank
2. ON/OFF button (**ON/OFF**)
3. Micro USB input port
4. Type-C output port
5. USB output port 1
6. USB output port 2
7. Power indicator lights
8. Micro USB to USB Charging Cable

EN

1. 5000 mAh Powerbank
2. Ein-/Ausschaltknopf (**ON/OFF**)
3. Micro-USB-Eingangsport
4. Ausgangsport Typ C
5. USB-Ausgangsport 1
6. USB-Ausgangsport 2
7. Status-Lichtanzeige
8. Micro-USB-zu -USB-Ladekabel

DE

1. Batterie externe 5 000 mAh
2. Bouton Marche/Arrêt (**ON/OFF**)
3. Port d'entrée micro USB
4. Port de sortie USB type C
5. Port de sortie USB 1
6. Port de sortie USB 2
7. Témoins lumineux d'alimentation
8. Câble de recharge micro USB vers USB

FR

1. Batería externa de 5000 mAh
2. Botón de encendido/ apagado (**ON/OFF**)
3. Puerto de entrada micro USB
4. Puerto de salida de tipo C
5. Puerto de salida USB 1
6. Puerto de salida USB 2
7. Indicadores luminosos de potencia
8. Cable de carga de micro USB a USB.

ES

1. Powerbank da 5000 mAh
2. Tasto accensione/ spegnimento (**ON/OFF**)
3. Ingresso micro USB
4. Porta di ingresso/ uscita Tipo C
5. Porta di uscita USB 1
6. Porta di uscita USB 2
7. Spie di carica
8. Cavo di ricarica da micro USB a USB

IT

1. Powerbank van 5000 mAh
2. AAN/UIT-knop (**ON/OFF**)
3. Micro-USB-ingangspoort
4. Type-C-uitgangspoort
5. USB-uitgangspoort 1
6. USB-uitgangspoort 2
7. Stroomindicatielampjes
8. Micro-USB-naar -USB-oplaadkabel

NL

1. Bateria de reserva portátil 5000 mAh
2. Botão ligar/desligar (**ON/OFF**)
3. Porta de entrada micro USB
4. Porta de saída Tipo-C
5. Porta de saída USB 1
6. Porta de saída USB 2
7. Luzes indicadoras de energia
8. Cabo de carregamento Micro USB para USB

PT

1. Powerbank 5000 mAh
2. Przycisk włączania/ wyłączania (**ON/OFF**)
3. Port wejściowy micro USB
4. Port wyjściowy typu C
5. Port wyjściowy USB 1
6. Port wyjściowy USB 2
7. Kontrolki zasilania
8. Przewód do ładowania micro USB – USB

PL

1. Prenosna baterija 5000 mAh
2. Gumb za vklop/izklop (**ON/OFF**)
3. Vhodna vrata mikro USB
4. Izhodna vrata tipa C
5. Izhodna vrata USB 1
6. Izhodna vrata USB 2
7. Indikatorske lučke za preostalo napolnjenost
8. Polnilni kabel mikro USB v USB

SL

1. Powerbanka 5000 mAh
2. Tlačítko Zapnout/ Vypnout (**ON/OFF**)
3. Vstupní port Micro USB
4. Výstupní port typu C
5. Výstupní port USB 1
6. Výstupní port USB 2
7. Kontrolky napájení
8. Nabíjecí kabel micro USB na USB

CS

1. Powerbanka 5000 mAh
2. Vypínač (**ON/OFF**)
3. Vstupný port micro USB
4. Výstupný port typu C
5. Výstupný USB port 1
6. Výstupný USB port 2
7. Kontrolky napájania
8. Nabíjací kábel micro USB

SK

1. Φορητός φορτιστής 5000 mAh
2. Κουμπί ενεργοποίησης/ απενεργοποίησης (**ON/OFF**)
3. Θύρα εισόδου Micro USB
4. Θύρα εξόδου Type-C
5. Θύρα εξόδου USB 1
6. Θύρα εξόδου USB 2
7. Ενδεικτικές λυχνίες ισχύος
8. Καλώδιο φόρτισης Micro USB σε USB

EL

1. 5000 mAh kapacitású külső akkumulátor
2. Be-/Kikapcsológomb (**ON/OFF**)
3. Mikro USB-bemeneti port
4. C-típusú kimeneti port
5. 1. USB-kimeneti port
6. 2. USB-kimeneti port
7. Bekapcsolást jelző fények
8. Mikro USB – USB-töltőkábel

HU

1. Baterie externă de 5000 mAh
2. Buton **ON/OFF** (PORNIRE/OPRIRE)
3. Port de intrare micro USB
4. Port de ieșire tip C
5. Port de ieșire USB 1
6. Port de ieșire USB 2
7. Indicatoare luminoase de alimentare
8. Cablu de încărcare micro USB la USB

RO

1. Carregador portátil de 5000 mAh
2. Botó d'encesa/apagat (**ON/OFF**)
3. Port d'entrada micro-USB
4. Port sortida de tipus C
5. Port de sortida USB 1
6. Port de sortida USB 2
7. Llums indicadors de càrrega
8. Cable de càrrega de micro-USB a USB

CA

Please retain instructions for future reference.

SAFETY INSTRUCTIONS

When using electrical products, basic safety precautions should always be followed.
Keep the product and USB cable out of the reach of children.
Children should be supervised to ensure that they do not play with the product.
Children aged from 8 years and people with reduced capabilities can use this product only if they have been given supervision and instruction on safe use of the product and understand the hazards involved.
This product is not a toy.
This product contains no user serviceable parts. If the product and any of its accessories are malfunctioning or damaged; recycle the product.
Keep the product away from other heat sources, direct sunlight, humidity, water and any other liquid.
Keep the USB cable away from any parts of the product that may become hot during use.
Do not operate the product with wet hands.
Do not operate the product if it has been exposed to water, moisture or any other liquid, to prevent against electric shock, explosion and/or injury to yourself and damage to the product.
Do not use the product for anything other than its intended use.
Do not use any accessories other than those supplied.
Do not cover the product when in use.
It is imperative to unplug the USB cable after the product has been used.
This product is intended for domestic use only. It should not be used for commercial purposes.

CAUTION: Risk of fire and burns. Do not open, crush, heat above 60 °C or incinerate. Follow the manufacturer's instructions.

BATTERY SAFETY

The supply terminals are not to be short-circuited.
In the event of a battery and cell leaking, do not allow the liquid to come in contact with the skin or eyes. If contact has been made, wash the affected area with copious amounts of water and seek medical advice.
Secondary cells and batteries need to be charged before use. After extended periods of storage, it may be necessary to charge and discharge the cells or batteries several times to obtain maximum performance.
Keep batteries out of the reach of children.
Do not crush, puncture, dismantle or otherwise damage batteries.
Do not store above 60 °C.
Avoid storage in direct sunlight.
Do not dispose of exhausted batteries in household waste.
Do not dispose of exhausted batteries in a fire as they may explode.
Once the batteries have been exhausted, dispose of the product at local recycling station. Contact the local government offices for further details.
This product is fitted with a 3.7 V 5000 mAh Lithium Polymer rechargeable battery (non-removable).

Electric and Electronic devices as well as batteries must not be disposed of with household waste. For more information about where you can drop off your waste product for recycling, please contact your local authority.

The used battery should not be thrown away with other waste. The battery must be collected, recycled or disposed of in an environmentally sound manner according to local regulations.

CAUTION

Before each use, check all USB cables for damage. If there are any signs of damage, discontinue use to prevent short-circuit faults and damage, only use the supplied USB charging cable to charge the product.
Do not use the supplied USB cable to charge other devices; this should only be used to charge the product itself.
Do not insert any USB cable into the output ports and input ports at the same time for any reason.

CARE AND MAINTENANCE

Wipe the powerbank with a soft, lint-free cloth.

DO NOT:

Use any abrasive cleaning solvents to clean the powerbank.
Expose the powerbank to extremely high or low temperatures.
Drop the powerbank.
Attempt to disassemble the powerbank.
Dispose of the powerbank in a fire as it will result in an explosion.

INSTRUCTIONS FOR USE

CHARGING THE BATTERY

The powerbank is fitted with a 5000 mAh rechargeable Li-polymer battery (non-removable). It is recommended that the battery is fully charged before first use; this will take approx. 4 hours.
The powerbank can be charged via Micro USB input. Connect the Micro USB connector on the USB charging cable (included) into the Micro USB input port on the powerbank and the other end to a compatible 5 V ⎓ USB port. Whilst charging, the power indicator lights will flash to signal the level of charge.
Once the battery has fully charged, all four power indicator lights will illuminate.
Carefully disconnect both ends of the USB charging cable and store it safely for future use.

WARNING: Do not insert the charging cable provided into the Micro USB input port and USB output ports on the product at the same time for any reason.

USING THE POWERBANK TO CHARGE OTHER DEVICES

Check that charging cables are not bent, wrapped tightly, or warped when stored. This can damage the internal cable and cause short-circuit faults when used, which will damage the powerbank and any connected device. Inspect charging cables before use; if there are any signs of damage, discontinue use immediately and seek a suitable replacement.

USING THE USB OUTPUT CHARGING PORTS

The powerbank has the ability to recharge devices via USB output ports 1 and 2. To charge such devices, insert a USB connector into the required USB output port on the powerbank and the other end into a compatible device.

NOTE: Both USB output ports can be used simultaneously to charge two devices however, the battery will drain faster.

USING THE TYPE-C OUTPUT CHARGING PORT

The powerbank has the ability to charge devices via Type-C output port.To charge such devices, plug the Type-C connector into the Type-C output port on the powerbank and the other end into a compatible device. Charging should be indicated on the compatible device.

CAUTION: Do not insert the charging cable into the Type-C output port and the Micro USB input port at the same time for any reason.

ON/OFF SWITCH

Press '**ON/OFF**' to switch on the powerbank and monitor the remaining power capacity of the powerbank. The powerbank will automatically switch off after approx. 40 seconds of inactivity.

LED Indicator	Remaining Power
· · · ·	100 %
· · ·	75 %
· ·	50 %
·	25 %
	0 %

TROUBLESHOOTING

The LED indicator lights do not illuminate after switching on the powerbank.
The battery power is exhausted. Recharge the powerbank and then check the power indicator lights.
The powerbank cannot be charged.
The USB charging cable is not connected properly; connect the USB charging cable properly.
The powerbank charging time is short.
The remaining battery power is high and hasn't exhausted; continue to use as normal.
The powerbank has reached the end of its service life or is malfunctioning.
If the power supply time does not last and is extremely short, even when the powerbank is fully charged, then the powerbank has reached the end of its service life. Purchase a new powerbank (service life varies depending upon frequency of use).
The powerbank cannot supply power to a device.
The charging cable between the powerbank and the device is not connected properly; reconnect the charging cable. The remaining battery power is low; recharge the powerbank.
The supply time to the device is short.
The connector or charging port on the device is dirty; clean it.
The powerbank has reached the end of its service life or is malfunctioning; purchase a new powerbank (service life varies depending upon frequency of use).
The powerbank is out of power or the remaining battery capacity is low; recharge the powerbank.
The powerbank will not charge the device.
The powerbank is designed to charge devices up to 1 A. If the output is exceeded, then the powerbank will either cut off or the charging time will be increased greatly. Always check the input port of the device to be charged. Check the charging cable for damage. If it shows any signs of damage, seek a suitable replacement.
Charging time is longer than usual.
The powerbank has reached the end of its service life or is malfunctioning; purchase a new powerbank (service life varies depending upon frequency of use).
The temperature of the surrounding environment is having an effect on the operation of the powerbank, move the powerbank into a more suitable climate.
The USB charging cable cannot be properly connected.
Check the USB charging cable and make sure that only the USB charging cable supplied is used when charging the powerbank. Some dust, dirt etc., may be in the port; clean the USB port.

WARNING: Do not short-circuit the powerbank. To avoid short-circuiting, keep the powerbank away from all metal objects (e.g., coins, hairpins, keys, etc.). The powerbank may become hot when charging. This is normal.

IT: FOGLIETTO ILUSTRATIVO: PAP 22
RACCOLTA CARTA
VERIFICA LE DISPOSIZIONI DEL TUO COMUNE

MADE IN CHINA / HERGESTELLT IN CHINA / FABRIQUÉ EN CHINE / ARTÍCULO HECHO EN CHINA / PRODOTTO IN CINA / GEMAAKT IN CHINA /FABRICADO NA CHINA/ WYPRODUKOWANO W CHINACH / VYROBENÉ V ČÍNE / IZDELANO NA KITAJSKEM / VYROBENO V ČÍNE / ΚΑΤΑΣΚΕΥΑΣΤΗΚΕ ΣΤΗΝ ΚΙΝΑ / SZÁRMAZÁSI HELY: KÍNA/ FABRICAT ÎN CHINA / FABRICAT A LA XINA.

FSC www.fsc.org MIX Paper from responsible sources FSC® C181400

Primark US Corp,
7171 Goodlett Farms Pkwy,
Cordova TN 38016, USA.
Distributed by: Primark Limited, 41 West Street,
Reading, RG1 1TZ UK.

RN CODE: 145478

SEASON CODE: SS23

CD050123/MD0000000/V1

POWERBANK
5000 mAh

Instruction Manual

PRIMARK®

SPECIFICATIONS

Product code: EE7322
Capacity: 5000 mAh, 18.5 Wh
Working voltage: 3.7 V
Micro USB input: 5 V ⎓ 1 A
USB output 1 & 2: 5 V ⎓ 1 A (Max)
Type-C output: 5 V ⎓ 1 A (Max)
Dimensions: Approx. 8.8 cm x 6.3 cm x 2 cm
Weight: Approx. 133 g
Max. operating temperature: 10–40 °C

This device complies with Part 15 of the FCC Rules. Operation is subject to the following two conditions: (1) this device may not cause harmful interference, and (2) this device must accept any interference received, including interference that may cause undesired operation.

FCC CAUTION:

Changes or modifications not expressly approved by the part responsible for compliance could void the user's authority to operate the equipment.

FCC STATEMENT:

This equipment has been tested and found to comply with the limits for a Class B digital device, pursuant to part 15 of the FCC Rules. These limits are designed to provide reasonable protection against harmful interference in a residential installation. This equipment generates, uses and can radiate radio frequency energy and, if not installed and used in accordance with the instructions, may cause harmful interference to radio communications. However, there is no guarantee that interference will not occur in a particular installation. If this equipment does cause harmful interference to radio or television reception, which can be determined by turning the equipment off and on, the user is encouraged to try to correct the interference by one or more of the following measures:
- Reorient or relocate the receiving antenna.
- Increase the separation between the equipment and the receiver.
- Connect the equipment into an outlet on a circuit different from that to which the receiver is connected.
- Consult the dealer or an experienced radio/TV technician for help.

Anwendungshinweise für den späteren Gebrauch bitte aufbewahren.

DE

SICHERHEITSHINWEISE

Beim Gebrauch elektrischer Produkte müssen stets grundlegende Sicherheitsvorkehrungen getroffen werden.
Das Produkt und das USB-Kabel außer Reichweite von Kindern aufbewahren.
Kinder sollten stets beaufsichtigt werden, damit sie nicht mit dem Gerät spielen.
Dieses Produkt kann von Kindern ab 8 Jahren und Personen mit eingeschränkten Fähigkeiten benutzt werden, sofern diese angemessen beaufsichtigt werden oder entsprechende Anleitungen zur sicheren Nutzung des Geräts erhalten haben und sich der möglichen Gefahren bewusst sind.
Dieses Produkt ist kein Spielzeug.
Dieses Produkt enthält keine Teile, die vom Nutzer gewartet werden müssen. Sollte das Produkt oder eines seiner Zubehörteile defekt oder beschädigt sein, entsorgen Sie es in einer Recycling-Station.
Das Produkt und sein Zubehör von Wärmequellen, direkter Sonneneinstrahlung, Feuchtigkeit, Wasser und anderen Flüssigkeiten fernhalten.
Das USB-Kabel von allen Teilen des Produkts fernhalten, die während des Gebrauchs heiß werden könnten.
Das Produkt nicht mit nassen Händen benutzen.
Das Produkt nicht anschalten, wenn es Wasser, Feuchtigkeit oder anderen Flüssigkeiten ausgesetzt wurde, um Stromschlag, Explosion und/oder Verletzungen sowie Beschädigungen am Produkt vorzubeugen.
Das Produkt nur für den dafür vorgesehenen Zweck benutzen.
Nur die Zubehörteile benutzen, die im Lieferumfang enthalten sind.
Das Produkt während des Gebrauchs nicht bedecken.
Das USB-Kabel muss nach Gebrauch des Geräts unbedingt herausgezogen werden.
Dieses Produkt ist nur für den Hausgebrauch bestimmt. Es darf nicht für kommerzielle Zwecke benutzt werden.

ACHTUNG: Brand- und Verbrennungsgefahr. Nicht öffnen, zerdrücken, Temperaturen über 60 °C aussetzen oder anzünden. Den Gebrauchsanweisungen des Herstellers folgen.

AKKUSICHERHEIT

Anschlussklemmen nicht kurzschließen.
Sollte aus dem Akku oder der Zelle Flüssigkeit austreten, diese nicht in Kontakt mit Haut oder Augen kommen lassen. Sollte Flüssigkeit an Haut oder Augen geraten sein, den betroffenen Bereich mit viel Wasser waschen und ärztlichen Rat einholen.
Sekundärzellen oder -batterien müssen vor Gebrauch aufgeladen werden. Nach einer längeren Lagerung kann ein mehrmaliges Auf- und Entladen der Zellen oder Batterien erforderlich sein, um eine maximale Leistung zu erreichen.
Batterien außer Reichweite von Kindern aufbewahren.
Akkus nicht zerquetschen, durchstechen, zerlegen oder anderweitig beschädigen.
Nicht bei über 60 °C lagern.
Nicht bei direkter Sonneneinstrahlung lagern.
Verbrauchte Akkus nicht im Hausmüll entsorgen.
Akkus nicht Hitze oder Feuer aussetzen, da sie explodieren können.
Verbrauchte Akkus bei der örtlichen Recycling-Station entsorgen. Die Regierungsbehörde vor Ort für mehr Informationen kontaktieren.
Für dieses Produkt ist ein wiederaufladbarer Lithium-Polymer-Akku mit 3,7 V 5000 mAh vorgesehen (nicht herausnehmbar).

Elektrische und elektronische Geräte sowie Batterien dürfen nicht im Hausmüll entsorgt werden. Nähere Informationen zu den Recyclingstellen für Altprodukte lassen sich bei den kommunalen Behörden erfragen.

Gebrauchte Batterien/Akkus dürfen nicht zusammen mit anderem Abfall entsorgt werden. Die Batterie muss gemäß den örtlichen Vorschriften gesammelt, recycelt oder umweltgerecht entsorgt werden.

ACHTUNG

Vor jedem Gebrauch alle USB-Kabel auf Beschädigungen prüfen. Bei Beschädigung den Gebrauch sofort einstellen. Um Defekten und Schäden durch Kurzschlüsse vorzubeugen, nur das mitgelieferte USB-Ladekabel zum Laden des Produkts benutzen.
Das mitgelieferte USB-Kabel nicht zum Laden anderer Geräte benutzen; es sollte nur für die Ladung des Produkts selbst benutzt werden.
Ein USB-Kabel niemals gleichzeitig in die Ausgangs- und Eingangsports stecken.

PFLEGE UND WARTUNG

Die Powerbank mit einem weichen, fusselfreien Tuch abwischen.

UNTER KEINEN UMSTÄNDEN:

Scheuermittel zum Reinigen der Powerbank benutzen.
Die Powerbank extrem hohen oder niedrigen Temperaturen aussetzen.
Die Powerbank fallen lassen.
Die Powerbank zu zerlegen versuchen.
Die Powerbank nicht im Feuer entsorgen, da es zu einer Explosion kommt.

GEBRAUCHSANWEISUNG

AKKU AUFLADEN

Die Powerbank ist mit einem Li-Polymer-Akku mit 5000 mAh ausgestattet (nicht herausnehmbar).
Es wird empfohlen, den Akku vor dem ersten Gebrauch vollständig aufzuladen; das dauert rund 4 Stunden.
Die Powerbank kann über einen Micro-USB-Eingang aufgeladen werden. Den Micro-USB-Stecker des USB-Ladekabels (im Lieferumfang enthalten) in den Micro-USB-Eingangsport an der Powerbank stecken und das andere Ende in einen kompatiblen 5 V ⎓ -USB-Anschluss stecken.
Beim Laden zeigt die LED-Lichtanzeige durch Blinken den Ladestatus an. Sobald der Akku vollständig geladen ist, leuchten alle vier Status-Lichtanzeigen auf.
Beide Enden des USB-Ladekabels vorsichtig trennen und für künftigen Gebrauch sicher lagern.

ACHTUNG: Das mitgelieferte Ladekabel niemals gleichzeitig in den Micro-USB-Eingangsport und die USB-Ausgangsports am Produkt stecken.

MIT DER POWERBANK ANDERE GERÄTE AUFLADEN

Überprüfen, ob Ladekabel beim Lagern nicht verbogen, eng umwickelt oder krumm sind. Das könnte zu Beschädigungen am internen Kabel führen und Kurzschlüsse bei Gebrauch hervorrufen, was die Powerbank und jedes verbundene Gerät beschädigen würde. Ladekabel vor Gebrauch überprüfen; sollte es Zeichen von Beschädigung geben, den Gebrauch sofort einstellen und durch geeignete Kabel ersetzen.

VERWENDUNG DER USB-AUSGANGS-LADEANSCHLÜSSE

Mit der Powerbank können Geräte über die USB-Ausgangsports 1 und 2 aufgeladen werden. Um derartige Geräte aufzuladen, einen USB-Stecker in den geforderten USB-Ausgangsport an der Powerbank und das andere Ende in ein kompatibles Gerät stecken.

HINWEIS: Es können beide USB-Ausgangsports zum gleichzeitigen Aufladen von zwei Geräten verwendet werden. Allerdings entlädt sich der Akku dann schneller.

VERWENDUNG DES TYP-C-AUSGANGS-LADEANSCHLÜSSE

Mit der Powerbank können Geräte über den Typ-C-Ausgangsport aufgeladen werden. Um derartige Geräte aufzuladen, den Typ-C-Stecker in den Typ-C-Ausgangsport an der Powerbank und das andere Ende in ein kompatibles Gerät stecken. Auf dem kompatiblen Gerät sollte angezeigt werden, dass es aufgeladen wird.

ACHTUNG: Kabel niemals gleichzeitig in den Typ-C-Ausgangsport und in den Micro-USB -Eingangsport stecken.

EIN-/AUSSCHALTER

„**ON/OFF**" drücken, um die Powerbank einzuschalten und die verbleibende Stromleistung der Powerbank zu überwachen. Bei Nichtgebrauch schaltet sich die Powerbank nach etwa 40 Sekunden automatisch aus.

LED-Lichtanzeige	Verbleibende Akkuladung
· · · ·	100 %
· · ·	75 %
· ·	50 %
·	25 %
	0 %

FEHLERBEHEBUNG

Die Status-LED-Lichtanzeige schaltet sich nach dem Einschalten der Powerbank nicht ein.
Die Akkuleistung ist aufgebraucht. Laden Sie die Powerbank auf und überprüfen Sie dann die Status-Lichtanzeige.
Die Powerbank kann nicht aufgeladen werden.
Das USB-Ladekabel ist nicht ordnungsgemäß eingesteckt; das USB-Ladekabel richtig einstecken.
Die Ladezeit der Powerbank ist kurz.
Die restliche Akkuleistung ist hoch und noch nicht aufgebraucht; normal fortfahren.
Die Powerbank hat das Ende ihrer Betriebsdauer erreicht oder funktioniert nicht richtig.
Wenn die Stromversorgungszeit nicht anhält und extrem kurz ist, selbst wenn die Powerbank vollständig geladen ist, hat die Powerbank das Ende ihrer Betriebsdauer erreicht. Kaufen Sie eine neue Powerbank (Betriebszeit schwankt je nach Einsatzhäufigkeit).
Die Powerbank kann ein Gerät nicht mit Strom versorgen.
Das Ladekabel zwischen Powerbank und Gerät ist nicht ordnungsgemäß eingesteckt; das Ladekabel richtig einstecken. Die restliche Akkuleistung ist niedrig; die Powerbank aufladen.
Die Stromversorgungszeit ist kurz.
Der Stecker oder Ladeanschluss am Gerät ist schmutzig; bitte reinigen.
Die Powerbank hat das Ende ihrer Betriebsdauer erreicht oder funktioniert nicht richtig. Kaufen Sie eine neue Powerbank (Betriebszeit hängt von der Einsatzhäufigkeit ab).
Die Powerbank ist leer oder die restliche Akkuleistung ist niedrig. Laden Sie die Powerbank auf.
Die Powerbank lädt das Gerät nicht.
Die Powerbank ist dazu bestimmt, Geräte bis zu 1 A zu laden. Wenn die Leistung überschritten ist, schaltet sich die Powerbank ab oder die Ladezeit erhöht sich erheblich. Immer den Eingangsport des zu ladenden Geräts überprüfen. Das Ladekabel auf Beschädigungen untersuchen. Sollte es Zeichen von Beschädigung geben, austauschen.
Die Ladezeit ist länger als gewöhnlich.
Die Powerbank hat das Ende ihrer Betriebsdauer erreicht oder funktioniert nicht richtig. Kaufen Sie eine neue Powerbank (Betriebszeit hängt von der Einsatzhäufigkeit ab).
Die Umgebungstemperatur wirkt sich auf den Betrieb der Powerbank aus; in eine Umgebung mit einem geeigneteren Klima bringen.
Das USB-Ladekabel kann nicht ordnungsgemäß eingesteckt werden.
Das USB-Ladekabel überprüfen und sicherstellen, dass nur das mitgelieferte USB-Ladekabel zum Laden der Powerbank benutzt wird. Es könnte sich Staub oder Schmutz usw. im Port befinden; den USB-Port reinigen.

ACHTUNG: Um einen Kurzschluss zu vermeiden, die Powerbank von allen Metallgegenständen fernhalten (z. B. Münzen, Haarklammern, Schlüsseln usw.). Die Powerbank kann beim Ladevorgang heiß werden. Das ist normal.

TECHNISCHE DATEN

Produktcode: EE7322
Kapazität: 5000 mAh, 18,5 Wh
Betriebsspannung: 3,7 V
Micro-USB-Eingang: 5 V ⎓ 1 A
USB-Ausgang 1 und 2: 5 V ⎓ 1 A (Max.)
Ausgang Typ C: 5 V ⎓ 1 A (Max.)
Maße: Ca. 8,8 cm x 6,3 cm x 2 cm
Gewicht: Ca. 133 g
Max. Betriebstemperatur: 10-40 °C

Conserver les instructions à titre d'information.

FR

CONSIGNES DE SÉCURITÉ

Toujours respecter les consignes de sécurité élémentaires lors de l'utilisation d'appareils électriques.
Conserver le produit et le câble USB hors de portée des enfants.
Les enfants doivent être surveillés pour s'assurer qu'ils ne jouent pas avec le produit.
Les enfants âgés de plus de 8 ans et les personnes dont les capacités sont réduites ne doivent utiliser ce produit que sous supervision, après avoir reçu des instructions sur l'utilisation sûre du produit et s'ils comprennent les dangers encourus.
Ce produit n'est pas un jouet.
Ce produit ne contient aucune pièce réparable par l'utilisateur. Si le produit et l'un de ses accessoires ne fonctionnent pas correctement ou ont été endommagés, recycler le produit.
Ne pas exposer le produit à la chaleur, aux rayons du soleil, à l'humidité, à l'eau ou à tout autre liquide.
Tenir le câble USB à l'écart de tout composant du produit susceptible de chauffer pendant son utilisation.
Ne pas utiliser le produit avec des mains mouillées.
Ne pas utiliser le produit s'il a été exposé à l'eau, l'humidité ou tout autre liquide, afin d'éviter tout risque de décharge électrique, explosion et/ou dommages corporels ou matériels.
Ne pas utiliser le produit à d'autres fins que celle pour laquelle il est prévu.
Ne pas utiliser d'accessoires autres que ceux fournis.
Ne pas couvrir le produit pendant son utilisation.
Il est impératif de débrancher le câble USB une fois que l'appareil a été utilisé, avant de le nettoyer.
Ce produit est destiné à un usage domestique uniquement. Il ne doit pas être utilisé dans un cadre commercial.

ATTENTION : Risque d'incendie et de brûlures. Ne pas ouvrir, écraser, chauffer à plus de 60 °C ou incinérer. Suivre les instructions du fabricant.

SÉCURITÉ DE LA BATTERIE

Les bornes d'alimentation ne doivent pas être court-circuitées.
Si la batterie ou les piles fuient, éviter tout contact du liquide avec la peau ou les yeux. En cas de contact, rincer abondamment la zone concernée avec de l'eau et demander un avis médical.
Les piles et batteries de rechange doivent être rechargées avant toute utilisation. Après des périodes de stockage prolongées, il peut être nécessaire de charger et décharger les piles ou les batteries plusieurs fois pour garantir une efficacité optimale.
Conserver les piles hors de portée des enfants.
Ne pas écraser, perforer, démonter ou endommager les piles.
Ne pas conserver à une température supérieure à 60 °C.
Éviter le stockage à la lumière directe du soleil.
Ne pas jeter les piles épuisées avec les ordures ménagères.
Ne pas jeter les piles au feu, car elles pourraient exploser.
Une fois les piles épuisées, les déposer dans un point de recyclage local. Contacter la municipalité pour obtenir de plus amples renseignements.
Ce produit est doté d'une batterie lithium polymère rechargeable de 3,7 V 5 000 mA h (non amovible).

Ne pas jeter les appareils électriques et électroniques ou les piles avec les ordures ménagères. Pour plus d'informations sur les endroits où vous pouvez déposer votre produit usagé à des fins de recyclage, veuillez contacter votre municipalité.

Les piles usagées ne doivent pas être jetées avec les autres déchets. Les batteries doivent être collectées, recyclées ou jetées d'une manière respectueuse de l'environnement conformément à la réglementation locale.

ATTENTION

Avant chaque utilisation, vérifier tous les câbles USB pour s'assurer qu'ils ne sont pas endommagés. En cas de signes d'usure, interrompre l'utilisation
Pour éviter tout court-circuit et dommage, utiliser exclusivement le câble de charge USB fourni pour charger l'appareil. Ne pas utiliser le câble USB fourni pour charger d'autres appareils ; il doit être utilisé exclusivement pour charger l'appareil avec lequel il est fourni.
Ne pas connecter simultanément un câble USB dans les ports de sortie USB et le port d'entrée micro USB, quelle qu'en soit la raison.

ENTRETIEN ET MAINTENANCE

Nettoyer la batterie externe à l'aide d'un chiffon doux, non pelucheux.

NE PAS :

Utiliser de solvants abrasifs pour nettoyer la batterie externe.
Exposer la batterie externe à des températures excessivement élevées ou basses.
Faire tomber la batterie externe.
Tenter de démonter la batterie externe.
Jeter la batterie externe au feu car cela entraînera une explosion.

MODE D'EMPLOI

CHARGEMENT DE LA BATTERIE

La batterie externe est dotée d'une batterie lithium polymère rechargeable de 5 000 mA h (non amovible). Il est recommandé de charger complètement la batterie avant la première utilisation, ce qui prendra 4 heures environ.
La batterie externe peut être rechargée par le biais d'une entrée micro USB. Brancher le connecteur micro USB du câble USB (fourni) dans le port d'entrée micro USB de la batterie externe et l'autre extrémité dans un port USB 5 V ⎓ compatible.
Pendant le chargement, les témoins lumineux d'alimentation indiquent le niveau de charge. Une fois la batterie complètement chargée, les quatre témoins lumineux LED s'allument.
Débrancher avec précaution les deux extrémités du câble USB et le ranger soigneusement pour une utilisation ultérieure.

ATTENTION : Ne pas brancher simultanément le câble de recharge fourni dans le port d'entrée micro USB et le port de sortie USB du produit, quelle qu'en soit la raison.

UTILISATION DE LA BATTERIE EXTERNE POUR RECHARGER D'AUTRES APPAREILS

Vérifier que les câbles de recharge ne sont pas coudés, enroulés de manière très serrée ou tordus quand la batterie est rangée. Cela risquerait d'endommager le câble interne et d'entraîner des courts-circuits lors de son utilisation, ce qui endommagerait la batterie externe et tout appareil connecté. Inspecter les câbles de recharge avant toute utilisation ; en cas de dégâts visibles, interrompre immédiatement l'utilisation et rechercher un produit de remplacement adapté.

UTILISATION DES PORTS DE SORTIE USB

La batterie externe peut recharger des appareils rechargeables par les ports USB 1 et 2. Pour ce faire, brancher le connecteur USB sur le port de sortie USB concerné de la batterie externe et l'autre extrémité sur l'appareil compatible.

REMARQUE : Les deux ports de sortie USB peuvent être utilisés simultanément pour recharger deux appareils. Cependant, la batterie s'épuisera plus rapidement.

UTILISATION DU PORT DE CHARGE DE SORTIE TYPE C

La batterie externe peut charger les appareils via un port de sortie de type C. Pour charger ces appareils, brancher le connecteur de type C sur le port de sortie de type C de la batterie externe et l'autre extrémité sur un appareil compatible. La charge sera indiquée sur l'appareil compatible.

ATTENTION : Ne pas connecter simultanément un câble dans le port de sortie de type C et le port d'entrée micro USB, quelle qu'en soit la raison.

INTERRUPTEUR ON/OFF

Appuyer sur l'interrupteur « **ON/OFF** » pour allumer la batterie externe et vérifier sa capacité d'alimentation restante. La batterie s'éteindra automatiquement après environ 40 secondes lorsqu'elle n'est pas utilisée.

Témoin LED	Capacité restante
· · · ·	100 %
· · ·	75 %
· ·	50 %
·	25 %
	0 %

RÉSOLUTION DES PROBLÈMES

Les témoins lumineux LED ne s'allument pas après avoir allumé la batterie externe.
La batterie externe est déchargée. Recharger la batterie externe, puis vérifier les témoins d'alimentation.
La batterie ne peut pas être chargée.
Le câble USB n'est pas correctement branché ; connecter correctement le câble USB.
Le temps de chargement de la batterie est court.
La batterie est encore suffisamment chargée ; poursuivre son utilisation normale.
La batterie externe a atteint la fin de sa vie utile ou est défectueuse.
Si sa capacité de charge ne dure pas et est extrêmement brève, même lorsque la batterie externe est entièrement chargée, cela signifie qu'elle a atteint la fin de sa vie utile. Acheter une nouvelle batterie externe (la durée de vie utile varie en fonction de la fréquence d'utilisation).
La batterie externe ne peut pas alimenter un appareil en électricité.
Le câble USB entre la batterie externe et l'appareil n'est pas correctement branché ; le rebrancher. La capacité restante est faible ; recharger la batterie externe.
Le temps d'alimentation de l'appareil est bref.
Le connecteur ou le port de charge de l'appareil est sale ; le nettoyer.
La batterie externe a atteint la fin de sa vie utile ou est défectueuse ; acheter une nouvelle batterie externe (la durée de vie utile varie en fonction de la fréquence d'utilisation).
La batterie externe est hors tension ou la capacité de la batterie restante est faible ; recharger la batterie externe.
La batterie externe ne charge pas l'appareil.
La batterie externe est conçue pour charger des appareils d'une puissance de 1 A maximum. Si la puissance de l'appareil est supérieure, la batterie externe s'éteindra ou le temps de charge sera considérable. Toujours vérifier le port d'entrée de l'appareil à charger.
Vérifier que le câble de recharge n'est pas endommagé. En cas de dommages visibles, remplacer la batterie externe par un produit adapté.
Le temps de charge est plus long que d'habitude.
La batterie externe a atteint la fin de sa vie utile ou est défectueuse ; acheter une nouvelle batterie externe (la durée de vie utile varie en fonction de la fréquence d'utilisation).
La température ambiante a un effet sur le fonctionnement de la batterie externe, déplacer la batterie externe dans un endroit où les conditions sont plus adaptées.
Le câble USB ne peut pas être correctement connecté.
Vérifier le câble USB et s'assurer que seul le câble USB fourni est utilisé pour charger la batterie externe. Il est possible que le port USB soit sale (poussière, saletés, etc.) ; nettoyer le port USB.

AVERTISSEMENT: Pour éviter les courts-circuits, tenir la batterie hors de portée d'objets métalliques (par ex. pièces de monnaie, épingles à cheveux, clés, etc.). La batterie externe peut chauffer pendant la charge. Ceci est normal.

CARACTÉRISTIQUES

Code produit : EE7322
Capacité : 5 000 mAh, 18,5 Wh
Tension de fonctionnement : 3,7 V
Entrée micro USB : 5 V ⎓ 1 A
Ports de sortie USB 1 et 2 : 5 V ⎓ 1A (Max)
Port de sortie de type C : 5 V ⎓ 1 A (Max)
Dimensions : Env. 8,8 cm x 6,3 cm x 2 cm
Poids : Env. 133 g
Charge Température de fonctionnement : 10 à 40 °C

ES

Conservar estas instrucciones para futuras consultas.

INSTRUCCIONES DE SEGURIDAD

Al usar productos eléctricos, siempre se deben seguir las precauciones básicas de seguridad.
Mantener el producto y el cable USB fuera del alcance de los niños.
Supervisar a los niños en todo momento para asegurarse de que no usan el aparato como si fuera un juguete.
Los niños a partir de 8 años y las personas con facultades físicas o mentales disminuidas pueden usar este dispositivo siempre y cuando estén supervisados y hayan recibido las instrucciones pertinentes para garantizar un uso seguro y comprendan los riesgos que entraña.
Este producto no es un juguete.
Este producto no contiene piezas que el usuario pueda reparar. Si el producto o cualquiera de sus accesorios funcionasen mal o estuvieran dañados, proceder a su reciclaje.
Mantener el producto alejado de otras fuentes de calor, lugares expuestos a la luz directa del sol, humedad, agua y cualquier otro tipo de sustancias líquidas.
Mantener el cable USB alejado de cualquier componente del producto susceptible de calentarse mientras se usa.
No manipular el producto con las manos húmedas.
No manipular el producto si este ha sido expuesto a agua, humedad o cualquier otra sustancia líquida, a fin de evitar posibles descargas eléctricas, explosiones y/o daños tanto al usuario como al producto.
No utilizar el producto con fines distintos al uso previsto.
No utilizar accesorios que no hayan sido suministrados con el producto.
No cubrir el producto durante el uso.
Desenchufar el cable USB tras el uso del producto.
Este producto está diseñado únicamente para uso doméstico. No debería ser utilizado con fines comerciales.

ADVERTENCIA: Riesgo de incendio y quemaduras. No abrir, presionar, incinerar o someter a temperaturas superiores a los 60 ºC. Seguir las instrucciones de uso suministradas por el fabricante.

SEGURIDAD DE LAS BATERÍAS

Los terminales de suministro no deben cortocircuitarse.
En caso de fugas del contenido de las celdas o baterías, evitar el contacto del líquido con la piel y los ojos. De producirse contacto, lavar la zona afectada con abundante agua y buscar asistencia médica.
Las baterías y pilas secundarias deben cargarse antes de ser utilizadas. Después de largos periodos de almacenamiento, puede ser necesario cargar y descargar las celdas o baterías varias veces para obtener un rendimiento óptimo.
Mantener las baterías fuera del alcance de los niños.
No aplastar, perforar, desmontar ni dañar las baterías.
No conservar a una temperatura superior de 60 °C.
Evitar el almacenamiento en lugares expuestos a la luz solar directa.
No desechar las baterías gastadas en la basura doméstica.
No arrojar las baterías gastadas a un fuego, ya que podrían explotar.
Una vez que se hayan agotado las baterías, desechar el producto en un punto de reciclaje local. Contactar con las autoridades locales para obtener más información.
Este producto incorpora una batería recargable de polímero de litio de 3,7 V y 5000 mAh (no extraíble).

Los dispositivos eléctricos y electrónicos, así como las baterías, no deben desecharse con los residuos domésticos. Para obtener más información sobre dónde se pueden depositar los residuos para su reciclaje, contactar con las autoridades locales competentes.

Las baterías usadas no deben desecharse con otros residuos. Las baterías deben recogerse, reciclarse o desecharse en consonancia con las medidas de protección del medioambiente y de conformidad con la legislación local.

PRECAUCIÓN

Asegurarse de que el cable de carga USB no presenta ningún tipo de daño antes de cada uso. En caso de deterioro, dejar de usar inmediatamente.
Para evitar cualquier tipo de fallo, daño o cortocircuito, utilizar única y exclusivamente el cable USB suministrado para cargar el producto.
No utilizar el cable USB suministrado para cargar otros dispositivos; este cable debe usarse única y exclusivamente para cargar este producto.
No introducir simultáneamente un cable USB en los puertos de salida y el puerto de entrada bajo ningún concepto.

CUIDADO Y MANTENIMIENTO

Limpiar la batería externa con un paño suave que no deje pelusa.

NO
utilizar disolventes de limpieza abrasivos para limpiar la batería externa.
No exponer la batería externa a temperaturas extremadamente altas o bajas.
No dejar caer la batería externa.
No intentar desmontar la batería externa.
No arrojar la batería externa al fuego, ya que esto podría provocar una explosión.

INSTRUCCIONES DE USO

CARGA DE LA BATERÍA

La batería externa está equipada con una batería de polímero de litio recargable de 5000 mAh (no extraíble). Se recomienda cargar la batería por completo antes de usar el dispositivo por primera vez; el tiempo de carga es de aproximadamente 4 horas.
La batería externa se puede cargar a través de una entrada micro USB. Enchufar el conector micro USB del cable de carga USB (no incluido) en el puerto de entrada micro USB de la batería externa y el extremo opuesto en un puerto USB compatible de 5 V ⎓.
Durante la carga, el indicador de potencia parpadeará para mostrar el nivel de la misma. Una vez que la batería esté completamente cargada, se encenderán los cuatro indicadores luminosos.
Desconectar con cuidado ambos extremos del cable de carga USB y guardarlo de forma segura para su uso futuro.

ADVERTENCIA: No introducir simultáneamente y bajo ningún concepto el cable de carga proporcionado en el puerto de entrada micro USB y en el puerto de salida USB del producto.

USO DE LA BATERÍA EXTERNA PARA CARGAR OTROS DISPOSITIVOS

Comprobar que el cable de carga USB de la batería externa no está doblado, enrollado demasiado prieto o retorcido a la hora de almacenarlo. Esto podría dañar el cable interno y provocar fallos por cortocircuito mientras se usa, lo cual podría, a su vez, causar daños tanto en la batería externa como en el dispositivo conectado a ella. Comprobar los cables de carga antes de proceder a su uso. En caso de deterioro, dejar de usar inmediatamente y hacerse con un cable de repuesto adecuado.

USO DE LOS PUERTOS DE CARGA DE SALIDA USB

La batería externa tiene la capacidad de cargar cualquier dispositivo mediante los puertos de salida USB 1 y 2. Para cargar dichos dispositivos, enchufar el conector USB en el puerto de salida USB correspondiente de la batería externa y el extremo opuesto en el dispositivo compatible.

NOTA: Ambos puertos de salida USB se pueden utilizar simultáneamente para cargar dos dispositivos. Sin embargo, la batería se agotará más rápido.

USO DEL PUERTO DE CARGA DE SALIDA TIPO C

La batería tiene la capacidad de cargar dispositivos a través del puerto de salida tipo C. Para cargar dichos dispositivos, conecte el conector de tipo C en el puerto de salida de tipo C de la batería externa y el extremo opuesto en un dispositivo compatible. El nivel de carga debe aparecer indicado en el dispositivo compatible.

PRECAUCIÓN: No introducir simultáneamente y bajo ningún concepto un cable USB en el puerto de salida USB de tipo C y en el puerto de entrada micro USB.

INTERRUPTOR ON/OFF

Pulsar en el botón «**ON/OFF**» para encender la batería externa y comprobar la autonomía restante de la misma. La batería externa se apagará automáticamente tras, aproximadamente, 40 segundos de inactividad.

Indicador luminoso LED	Carga restante
· · · ·	100 %
· · ·	75 %
· ·	50 %
·	25 %
	0 %

RESOLUCIÓN DE PROBLEMAS

Los indicadores LED no se encienden al encender la batería.
La carga de la batería está agotada. Recargar la batería externa y, a continuación, comprobar los indicadores de potencia.
La batería externa no se puede cargar.
El cable de carga USB no se ha conectado de forma adecuada; enchufar el cable de carga USB correctamente.
El tiempo de carga de la batería externa es demasiado breve.
La carga restante es elevada y no se ha agotado; continuar utilizando el dispositivo con total normalidad.
La batería externa ha llegado al final de su vida útil o está fallando.
Si la fuente de alimentación suministrada tiene una duración limitada o es extremadamente corta, incluso cuando la batería externa está completamente cargada, entonces la batería externa ha llegado al final de su vida útil. Adquirir una nueva batería externa (la vida útil depende de la frecuencia de uso).
La batería externa no puede suministrar potencia a un dispositivo.
El cable de carga que conecta la batería externa con dicho dispositivo no está conectado correctamente; volver a conectar el cable de carga. Si el nivel de carga restante es bajo, recargar la batería externa.
La duración de la carga suministrada al dispositivo es demasiado corta.
El conector o puerto de carga del dispositivo está sucio; proceder a su limpieza.
La batería externa ha llegado al final de su vida útil o está fallando; adquirir una nueva batería externa (su vida útil depende de la frecuencia de uso).
La batería externa está apagada o la capacidad restante de la batería es baja; recargar la batería externa.
La batería externa no carga el dispositivo.
La batería externa está diseñada para cargar dispositivos de hasta 1 A. Si la potencia de salida es superior, la batería externa se desconectará o el tiempo de carga aumentará considerablemente. Comprobar siempre el puerto de entrada del dispositivo que se desee cargar.
Comprobar si el cable de carga está dañado. En caso de deterioro, sustituir dicho cable por un cable de repuesto adecuado.
El tiempo de carga es superior al habitual.
La batería externa ha llegado al final de su vida útil o está fallando; adquirir una nueva batería externa (su vida útil depende de la frecuencia de uso).
La temperatura del entorno circundante está teniendo un efecto en el funcionamiento de la batería externa; trasladar la batería externa a un ambiente más adecuado.
El cable de carga USB no se puede conectar correctamente.
Comprobar el cable de carga USB y asegurarse de que se utiliza únicamente el cable de carga suministrado para recargar la batería externa. Es posible que haya polvo u otros residuos en el puerto; proceder a la limpieza del puerto USB.

ADVERTENCIA: Para evitar posibles cortocircuitos, mantener la batería alejada de cualquier objeto metálico (como monedas, horquillas de pelo, llaves, etc.). Es posible que la batería externa se caliente mientras se carga. Esto es normal.

ESPECIFICACIONES

Código del producto: EE7322
Capacidad: 5000 mAh, 18,5Wh
Tensión de trabajo: 3,7 V
Entrada micro USB: 5 V ⎓ 1 A
Salida USB 1 y 2: 5 V ⎓ 1 A (máx.)
Entrada tipo C: 5 V ⎓ 1 A (máx.)
Dimensiones: Aprox. 8,8 x 6,3 x 2 cm
Peso: Aprox. 133 g
Rango de temperatura de funcionamiento: 10-40 ºC.

IT

Conservare le istruzioni per consultazioni future.

ISTRUZIONI DI SICUREZZA

L'utilizzo di prodotti elettrici richiede la costante osservanza di precauzioni di base per la sicurezza.
Tenere il prodotto e il cavo USB fuori dalla portata dei bambini.
I bambini devono essere sorvegliati per assicurarsi che non giochino con il prodotto.
Questo prodotto può essere utilizzato dai bambini a partire dagli 8 anni e da persone con ridotte capacità fisiche, solo se tali soggetti hanno ricevuto assistenza o informazioni sull'uso sicuro del prodotto e ne hanno compreso i rischi annessi.
Questo prodotto non è un giocattolo.
Questo prodotto non contiene parti riparabili dall'utente. Se si verificano malfunzionamenti a carico del prodotto o di uno dei relativi accessori, o in presenza di segni di danneggiamento, smaltire l'articolo.
Tenere il prodotto lontano da fonti di calore, luce solare diretta, umidità, acqua e altri liquidi.
Tenere il cavo USB lontano dalle parti del prodotto che potrebbero surriscaldarsi durante l'utilizzo.
Non utilizzare il prodotto con le mani bagnate.
Non utilizzare il prodotto se è stato esposto ad acqua, umidità o altri liquidi, per impedire eventuali scosse elettriche, esplosioni e/o altre lesioni alla persona e danni a carico del prodotto.
Non utilizzare il prodotto per un uso diverso da quello a cui è destinato.
Non utilizzare accessori diversi da quelli forniti.
Non coprire il prodotto durante l'uso.
È necessario scollegare il cavo USB dall'unità dopo l'uso.
Questo prodotto è destinato esclusivamente all'uso domestico. Il prodotto non deve essere utilizzato per scopi commerciali.

ATTENZIONE: Pericolo di incendio e ustioni. Non aprire, schiacciare, riscaldare oltre i 60° C o incenerire. Seguire le istruzioni del produttore

SICUREZZA DELLA BATTERIA

Non mandare in cortocircuito i terminali di alimentazione.
In caso di perdita dalla batteria o da una cella, evitare che il liquido entri in contatto con la pelle o con gli occhi.
In caso di contatto, risciacquare l'area interessata con abbondante acqua e consultare un medico.
Le celle e le batterie secondarie devono essere caricate prima dell'uso. Dopo un periodo di inutilizzo prolungato, potrebbe essere necessario caricare e scaricare più volte le celle o le batterie per ottenere prestazioni ottimali.
Tenere le batterie fuori dalla portata dei bambini.
Non rompere, forare, smontare o danneggiare in alcun modo le batterie.
Non conservare a temperature superiori ai 60 °C.
Non esporre alla luce solare diretta durante la conservazione.
Non smaltire le batterie esauste insieme ai rifiuti domestici.
Non gettare le batterie nel fuoco poiché potrebbero esplodere.
Una volta che le batterie sono esaurite, smaltire il prodotto presso il centro di raccolta differenziata locale. Per maggiori informazioni consultare l'ente locale competente.
Questo prodotto è dotato di una batteria ricaricabile ai polimeri di litio da 3,7 V 5.000 mAh (non rimovibile).

I dispositivi elettrici ed elettronici e le batterie non devono essere smaltiti insieme ai rifiuti domestici. Per maggiori informazioni sui punti di raccolta per il riciclaggio dei rifiuti, contattare l'ente locale

Le batterie usate non devono essere smaltite insieme ai rifiuti indifferenziati. Le batterie devono essere raccolte separatamente, riciclate o smaltite secondo una procedura ecologicamente corretta e in accordo con le normative locali.

ATTENZIONE

Prima di ogni utilizzo, verificare l'integrità di tutti i cavi USB. In presenza di segni di danneggiamento, interrompere l'uso per evitare guasti e danni da cortocircuito; utilizzare esclusivamente il cavo di ricarica USB fornito per la ricarica del prodotto.
Non utilizzare il cavo USB fornito per caricare altri dispositivi. Questo cavo deve essere utilizzato unicamente per caricare il prodotto stesso.
Non inserire alcun cavo USB nelle porte di uscita e di ingresso contemporaneamente per nessun motivo.

CURA E MANUTENZIONE

Pulire il powerbank con un panno morbido e privo di pelucchi.

EVITARE DI:
Utilizzare solventi detergenti abrasivi per la pulizia del powerbank.
Esporre il powerbank a temperature estremamente alte o basse.
Far cadere il powerbank.
Tentare di smontare il powerbank.
Gettare il powerbank nel fuoco, poiché ciò provocherebbe un'esplosione.

ISTRUZIONI PER L'USO

RICARICA DELLA BATTERIA

Il powerbank è dotato di una batteria ricaricabile ai polimeri di litio da 5.000 mAh (non rimovibile). Si consiglia di caricare completamente la batteria prima del primo utilizzo; l'operazione richiederà circa 4 ore.
Il powerbank può essere ricaricato tramite la porta di ingresso micro USB. Collegare il connettore micro USB del cavo di ricarica USB (incluso) alla porta di ingresso micro USB del powerbank e l'altra estremità a una porta USB compatibile da 5 V ⎓.
Durante la carica, le spie di alimentazione lampeggiano per segnalare il livello di carica. Una volta che la batteria sarà completamente carica, tutte e quattro le spie saranno accese.
Scollegare con attenzione entrambe le estremità del cavo USB e riporlo in un luogo sicuro per l'utilizzo futuro.

AVVERTENZA: non inserire il cavo di ricarica in dotazione contemporaneamente nella porta di ingresso Micro USB e nelle porte di uscita USB sul prodotto per nessun motivo.

UTILIZZO DEL POWERBANK PER CARICARE ALTRI DISPOSITIVI

Prima di riporli, verificare che i cavi di ricarica non siano piegati, arrotolati in modo troppo stretto o attorcigliati. Ciò potrebbe danneggiare il cavo interno e provocare guasti da cortocircuito durante l'utilizzo, danneggiando di conseguenza il powerbank e gli altri dispositivi collegati. Controllare i cavi di ricarica prima dell'uso; in presenza di segni di danneggiamento, interromperne immediatamente l'uso e sostituirli.

UTILIZZO DELLE PORTE DI RICARICA DELL'USCITA USB

Il powerbank può ricaricare dispositivi tramite le porte di uscita USB 1 e 2. Per caricare tali dispositivi, inserire un connettore USB nell'apposita porta di uscita USB del powerbank, e l'altra estremità in un dispositivo compatibile.

NOTA: entrambe le porte di uscita USB possono essere utilizzate contemporaneamente per caricare due dispositivi. Tuttavia, il powerbank si scaricherà più velocemente.

UTILIZZO DELLA PORTA DI RICARICA DI USCITA DI TIPO C

Il powerbank può ricaricare i dispositivi tramite una porta di uscita di tipo C. Per caricare tali dispositivi, collegare il connettore di Tipo C alla porta di uscita di Tipo C del powerbank e l'altra estremità a un dispositivo compatibile. Il dispositivo compatibile dovrebbe ora indicare la ricarica in corso.

ATTENZIONE: non inserire alcun cavo contemporaneamente nella porta di uscita di tipo C e nella porta di ingresso micro USB per nessun motivo.

INTERRUTTORE ON/OFF

Tenere premuto "**ON/OFF**" per accendere il powerbank e verificare la capacità di carica residua. Quando il powerbank non è in uso, si spegne automaticamente dopo 40 secondi circa.

Spia LED	Carica residua
· · · ·	100 %
· · ·	75 %
· ·	50 %
·	25 %
	0 %

RISOLUZIONE DEI PROBLEMI

Le spie LED non si illuminano quando si accende il powerbank.
La carica della batteria è esaurita. Ricaricare il powerbank e quindi controllare le spie di alimentazione.
Non è possibile ricaricare il powerbank.
Il cavo di carica USB non è stato collegato correttamente; collegare correttamente il cavo USB.
Il tempo di ricarica del powerbank è breve.
La carica residua è alta e non si è ancora esaurita; continuare il normale utilizzo.
Il powerbank ha raggiunto il termine della sua durata utile, oppure non funziona bene.
Se la carica non dura e il tempo di alimentazione risulta estremamente ridotto, anche quando il powerbank è completamente carico, allora l'unità ha raggiunto il termine della sua durata utile. Acquistare un nuovo powerbank (la durata utile del prodotto varia a seconda della frequenza di utilizzo).
Il powerbank non riesce ad alimentare un dispositivo.
Il cavo di ricarica tra il powerbank e il dispositivo non è collegato correttamente; ricollegare il cavo di ricarica. La carica residua è bassa. Ricaricare il powerbank.
La carica non dura e il tempo di alimentazione del powerbank risulta ridotto.
Il connettore o la porta di ricarica sul dispositivo sono sporchi; procedere alle operazioni di pulizia.
Il powerbank ha raggiunto il termine della sua durata utile, oppure non funziona bene; acquistare un nuovo powerbank (la durata utile del prodotto varia a seconda della frequenza di utilizzo).
Il powerbank non è alimentato o la capacità residua della batteria è bassa; ricaricare il powerbank.
Il powerbank non carica il dispositivo.
Questo powerbank è progettato per caricare dispositivi fino a 1 A. Se si supera tale valore, il powerbank interromperà l'erogazione, oppure i tempi di carica aumenteranno notevolmente. Controllare sempre la porta di ingresso del dispositivo da ricaricare.
Controllare che il cavo di ricarica non sia danneggiato. Se mostra segni di danneggiamento, sostituirlo con un altro cavo idoneo.
Il tempo di ricarica è più lungo del solito.
Il powerbank ha raggiunto il termine della sua durata utile, oppure non funziona bene; acquistare un nuovo powerbank (la durata utile del prodotto varia a seconda della frequenza di utilizzo).
La temperatura dell'ambiente circostante compromette il funzionamento del powerbank; spostare il powerbank in un ambiente più idoneo.
Non è possibile collegare correttamente il cavo di ricarica USB.
Controllare il cavo di ricarica USB e assicurarsi che venga utilizzato solo il cavo USB in dotazione per ricaricare il powerbank. È possibile che la porta sia ostruita da polvere, sporco, ecc.; pulire la porta USB.

AVVERTENZA: Per evitare cortocircuiti, tenere la batteria portatile lontana da oggetti metallici (es. monete, forcine, chiavi, ecc.). Si tratta di un evento normale.

SPECIFICHE TECNICHE

Codice prodotto: EE7322
Capacità: 5000 mAh, 18,5 Wh
Tensione di lavoro: 3,7 V
Ingresso micro USB: 5 V ⎓ 1 A
Uscite USB 1 e 2: 5 V ⎓ 1 A (Max)
Uscita Tipo C: 5 V ⎓ 1 A (Max)
Dimensioni: Circa 8,8 cm x 6,3 cm x 2 cm
Peso: Circa 133 g
massima: Temperatura di funzionamento 10-40° C

NL

Bewaar de instructies om ze in de toekomst te kunnen raadplegen.

VEILIGHEIDSINSTRUCTIES

Bij het gebruik van elektrische producten moeten altijd elementaire voorzorgsmaatregelen in acht worden genomen.
Houd het product en de USB-kabel buiten het bereik van kinderen.
Houd toezicht op kinderen om ervoor te zorgen dat ze niet met het product spelen.
Kinderen jonger dan 8 jaar en personen met beperkingen kunnen dit product alleen gebruiken als zij onder toezicht staan en instructies hebben gekregen over het veilige gebruik van het product en als zij de gevaren ervan begrijpen.
Dit product is geen speelgoed.
Dit product bevat geen onderdelen die door de gebruiker kunnen worden gerepareerd. Als het product en een van de bijbehorende accessoires niet goed werken of beschadigd zijn, moet het product worden gerecycled.
Houd het product uit de buurt van andere warmtebronnen, direct zonlicht, vocht, water en andere vloeistoffen.
Houd de USB-kabel uit de buurt van delen van het product die tijdens gebruik heet kunnen worden.
Gebruik het product nooit met natte handen.
Gebruik het product niet nadat het is blootgesteld aan water, vocht of een andere vloeistof om een elektrische schok, ontploffing en/of letsel aan jezelf en schade aan het product te voorkomen.
Gebruik het product alleen voor de beoogde toepassing.
Gebruik alleen de meegeleverde accessoires.
Bedek het product niet wanneer het in gebruik is.
De USB-kabel moet worden losgekoppeld nadat het product is gebruikt.
Dit product is alleen bedoeld voor gebruik binnenshuis. Het mag niet voor commerciële doeleinden worden gebruikt.

PAS OP: Risico op brand en brandwonden. Niet openen, platdrukken, verhitten boven 60°C of verbranden. Volg de instructies van de fabrikant

BATTERIJVEILIGHEID

De voedingsklemmen mogen niet worden kortgesloten.
Mocht een batterij of cel lekken, zorg dan dat de vloeistof niet in contact komt met de huid of ogen. Als er contact is geweest, spoel het betreffende gebied dan af met veel water en zoek medische hulp.
Oplaadbare cellen en batterijen moeten voor gebruik worden opgeladen. Na langdurige opslag moeten de cellen of batterijen voor een optimale werking mogelijk meerdere malen worden opgeladen en ontladen.
Houd batterijen buiten bereik van kinderen.
Breek, doorboor, demonteer of beschadig batterijen niet.
Bewaar ze niet boven de 60 °C.
Bewaar ze niet in direct zonlicht.
Gooi opgebruikte batterijen niet weg bij het huishoudelijke afval.
Gooi opgebruikte batterijen niet in het vuur, want dit kan leiden tot explosies.
Als de batterijen zijn opgebruikt, breng je het product naar het plaatselijke recyclingstation. Neem contact op met de gemeente voor meer informatie.
Dit product is uitgerust met een oplaadbare lithium-polymeerbatterij van 3,7 V, 5000 mAh (niet uitneembaar).

Elektrische en elektronische apparaten en batterijen mogen niet worden weggegooid met het huishoudelijke afval. Neem contact op met de gemeente voor meer informatie over waar je je afval kunt afgeven voor recycling.

De gebruikte batterij mag niet worden weggegooid bij het restafval. De batterij moet worden ingezameld, gerecycled of op een milieuvriendelijke manier worden weggegooid volgens de lokale regelgeving.

LET OP

Controleer voor elk gebruik alle USB-kabels op beschadigingen. Staak het gebruik bij tekenen van schade.
Gebruik alleen de meegeleverde USB-oplaadkabel om het product op te laden en kortsluiting en schade te voorkomen.
Gebruik de meegeleverde USB-kabel niet om andere apparaten op te laden; deze mag alleen worden gebruikt om het product zelf op te laden.
Sluit een USB-kabel nooit tegelijkertijd aan op de uitgangs- en ingangspoort.

VERZORGING EN ONDERHOUD

Veeg de powerbank schoon met een zachte, pluisvrije doek.

LET OP:
Gebruik geen schurende schoonmaakmiddelen om de powerbank te reinigen.
Stel de powerbank niet bloot aan zeer hoge of lage temperaturen.
Laat de powerbank niet vallen.
Probeer de powerbank niet te demonteren.
Gooi de powerbank niet in vuur, want dan kan hij ontploffen.

GEBRUIKSAANWIJZING

DE BATTERIJ OPLADEN

De powerbank is uitgerust met een oplaadbare Li-polymeerbatterij van 5000 mAh (niet uitneembaar). We raden aan om de batterij voor het eerste gebruik volledig op te laden; dit duurt ongeveer 4 uur.
De powerbank kan worden opgeladen via de micro-USB-ingang. Sluit de micro-USB-aansluiting op de USB-oplaadkabel (inbegrepen) aan op de micro-USB-ingangspoort van de powerbank en het andere uiteinde op een compatibele USB-poort van 5 V ⎓.
Tijdens het opladen knipperen de stroomindicatielampjes om het oplaadniveau aan te geven. Zodra de batterij volledig is opgeladen, gaan alle vier de stroomindicatielampjes branden.
Koppel beide uiteinden van de USB-oplaadkabel voorzichtig los en berg de kabel veilig op voor toekomstig gebruik.

WAARSCHUWING: Sluit de meegeleverde oplaadkabel NOOIT tegelijkertijd aan op de micro-USB-ingangspoort en de USB-uitgangspoorten van het product.

DE POWERBANK GEBRUIKEN OM ANDERE APPARATEN OP TE LADEN

Controleer of de oplaadkabels niet gebogen, strak opgerold of vervormd zijn geraakt tijdens de opslag. Dit kan de interne kabel beschadigen en bij gebruik kortsluiting veroorzaken, waardoor de powerbank en alle aangesloten apparaten beschadigd raken. Controleer de oplaadkabels voor gebruik; als er tekenen van schade zijn, staak het gebruik dan onmiddellijk en zoek geschikte vervangende kabels.

DE USB-UITGANGSPOORTEN VOOR OPLADEN GEBRUIKEN

De powerbank kan worden gebruikt voor het opladen van apparaten via de USB-uitgangspoorten 1 en 2. Hiervoor doe je een USB-aansluiting in de geschikte USB-uitgangspoort op de powerbank en het andere uiteinde in een compatibel apparaat.

OPMERKING: Beide USB-uitgangspoorten kunnen tegelijkertijd worden gebruikt om twee apparaten op te laden. De batterij zal dan echter sneller leeg raken.

DE TYPE-C-UITGANGSPOORT VOOR OPLADEN GEBRUIKEN

De powerbank kan apparaten opladen via de type-C-uitgangspoort. Hiervoor doe je de type-C-aansluiting in de type-C-uitgangspoort op de powerbank en het andere uiteinde in een compatibel apparaat. Het opladen wordt gewoonlijk aangegeven op het compatibele apparaat.

LET OP: Sluit NOOIT tegelijkertijd een kabel aan op zowel de type-C-uitgangspoort als de micro-USB-ingangspoort.

AAN/UIT-SCHAKELAAR

Houd '**ON/OFF**' ingedrukt om de powerbank aan te zetten en het resterende vermogen van de powerbank te controleren. Als de powerbank niet wordt gebruikt, schakelt deze zichzelf na ongeveer 40 seconden automatisch uit.

Led-indicatielampje	Resterend batterijvermogen
· · · ·	100 %
· · ·	75 %
· ·	50 %
·	25 %
	0 %

PROBLEMEN OPLOSSEN

De led-indicatielampjes gaan niet branden nadat de powerbank is ingeschakeld.
De powerbank is leeg. Laad de powerbank op en controleer de stroomindicatielampjes.
De powerbank kan niet worden opgeladen.
De USB-oplaadkabel is niet goed aangesloten; sluit de USB-oplaadkabel op de juiste manier aan.
De powerbank is heel snel opgeladen.
Het resterende batterijniveau is hoog en de powerbank is nog niet leeg; blijf de powerbank gebruiken zoals normaal.
De powerbank heeft het einde van zijn levensduur bereikt of functioneert niet goed.
Als de powerbank maar kort stroom levert, zelfs als hij volledig is opgeladen, heeft hij het einde van zijn levensduur bereikt. Koop een nieuwe powerbank (de levensduur is afhankelijk van de gebruiksfrequentie).
De powerbank kan geen stroom aan een apparaat leveren.
De oplaadkabel tussen de powerbank en het apparaat is niet goed aangesloten; sluit de oplaadkabel op de juiste manier aan. Het resterende batterijvermogen is laag; laad de powerbank opnieuw op.
De stroomlevertijd aan het apparaat is kort.
De connector of oplaadpoort op het apparaat is vuil. Maak deze schoon.
De powerbank heeft het einde van zijn levensduur bereikt of functioneert niet goed. Koop een nieuwe powerbank (de levensduur is afhankelijk van de gebruiksfrequentie).
De powerbank is leeg of de resterende batterijcapaciteit is laag. Laad de powerbank op.
De powerbank laadt het apparaat niet op.
De powerbank is ontworpen om apparaten tot 1 A op te laden. Als deze uitvoer wordt overschreden, schakelt de powerbank uit of wordt de oplaadtijd aanzienlijk verlengd. Controleer altijd de ingangspoort van het apparaat dat je wilt opladen.
Controleer of de oplaadkabel niet beschadigd is. Als er tekenen van schade zijn, zoek dan een geschikte vervanging.
Het opladen duurt langer dan normaal.
De powerbank heeft het einde van zijn levensduur bereikt of functioneert niet goed. Koop een nieuwe powerbank (de levensduur is afhankelijk van de gebruiksfrequentie).
De temperatuur van de omgeving heeft invloed op de werking van de powerbank. Verplaats de powerbank naar een geschiktere omgeving.
De USB-oplaadkabel kan niet goed worden aangesloten.
Controleer de USB-oplaadkabel en zorg ervoor dat alleen de meegeleverde USB-oplaadkabel wordt gebruikt bij het opladen van de powerbank. Er zit misschien stof of vuil in de poort; reinig de USB-poort.

WAARSCHUWING: Houd de powerbank uit de buurt van metalen voorwerpen (bijvoorbeeld munten, haarspelden, sleutels, enz.) om kortsluiting te voorkomen. Dit is normaal.

SPECIFICATIES

Productcode: EE7322
Capaciteit: 5000 mAh, 18,5 Wh
Werkspanning: 3,7 V
Micro-USB-ingang: 5 V ⎓ 1 A
USB-uitgang 1 en 2: 5 V ⎓ 1 A (max.)
Type-C-uitgang: 5 V ⎓ 1 A (max.)
Afmetingen: ca. 8,8 cm x 6,3 cm x 2 cm
Gewicht: ca. 133 g
Maximale bedrijfstemperatuur: 10–40°C

PT

Guardar as instruções para referência futura.

INSTRUÇÕES DE SEGURANÇA

Ao utilizar produtos elétricos, as precauções básicas de segurança devem sempre ser seguidas.
Manter o produto e o cabo USB fora do alcance das crianças.
As crianças devem ser supervisionadas para garantir que não brincam com o produto.
As crianças com idade a partir dos 8 anos e as pessoas com capacidades reduzidas só podem utilizar este produto se tiverem recebido supervisão e instruções sobre a utilização segura do produto e compreenderem os riscos envolvidos.
Este produto não é um brinquedo.
Este produto não contém peças reparáveis pelo utilizador. Se o produto ou qualquer um dos respetivos acessórios apresentar problemas de funcionamento ou estiver danificado, deve ser reciclado.
Manter o produto afastado de fontes de calor, luz solar direta, humidade, água e outros líquidos.
Manter o cabo USB afastado de quaisquer partes do produto que possam aquecer durante a utilização.
Não utilizar o produto com as mãos molhadas.
Não utilizar o produto caso este tenha entrado em contacto com água, humidade ou outros líquidos, para evitar choques elétricos, explosão e/ou lesão física e danos no produto.
Não utilizar o produto para fins diferentes da utilização prevista.
Não utilizar outros acessórios além dos fornecidos.
Não cobrir o produto durante a utilização.
É imperativo desligar o cabo USB depois da utilização do produto.
Este produto destina-se apenas a utilização doméstica. Não deve ser utilizado para fins comerciais.

ATENÇÃO: Risco de incêndio ou queimaduras. Não abrir, esmagar ou aquecer acima de 60º C ou incinerar. Seguir as instruções do fabricante.

SEGURANÇA DA BATERIA

Os terminais de alimentação não devem entrar em curto-circuito.
Em caso de fuga numa bateria ou numa pilha-botão, não deixar o líquido entrar em contacto com a pele ou olhos.
Em caso de contacto, lavar abundantemente a área afetada com água e procurar aconselhamento médico.
As baterias e as pilhas-botão secundárias devem ser carregadas antes da utilização. Após longos períodos de armazenamento, pode ser necessário carregar e descarregar várias vezes as pilhas ou baterias para obter o máximo desempenho.
Manter as baterias fora do alcance das crianças.
Não esmagar, perfurar, desmontar ou danificar baterias.
Não conservar a temperaturas superiores a 60 ºC.
Evitar o armazenamento sob luz solar direta.
Não eliminar baterias gastas no lixo doméstico.
Não eliminar baterias gastas no fogo, pois podem explodir.
Uma vez esgotadas as baterias, eliminar o produto num centro de reciclagem local. Contactar os serviços municipais locais para mais informação.
Este produto está equipado com uma bateria recarregável de polímeros de lítio de 3.7 V 500mAh (não removível).

Os dispositivos elétricos e eletrónicos, bem como as baterias, não devem ser eliminados com o lixo doméstico. Para mais informações sobre onde entregar o produto para reciclagem, contactar a autoridade local.

A bateria usada não deve ser eliminada com outros resíduos. A bateria deve ser recolhida, reciclada ou eliminada de forma ambientalmente correta, de acordo com os regulamentos locais.

ATENÇÃO

Verificar a inexistência de danos em todos os cabos USB antes de cada utilização. Em caso de sinais de danos, interromper a utilização.
Para evitar falhas de curto-circuito e danos, utilizar apenas o cabo de carregamento USB fornecido para carregar o produto.
Não utilizar o cabo USB fornecido para carregar outros dispositivos. Este cabo deve ser utilizado apenas para carregar este produto.
Não inserir simultaneamente nenhum cabo USB nas portas de saída e portas de entrada, seja qual for o motivo.

CUIDADOS E MANUTENÇÃO

Limpar a bateria de reserva portátil com um pano macio sem pelos.

NÃO:
Utilizar detergentes de limpeza abrasivos para limpar a bateria de reserva portátil.
Expor a bateria de reserva portátil a temperaturas extremamente altas ou baixas.
Deixar cair a bateria de reserva portátil.
Tentar desmontar a bateria de reserva portátil.
Eliminar a bateria de reserva portátil no fogo, uma vez que isto causará uma explosão.

INSTRUÇÕES DE UTILIZAÇÃO

CARREGAR A BATERIA

A bateria de reserva portátil está equipada com uma bateria de polímero de lítio recarregável de 5000mAh (não removível). Recomenda-se o carregamento completo da bateria antes da primeira utilização, o que demorará cerca de 4 horas.
A bateria de reserva portátil pode ser carregada através da entrada micro USB. Ligar o conector micro USB do cabo de carregamento USB (incluído) na porta de entrada micro USB da bateria de reserva portátil e a extremidade oposta numa porta USB compatível de 5 V ⎓.
Durante o carregamento, o indicador luminoso de energia piscará para sinalizar o nível de carga. Quando a bateria estiver totalmente carregada, os quatros indicadores luminosos de energia acenderão.
Desligar cuidadosamente as duas extremidades do cabo de carregamento USB e guardá-lo em segurança para utilização futura.

AVISO: Não inserir simultaneamente o cabo de carregamento fornecido na porta de entrada Micro USB e nas portas de saída USB do produto, seja qual for o motivo.

UTILIZAR A BATERIA DE RESERVA PORTÁTIL PARA CARREGAR OUTROS DISPOSITIVOS

Verificar se os cabos de carregamento não estão dobrados, ligeiramente enrolados ou torcidos quando arrumados. Tal pode danificar o cabo interno e provocar falhas de curto-circuito durante a utilização, que podem por sua vez danificar a bateria de reserva portátil e os dispositivos a ela conectados. Inspecionar os cabos de carregamento antes de utilizar. Em caso de sinais de danos, interromper imediatamente a utilização e procurar um substituto adequado.

UTILIZAR AS PORTAS DE CARREGAMENTO DE SAÍDA USB

A bateria de reserva portátil pode recarregar dispositivos através das portas de saída USB 1 e 2. Para carregar estes dispositivos, inserir um conector USB na porta de saída USB necessária da bateria de reserva portátil e a extremidade oposta num dispositivo compatível.

NOTA: Ambas as portas de saída USB podem ser usadas simultaneamente para carregar dois dispositivos, no entanto, a bateria gastar-se-á mais rapidamente.

UTILIZAR A PORTA DE CARREGAMENTO DE SAÍDA TIPO-C

A bateria de reserva portátil tem a capacidade de carregar dispositivos através da porta de saída Tipo-C. Para carregar estes dispositivos, ligar o conector Tipo-C na porta de saída Tipo-C da bateria de reserva portátil e a extremidade oposta a um dispositivo compatível. O carregamento deve estar indicado no dispositivo compatível.

ATENÇÃO: Não inserir simultaneamente nenhum cabo na porta de saída Tipo-C e na porta de entrada micro USB, seja qual for o motivo.

BOTÃO ON/OFF

Premir "**ON/OFF**" (Ligar/Desligar) para ligar a bateria de reserva portátil e monitorizar a restante capacidade de energia desta. Quando a bateria de reserva portátil não estiver em funcionamento, desligar-se-á automaticamente em aproximadamente 40 segundos.

Indicador luminoso LED	De carga restante
· · · ·	100 %
· · ·	75 %
· ·	50 %
·	25 %
	0 %

RESOLUÇÃO DE PROBLEMAS

As luzes indicadoras LED não acendem ao ligar a bateria de reserva portátil.
A carga da bateria chegou ao fim. Recarregar a bateria elétrica e verificar as luzes indicadoras de energia.
A bateria de reserva portátil não pode ser carregada.
O cabo de carregamento USB não está devidamente ligado. Ligar corretamente o cabo de carregamento USB..
O tempo de carregamento da bateria de reserva portátil é curto.
A carga restante ainda é elevada e não acabou. Continuar a utilização como habitualmente.
A bateria de reserva portátil atingiu o fim da respetiva vida útil ou apresenta problemas de funcionamento.
Se o tempo de alimentação não durar e for extremamente curto, mesmo quando a bateria de reserva portátil estiver totalmente carregada, é porque esta chegou ao fim da respetiva vida útil. Adquirir uma nova bateria portátil (a vida útil varia em função da frequência de utilização).
A bateria de reserva portátil não consegue fornecer energia a um dispositivo.
O cabo de carregamento entre a bateria de reserva portátil e o dispositivo não está ligado corretamente; ligar novamente o cabo de carregamento. O nível de carga restante da bateria é baixo; recarregar a bateria de reserva portátil.
O tempo de fornecimento para o dispositivo é curto.
O conector ou a porta de carregamento no dispositivo está sujo(a); limpe.

A bateria portátil chegou ao fim da sua vida útil ou apresenta problemas de funcionamento; comprar uma nova (a vida útil depende da frequência de utilização).
A bateria de reserva portátil está sem energia ou a capacidade restante da bateria é baixa; recarregar.
A bateria de reserva portátil não carrega o dispositivo.
A bateria de reserva portátil é concebida para carregar dispositivos até 1 A. Se a saída for excedida, a bateria de reserva portátil interromperá o funcionamento ou o tempo de carga aumentará consideravelmente. Verificar sempre a porta de entrada do dispositivo a carregar.
Verificar se o cabo de carregamento está danificado. Em caso de sinais de danos, procurar um substituto adequado.
O tempo de carregamento é mais longo do que o habitual.
A bateria de reserva portátil chegou ao fim da sua vida útil ou apresenta problemas de funcionamento; comprar uma nova (a vida útil depende da frequência de utilização).
A temperatura do ambiente envolvente está a afetar o funcionamento da bateria de reserva portátil; colocá-la num ambiente mais adequado.
O cabo de carregamento USB não pode ser ligado corretamente.
Verificar o cabo de carregamento USB e garantir que apenas o cabo de carregamento USB fornecido é utilizado para carregar a bateria de reserva portátil. É possível que haja pó, sujidade, etc., na porta; limpar a porta USB.

AVISO: Para evitar curto-circuito, manter a bateria de reserva portátil afastada de objetos de metal (p. ex. moedas, ganchos de cabelo, chaves, etc). É possível que a bateria de reserva aqueça durante a utilização. É normal.

ESPECIFICAÇÕES

Código do produto: EE7322
Capacidade: 5000 mAh, 18,5Wh
Tensão de funcionamento: 3,7 V
Entrada micro USB: 5 V ⎓ 1 A
Saídas USB 1 e 2: 5 V ⎓ 1 A (Máx.)
Saída Tipo-C: 5 V ⎓ 1 A (Máx.)
Dimensões: 8,8 cm x 6,3 cm x 2 cm (aprox.)
Peso: 133 g (aprox.)
Máx. Temperatura de funcionamento: 10º C–40º C

Zachować instrukcję jako źródło informacji na przyszłość.

PL

INSTRUKCJE DOTYCZĄCE BEZPIECZEŃSTWA

Używając produktów elektrycznych, należy zawsze przestrzegać podstawowych środków ostrożności.
Przechowywać urządzenie i przewód USB poza zasięgiem dzieci.
Dzieci powinny znajdować się pod nadzorem celem zapewnienia, że nie będą bawić się produktem.
Dzieci od 8. roku życia oraz osoby o ograniczonej sprawności mogą używać tego produktu tylko pod nadzorem lub po otrzymaniu instrukcji w zakresie użytkowania urządzenia w bezpieczny sposób, oraz pod warunkiem, że rozumieją możliwe zagrożenia.
Produkt nie jest zabawką.
Produkt nie zawiera części, które mogą być serwisowane przez użytkownika. Jeżeli produkt lub jego elementy nie działają poprawnie, lub zostały uszkodzone, należy poddać go recyklingowi.
Produkt należy trzymać z dala od innych źródeł ciepła, bezpośredniego światła słonecznego, wilgoci, wody i wszelkich innych cieczy.
Przewód USB przechowywać z dala od części produktu, które mogą się nagrzewać podczas użytkowania.
Nie obsługiwać produktu mokrymi rękami.
Nie włączać produktu, jeśli był narażony na działanie wody, wilgoci lub innej cieczy, aby zapobiec porażeniu prądem, wybuchowi lub obrażeniom ciała i uszkodzeniom produktu.
Nie używać produktu do innych celów niż przewidziany.
Nie używać innych akcesoriów poza dołączonymi do zestawu.
Nie zakrywać produktu podczas jego użytkowania.
Po użyciu produktu należy bezwzględnie odłączyć przewód USB.
Produkt jest przeznaczony wyłącznie do użytku domowego. Nie wolno go używać do celów komercyjnych.

UWAGA: Ryzyko pożaru i poparzenia. Nie otwierać, nie zgniatać, nie nagrzewać do temperatury powyżej 60° C i nie spalać produktu. Postępować zgodnie z instrukcjami producenta

BEZPIECZEŃSTWO BATERII

Nie wolno dopuszczać do zwarcia końcówek przewodów zasilania.
Jeżeli dojdzie do wycieku z baterii lub ogniwa, nie należy dopuszczać do kontaktu cieczy ze skórą ani oczami. Jeśli doszło do kontaktu, przemyć dane miejsce dużą ilością wody i zasięgnąć porady lekarza.
Baterie i ogniwa dodatkowe wymagają naładowania przed użyciem. Po długim czasie przechowywania może być konieczne kilkakrotne naładowanie i rozładowanie ogniw lub baterii w celu osiągnięcia ich maksymalnej wydajności.
Przechowywać baterie w miejscu niedostępnym dla dzieci.
Nie zgniatać, nie przebijać, nie rozmontowywać ani w inny sposób nie uszkadzać baterii.
Nie przechowywać w temperaturze powyżej 60°C.
Unikać przechowywania w miejscu bezpośrednio nasłonecznionym.
Nie wyrzucać wyczerpanych baterii wraz z odpadami domowymi.
Nie wrzucać zużytych baterii do ognia, ponieważ mogą wybuchnąć.
Po zużyciu baterii produkt należy zutylizować w lokalnym punkcie recyklingu. Skontaktuj się z lokalnymi władzami, aby uzyskać szczegółowe informacje.

Produkt wyposażono w baterię litowo-polimerową wielokrotnego ładowania 3,7 V o pojemności 5000 mAh (niewyjmowaną).

Produktów elektrycznych i sprzętu elektronicznego nie wolno wyrzucać wraz z odpadami z gospodarstwa domowego. Więcej informacji na temat punktów zbiórki odpadów do recyklingu można uzyskać w lokalnym urzędzie.

Zużyte baterie nie powinny być wyrzucane wraz z innymi odpadami. Baterie należy zebrać, poddać recyklingowi lub utylizacji w sposób nieszkodliwy dla środowiska naturalnego i zgodny z lokalnymi przepisami.

UWAGA

Każdorazowo przed użyciem należy sprawdzić wszystkie przewody USB pod kątem uszkodzenia. W razie pojawienia się oznak uszkodzenia należy zaprzestać używania.
Aby zapobiec zwarciom i uszkodzeniom, do ładowania produktu należy używać tylko dostarczonego przewodu USB do ładowania.
Nie używać dostarczonego przewodu USB do ładowania innych urządzeń; powinien on być stosowany tylko do ładowania samego produktu.
Pod żadnym pozorem nie wkładać przewodu USB jednocześnie do gniazda wejściowego i wyjściowego USB produktu.

CZYSZCZENIE I KONSERWACJA:

Wytrzeć powerbank miękką niestrzępiącą się ściereczką.

NIE NALEŻY:

Czyścić powerbanku za pomocą ściernych środków czyszczących.
Wystawiać powerbanku na działanie bardzo wysokich lub bardzo niskich temperatur.
Upuszczać powerbanku.
Podejmować prób rozmontowania powerbanku.
Wrzucać powerbanku do ognia, gdyż spowoduje to wybuch.

INSTRUKCJA OBSŁUGI

ŁADOWANIE BATERII

Powerbank wyposażono w baterię litowo-polimerową wielokrotnego ładowania o pojemności 5000 mAh (niewymienną). Zaleca się pełne naładowanie baterii przed pierwszym użyciem. Zajmie to ok. 4 godziny.
Powerbank można ładować przez wejście micro USB. Podłączyć wtyczkę micro USB przewodu ładującego USB (w zestawie) do gniazda wejściowego micro USB w powerbanku, a drugi koniec do kompatybilnego gniazda USB 5 V ⎓.
Podczas ładowania kontrolki zasilania sygnalizują poziom naładowania. Gdy bateria zostanie w pełni naładowana, zaświecą się wszystkie 4 kontrolki zasilania.
Ostrożnie odłączyć obydwa końce przewodu USB do ładowania i schować w bezpiecznym miejscu do przyszłego użycia.

OSTRZEŻENIE: Pod żadnym pozorem nie wkładać dołączonego przewodu ładowania jednocześnie do gniazda wejściowego micro USB i wyjściowego USB produktu.

KORZYSTANIE Z POWERBANKU DO ŁADOWANIA INNYCH URZĄDZEŃ

Sprawdzić, czy podczas przechowywania przewody do ładowania nie zostały wygięte, mocno zwinięte lub odkształcone. Może to uszkodzić wewnętrzny przewód i spowodować zwarcia w trakcie użytkowania, które mogą uszkodzić powerbank i każde podłączone urządzenie. Przed użyciem sprawdzić przewód do ładowania; w razie pojawienia się oznak uszkodzenia natychmiast zaprzestać używania i zastąpić przewód innym odpowiednim produktem zamiennym.

KORZYSTANIE Z PORTÓW WYJŚCIA DO ŁADOWANIA USB

Powerbank ma możliwość ładowania urządzeń przez porty wyjściowe USB 1 i 2. Aby naładować takie urządzenia, włóż wtyczkę USB do wymaganego portu wyjściowego USB na powerbanku, a drugi koniec do kompatybilnego urządzenia.

UWAGA: Oba wyjścia USB mogą być używane jednocześnie do ładowania dwóch urządzeń, jednak spowoduje to szybsze wyczerpanie baterii.

KORZYSTANIE Z PORTU WYJŚCIA TYPU C DO ŁADOWANIA

Powerbank ma możliwość ładowania urządzeń przez port wyjścia typu C. Aby naładować takie urządzenia, podłącz wtyczkę typu C do portu wyjścia typu C na powerbanku, a drugi koniec do kompatybilnego urządzenia. Kompatybilne urządzenie powinno wskazywać, że ładowanie jest w toku.

UWAGA: Pod żadnym pozorem nie wkładać żadnego przewodu jednocześnie do gniazda wyjściowego USB typu C i portu wejściowego micro USB produktu.

PRZEŁĄCZNIK ON/OFF

Nacisnąć przycisk „**ON/OFF**", aby włączyć powerbank i sprawdzić jego poziom naładowania. Jeśli powerbank nie jest w użyciu, urządzenie wyłączy się automatycznie po upływie ok. 40 sekund.

Wskaźnik LED	Poziom naładowania
· · · ·	100 %
· · ·	75 %
· ·	50 %
·	25 %
	0 %

ROZWIĄZYWANIE PROBLEMÓW

Wskaźniki LED nie świecą się po włączeniu powerbanku.
Bateria jest wyczerpana. Naładować powerbank, a następnie sprawdzić wskaźniki naładowania.
Nie można naładować powerbanku.
Przewód USB do ładowania nie jest prawidłowo podłączony; prawidłowo podłączyć przewód USB do ładowania.
Czas ładowania powerbanku jest krótki.
Pozostała moc baterii jest wysoka i nie wyczerpała się; należy kontynuować normalne korzystanie z produktu.
Powerbank osiągnął koniec okresu eksploatacji lub działa nieprawidłowo.
Jeśli powerbank umożliwia ładowanie urządzeń przez bardzo krótki czas, nawet gdy jest w pełni naładowany, oznacza to, że osiągnął on koniec okresu eksploatacji. Konieczny jest zakup nowego powerbanku (żywotność zależy od częstotliwości użytkowania).
Powerbank nie dostarcza zasilania do urządzenia.
Przewód USB do ładowania łączący powerbank i urządzenie nie jest prawidłowo podłączony; należy ponownie podłączyć przewód USB do ładowania. Poziom naładowania baterii jest niski; należy naładować powerbank.
Czas zasilania urządzenia jest krótki.
Złącze lub port ładowania urządzenia jest brudny; należy go wyczyścić.
Powerbank osiągnął koniec okresu eksploatacyjnego lub działa nieprawidłowo; należy kupić nowy powerbank (długość okresu eksploatacji zależy od częstotliwości użytkowania).
Powerbank wyczerpał się lub poziom naładowania baterii jest niski; należy naładować powerbank.
Powerbank nie ładuje urządzenia.
Powerbank jest przeznaczony do ładowania urządzeń o natężeniu do 2,4 A. Jeśli poziom natężenia wyjściowego zostanie przekroczony, powerbank spowoduje odcięcie zasilania lub znacznie wydłuży się czas ładowania. Zawsze należy sprawdzić port wejścia urządzenia, które ma zostać naładowane.
Sprawdzić kabel ładowania pod kątem uszkodzeń. Jeśli widoczne są jakiekolwiek oznaki uszkodzenia, należy zastąpić przewód innym odpowiednim produktem zamiennym.
Czas ładowania jest dłuższy niż zwykle.
Powerbank osiągnął koniec okresu eksploatacji lub działa nieprawidłowo; należy kupić nowy powerbank (długość okresu eksploatacji zależy od częstotliwości użytkowania).
Temperatura otoczenia ma wpływ na działanie powerbanku, przenieść powerbank w bardziej odpowiednie warunki otoczenia.
Nie można prawidłowo podłączyć przewodu USB do ładowania.
Sprawdzić przewód USB do ładowania i upewnić się, że do ładowania powerbanku używany jest wyłącznie dołączony do zestawu przewód USB. Do portu mógł dostać się kurz, zanieczyszczenia itp.; wyczyścić port USB.

OSTRZEŻENIE: Aby uniknąć zwarcia, należy trzymać produkt z dala od wszelkich metalowych przedmiotów (np. monet, wsuwek do włosów, kluczy itp.). Powerbank może ulec nagrzaniu podczas ładowania. Jest to normalne.

SPECYFIKACJA

Kod produktu: EE7322
Pojemność: 5000 mAh, 18,5 Wh
Napięcie robocze: 3,7 V
Port wejściowy micro USB: 5 V ⎓ 1 A
Wyjścia USB 1 i 2: 5 V ⎓ 1 A (maks.)
Wyjście typu C: 5 V ⎓ 1 A (maks.)
Wymiary: ok. 8,8 × 6,3 × 2 cm
Waga: ok. 133 g
Maks. temperatura robocza: 10–40 °C

Shranite navodila za nadaljnjo uporabo.

SL

VARNOSTNA NAVODILA

Pri uporabi električnih naprav je treba vedno upoštevati osnovne varnostne ukrepe.
Izdelek in kabel USB hranite zunaj dosega otrok.
Otroke je treba nadzorovati in zagotoviti, da se z izdelkom ne igrajo.
Otroci, starejši od 8 let, in osebe z zmanjšanimi zmožnostmi lahko ta izdelek uporabljajo samo, če se jih pri uporabi nadzoruje in se jih pouči o varni uporabi izdelka, ter razumejo potencialna tveganja, ki jih ki jih prinaša uporaba tega izdelka.
Izdelek ni igrača.
Izdelek nima delov, ki bi jih uporabnik lahko popravil ali zamenjal. Če izdelek ali katerikoli njegov dodatek nepravilno deluje ali je poškodovan, reciklirajte izdelek.
Izdelek hranite ločeno od virov toplote, neposredne sončne svetlobe, vlage, vode in drugih tekočin.
Kabel USB hranite ločeno od delov izdelka, ki se med uporabo lahko segrejejo.
Izdelka ne uporabljajte z mokrimi rokami.
Izdelka ne uporabljajte, če je bil izpostavljen vodi, vlagi ali kateri koli drugi tekočini, in tako preprečite električni udar, eksplozijo in/ali poškodbo sebe ter škodo izdelka.
Izdelek uporabljajte izključno namensko.
Uporabljajte samo priložene dodatke.
Izdelka med uporabo ne pokrivajte.
Zelo pomembno je, da po uporabi izdelka iztaknete kabel USB.
Ta izdelek je namenjen samo za domačo uporabo. Izdelka se ne sme uporabljati v komercialne namene.

POZOR: Nevarnost požara in opeklin. Ne odpirajte, uničujte, segrevajte nad 60 °C in sežigajte. Upoštevajte navodila proizvajalca.

VARNA UPORABA BATERIJ

Na napetostnih virih ne vzpostavljajte kratkega stika.
V primeru izlitja baterij ne dovolite, da bi tekočina prišla v stik s kožo ali očmi. V primeru stika prizadeto mesto sperite z veliko količino vode in se posvetujte z zdravnikom.
Sekundarne celice in baterije je treba pred uporabo napolniti. Po daljših obdobjih neuporabe je celice ali baterije morda treba večkrat napolniti in izprazniti, da se doseže njihov maksimalni učinek.
Baterije hranite zunaj dosega otrok.
Baterij ne uničujte, luknjajte, razstavljajte ali jih na kakršen koli drug način poškodujte.
Ne hranite na temperaturi, višji od 60 °C.
Ne shranjujte na neposredni sončni svetlobi.
Izpraznjenih baterij ne odvrzite med gospodinjske odpadke.
Izpraznjenih baterij ne zavrzite v ogenj, saj lahko eksplodirajo.
Ko se baterije izpraznijo, izdelek odnesite na lokalno mesto za reciklažo. Za več informacij se obrnite na lokalne urade.
Izdelek je opremljen s polnilno litij-polimerno baterijo 3,7 V, 5000 mAh (ni je mogoče odstraniti).

Električnih in elektronskih naprav ter baterij ne smete odvreči med gospodinjske odpadke. Če želite več informacij o tem, kam lahko odložite odpadni izdelek za recikliranje, se obrnite na lokalne organe.

Izpraznjene baterije na odvrzite skupaj z drugimi odpadki. Baterijo je treba zbrati, reciklirati ali odvreči na okolju varen način v skladu z lokalnimi predpisi.

POZOR

Pred vsako uporabo preverite vse kable USB glede poškodb. Če ugotovite znake poškodb, jih prenehajte uporabljati.
V izogib okvaram in poškodbam zaradi kratkega stika za polnjenje uporabljajte samo priloženi polnilni kabel USB.
Priloženega kabla USB ne uporabljajte za polnjenje drugih naprav; kabel je namenjen le za polnjenje tega izdelka.
Iz nobenega razloga ne vstavljajte nobenega kabla USB istočasno v izhodna in vhodna vrata.

NEGA IN VZDRŽEVANJE

Prenosno baterijo obrišite z mehko krpo, ki ne pušča vlaken.

NE:

uporabljajte abrazivnih čistilnih topil za čiščenje prenosne baterije;
izpostavljajte prenosne baterije ekstremno visokim ali nizkim temperaturam;
izpustite prenosne baterije na tla;
poskušajte razstaviti prenosne baterije;
zavrzite prenosne baterije v ogenj, saj lahko to povzroči eksplozijo.

NAVODILA ZA UPORABO

POLNJENJE BATERIJE

Prenosna baterija je opremljena z litij-ionsko polnilno baterijo 5000 mAh (ni je mogoče odstraniti). Priporočljivo je, da pred prvo uporabo baterijo do konca napolnite; to traja pribl. 4 ure.
Prenosno baterijo lahko polnite prek vhoda mikro USB. Priključek mikro USB na polnilnem kablu USB (priložen) priključite v vhodna vrata mikro USB na prenosni bateriji, drugi konec pa v združljiva vrata USB z napetostjo 5 V ⎓.
Indikatorske lučke za preostalo napolnjenost med polnjenjem utripajo in kažejo raven napolnjenosti. Ko je baterija do konca napolnjena, svetijo vse štiri indikatorske lučke za preostalo napolnjenost.
Pazljivo iztaknite oba konca polnilnega kabla USB in ga varno shranite za nadaljnjo uporabo.

OPOZORILO: priloženega polnilnega kabla iz nobenega razloga ne vstavljajte istočasno v vhodna vrata mikro USB in izhodna vrata USB na izdelku.

UPORABA PRENOSNE BATERIJE ZA POLNJENJE DRUGIH NAPRAV

Preverite, da polnilni kabli niso upognjeni, trdno zaviti ali ukrivljeni, ko so pospravljeni. To lahko poškoduje notranji kabel in pri uporabi povzroči okvare zaradi kratkega stika, ki lahko poškodujejo prenosno baterijo in priključene naprave. Pred uporabo preverite polnilne kable; če so poškodovani, jih takoj prenehajte uporabljati in poiščite ustrezno zamenjavo.

UPORABA IZHODNIH VRAT USB ZA POLNJENJE

Prenosna baterija lahko polni naprave prek izhodnih vrat USB 1 in 2. Za polnjenje takšnih naprav vstavite priključek USB v ustrezna izhodna vrata USB na prenosni bateriji, drugi konec pa v združljivo napravo.

OPOMBA: oba izhoda USB lahko istočasno uporabljate za polnjenje dveh naprav, vendar se bo baterija hitreje izpraznila.

UPORABA IZHODNIH VRAT TIPA C ZA POLNJENJE

Prenosna baterija lahko polni naprave prek izhodnih vrat tipa C. Za polnjenje takšnih naprav vtaknite priključek tipa C v izhodna vrata tipa C na prenosni bateriji, drugi konec pa v združljivo napravo. Polnjenje mora biti prikazano na združljivi napravi.

POZOR: iz nobenega razloga ne vstavljajte nobenega kabla istočasno v izhodna vrata tipa C in vhodna vrata mikro USB.

STIKALO ZA VKLOP/IZKLOP

Pritisnite gumb za vklop/izklop, da vklopite prenosno baterijo in preverite preostalo napolnjenost. Ko prenosne baterije ne uporabljate, se samodejno izklopi po približno 40 sekundah.

Indikatorska lučka LED	Preostala napolnjenost
· · · ·	100 %
· · ·	75 %
· ·	50 %
·	25 %
	0 %

ODPRAVLJANJE TEŽAV

Indikatorske lučke LED se po vklopu prenosne baterije ne prižgejo.
Baterija je prazna. Napolnite prenosno baterijo in preverite indikatorske lučke za preostalo napolnjenost.
Prenosne baterije ni mogoče napolniti.
Polnilni kabel USB ni pravilno priključen; pravilno priključite polnilni kabel USB.
Čas polnjenja prenosne baterije je kratek.
Preostala zmogljivost baterije je visoka in se ni izpraznila; še naprej uporabljajte kot običajno.
Prenosna baterija je na koncu življenjske dobe ali pa ne deluje pravilno.
Če je razpoložljivi čas za polnjenje naprav izjemno kratek, tudi ko je prenosna baterija polna, je baterija pri koncu življenjske dobe. Kupite novo prenosno baterijo (življenjska doba je odvisna od pogostosti uporabe).
Prenosna baterija ne polni naprave.
Polnilni kabel med prenosno baterijo in napravo ni pravilno priključen; ponovno ga priključite. Baterija je skoraj prazna; napolnite prenosno baterijo.
Napajanje naprave je kratko.
Priključek ali vrata za polnjenje na napravi so umazana; očistite jih.
Prenosna baterija je na koncu življenjske dobe ali pa ne deluje pravilno; kupite novo prenosno baterijo (življenjska doba je odvisna od pogostosti uporabe).
Prenosna baterija se je izpraznila ali pa je preostala napolnjenost baterije nizka; napolnite prenosno baterijo.
Prenosna baterija ne polni naprave.
Prenosna baterija napolni naprave do 1 A. Če polnjenje presega to vrednost, potem prenosna baterija preneha s polnjenjem ali pa se čas polnjenja podaljša. Vedno preverite vhodna vrata na napravi, ki jo boste polnili.
Preverite polnilni kabel glede poškodb. V primeru morebitnih poškodb poiščite primerno zamenjavo.
Čas polnjenja je daljši kot običajno.
Prenosna baterija je na koncu življenjske dobe ali pa ne deluje pravilno; kupite novo prenosno baterijo (življenjska doba je odvisna od pogostosti uporabe).
Temperatura okolja vpliva na delovanje prenosne baterije, zato jo prestavite v primernejše okolje.
Polnilnega kabla USB ni mogoče pravilno priključiti.
Preverite polnilni kabel USB in pri polnjenju prenosne baterije uporabljajte samo priloženi polnilni kabel USB. V vratih je lahko prah, umazanija, itd; očistite vrata USB.

OPOZORILO: V izogib kratkemu stiku hranite prenosno baterijo stran od kovinskih predmetov (npr. kovancev, sponk za lase, ključev itd.). Během nabíjení se může powerbanka ohřát. To je normalno.

TEHNIČNI PODATKI

Koda izdelka: EE7322
Kapaciteta: 5000 mAh, 18,5 Wh
Delovna napetost: 3,7 V
Vhod mikro USB: 5 V ⎓ 1 A
Izhod USB 1 in 2: 5 V ⎓ 1 A (najv.)
Izhod tipa C: 5 V ⎓ 1 A (najv.)
Dimenzije: pribl. 8,8 cm × 6,3 cm × 2 cm
Teža: pribl. 133 g
Najv. delovna temperatura: 10–40 °C

Uchovejte si pokyny pro budoucí použití.

CS

BEZPEČNOSTNÍ POKYNY

Při používání elektrických výrobků je třeba vždy dodržovat základní bezpečnostní opatření.
Udržujte výrobek a kabel USB mimo dosah dětí.
Děti by měly být pod dohledem, aby si s výrobkem nehrály.
Děti od 8 let a osoby se sníženými schopnostmi mohou tento výrobek používat pouze pod dohledem a s poučením o bezpečném používání výrobku a pokud rozumí souvisejícím nebezpečím.
Tento výrobek není hračka.
Tento výrobek neobsahuje žádné části, které by mohl uživatel opravovat. Pokud je výrobek a jeho příslušenství nefunkční nebo poškozené, recyklujte jej.
Udržujte výrobek mimo dosah zdrojů tepla, přímého slunečního záření, vlhkosti, vody a kapalin.
Kabel USB držte mimo dosah všech částí výrobku, které se mohou během používání zahřát.
Nepracujte s výrobkem mokrýma rukama.
Nepracujte s výrobkem, pokud byl vystaven působení vody, vlhkosti nebo jiné kapaliny, abyste zabránili úrazu elektrickým proudem, výbuchu a/nebo zranění sebe sama a poškození výrobku.
Nepoužívejte výrobek k jinému než určenému účelu.
Nepoužívejte jiné než dodané příslušenství.
Během používání nezakrývejte výrobek.
Po použití výrobku je bezpodmínečně nutné odpojit USB kabel.
Tento výrobek je určen pouze pro domácí použití. Nesmí být používán ke komerčním účelům.

POZOR: Hrozí riziko požáru a popálenin. Neotevírejte, nemačkejte, nezahřívejte nad 60 °C ani nespalujte. Postupujte podle pokynů výrobce

BEZPEČNOST BATERIÍ

Napájecí svorky nesmí být zkratovány.
V případě úniku elektrolytu z baterií zamezte kontaktu s očima nebo kůží. Pokud k němu dojde, omyjte nebo vypláchněte zasažené místo velkým množstvím vody a vyhledejte lékařskou pomoc.
Sekundární články a baterie je třeba před použitím nabít. Pokud bylo zařízení delší dobu skladováno, může být nutné opakované nabití a vybití článků nebo baterií, aby bylo dosaženo maximální výkonnosti.
Baterie uchovávejte mimo dosah dětí.
Baterie nedrťte, nepropichujte, nerozebírejte ani jinak nepoškozujte.
Uchovávejte při teplotě do 60 °C.
Chraňte před přímým slunečním světlem.
Nevyhazujte vybité baterie do domovního odpadu.
Nevhazujte vybité baterie do ohně, protože by mohly explodovat.
Jakmile jsou baterie vybité, zlikvidujte produkt v místní recyklační stanici. Pro další podrobnosti se obraťte na úřady místní samosprávy.
Součástí tohoto výrobku je lithium-polymerová dobíjecí baterie 3,7 V 5000 mAh (nevyjímatelná).

Elektrická a elektronická zařízení a baterie se nesmí likvidovat spolu s domovním odpadem. Další informace o tom, kde můžete svůj výrobek odevzdat k recyklaci, získáte od místního úřadu.

Použité baterie se nesmí vyhazovat s jiným odpadem. Baterie se musí sbírat, recyklovat nebo likvidovat způsobem šetrným k životnímu prostředí v souladu s místními předpisy.

UPOZORNĚNÍ

Před každým použitím zkontrolujte všechny USB kabely, zda nejsou poškozené. Pokud se objeví známky poškození, přestaňte produkt používat.
Abyste zabránili zkratu a poškození, používejte k dobíjení pouze dodaný nabíjecí USB kabel.
Dodaný USB kabel nepoužívejte k dobíjení jiných zařízení. Je určen pouze k dobíjení tohoto produktu.
V žádném případě nepropojujte výstupní a vstupní porty kabelem USB.

PÉČE A ÚDRŽBA

Otřete powerbanku měkkým hadříkem bez žmolků.

CO NEDĚLAT:

Používat k čištění powerbanky jakékoli abrazivní čisticí prostředky.
Vystavovat powerbanku extrémně vysokým nebo nízkým teplotám.
Nechat powerbanku upadnout.
Snažit se powerbanku rozebrat.
Vhazovat powerbanku do ohně – nebezpečí výbuchu.

NÁVOD K POUŽITÍ

NABÍJENÍ BATERIE

Powerbanka je vybavena dobíjecí li-polymerovou baterií 5000 mAh (nevyjímatelnou). Před prvním použitím se doporučuje baterii nabít do plné kapacity. Zabere to asi 4 hodiny.
Powerbanku lze nabíjet přes vstup micro USB. Zapojte koncovku USB nabíjecího kabelu USB (je součástí balení) do vstupního portu micro USB na powerbance a opačnou koncovku do kompatibilního portu USB 5 V ⎓.
Během nabíjení signalizují kontrolky úroveň nabití. Až bude baterie zcela nabitá, rozsvítí se všechny čtyři kontrolky.
Opatrně odpojte obě koncovky nabíjecího kabelu USB a uložte jej na bezpečném místě pro pozdější použití.

VAROVÁNÍ: V žádném případě nezapojujte nabíjecí kabel dodaný do vstupního portu Micro USB a výstupních portů USB na výrobku současně.

POUŽITÍ POWERBANKY K NABÍJENÍ DALŠÍCH ZAŘÍZENÍ

Zkontrolujte, zda nejsou nabíjecí kabely během uložení ohnuté, pevně zamotané nebo deformované. To by mohlo poškodit vnitřní kabel a způsobit při použití zkrat, který by poškodil powerbanku i jakékoli připojené zařízení. Před použitím zkontrolujte nabíjecí kabely. Pokud se objeví známky poškození, okamžitě přestaňte používat a vyhledejte vhodnou náhradu.

POUŽITÍ VÝSTUPNÍCH NABÍJECÍCH PORTŮ USB

Powerbanka muže dobíjet zařízení přes výstupní porty USB 1 a 2. Pro nabití těchto zařízení zasuňte konektor USB do požadovaného výstupního portu USB na powerbance a druhý konec do kompatibilního zařízení.

POZNÁMKA: Oba USB výstupy lze používat současně k nabíjení dvou zařízení. Baterie se však bude vybíjet rychleji.

POUŽITÍ VÝSTUPNÍHO NABÍJECÍHO PORTU TYPU C

Powerbanka může nabíjet zařízení přes výstupní port typu C. Pro nabití těchto zařízení zapojte konektor typu C do výstupního portu typu C na powerbance a druhý konec do kompatibilního zařízení. Nabíjené kompatibilní zařízení by mělo signalizovat nabíjení.

UPOZORNĚNÍ: V žádném případě nepropojujte micro USB vstup a USB výstup powerbanky kabelem.

VYPÍNAČ (ON/OFF)

Chcete-li powerbanku zapnout a zjistit její zbývající kapacitu, stiskněte a podržte tlačítko **ON/OFF**. Pokud se powerbanka nepoužívá, automaticky se po cca 40 sekundách vypne.

LED kontrolky	Zbývající energie
· · · ·	100 %
· · ·	75 %
· ·	50 %
·	25 %
	0 %

ŘEŠENÍ PROBLÉMŮ

Po zapnutí powerbanky se kontrolky LED nerozsvítí.
Baterie je vybitá. Nabijte powerbanku a zkontrolujte kontrolky napájení.
Powerbanku nelze nabít.
Nabíjecí kabel USB není správně připojen. Opravte připojení napájecího USB kabelu.
Doba nabíjení powerbanky je krátká.
Zbývající kapacita baterie je vysoká a nevyčerpaná; pokračujte v běžném používání.
Powerbanka dosáhla konce životnosti nebo je vadná.
Pokud se powerbanka velmi rychle vybije i při plném nabití, dosáhla konce životnosti. Kupte si novou powerbanku (životnost závisí na četnosti používání).
Powerbanka nenabíjí zařízení.
Nabíjecí kabel mezi powerbankou a zařízením není správně připojen; znovu připojte nabíjecí kabel. Zbývající kapacita baterie je nízká. Dobijte powerbanku.
Powerbanka dodává energii jen krátkou dobu.
Konektor nebo nabíjecí port na zařízení je znečištěný. Vyčistěte jej.
Powerbanka dosáhla konce životnosti nebo je nefunkční. Zakupte novou powerbanku (životnost závisí na četnosti používání).
Powerbanka je vybitá nebo je zbývající kapacita baterie nízká. Dobijte powerbanku.
Powerbanka zařízení nenabije.
Powerbanka je navržena tak, aby nabíjela zařízení až do 1 A. Pokud dojde k překročení výstupního proudu, powerbanka se buď vypne, nebo se výrazně zvýší doba nabíjení. Pokaždé zkontrolujte vstupní port zařízení, které má být nabíjeno.
Zkontrolujte zda není nabíjecí kabel poškozený. Pokud jeví známky poškození, vyhledejte vhodnou náhradu.
Doba nabíjení je delší než obvykle.
Powerbanka dosáhla konce životnosti nebo je nefunkční. Zakupte novou powerbanku (životnost závisí na četnosti používání).
Teplota okolního prostředí ovlivňuje provoz powerbanky. Přemístěte powerbanku do vhodnějšího prostředí.
Nabíjecí kabel USB nelze správně připojit.
Zkontrolujte nabíjecí kabel USB a ujistěte se, že je při nabíjení powerbanky používán pouze kabel dodaný k powerbance. V portu USB může být usazen prach či nečistoty. Vyčistěte port USB.

POZOR! Aby nedošlo ke zkratu, dbejte na to, aby powerbanka nepřicházela do styku s kovovými předměty (např. mincemi, sponkami do vlasů, klíči apod.). Při nabíjaní může byť powerbanka horúca. To je normální.

SPECIFIKACE

Kód výrobku: EE7322
Kapacita: 5000 mAh, 18,5 Wh
Pracovní napětí: 3,7 V
Vstup Micro USB: 5 V ⎓ 1 A
Výstup USB 1 a 2: 5 V ⎓ 1 A (Max)
Výstup typu C: 5 V ⎓ 1 A (Max)
Rozměry: Přibližně 8,8 cm x 6,3 cm x 2 cm
Hmotnost: Přibližně 133 g
Max. Provozní teplota: 10–40 °C

Návod si odložte pre prípad použitia v budúcnosti.

SK

BEZPEČNOSTNÉ POKYNY

Pri používaní elektrických výrobkov treba vždy dodržiavať základné bezpečnostné opatrenia.
Uchovávajte výrobok a kábel USB mimo dosahu detí.
Deti musia byť pod dozorom, aby sa s produktom nehrali.
Deti od 8 rokov a osoby so zníženou spôsobilosťou môžu používať výrobok, len ak sú pod dozorom, boli poučené o bezpečnom používaní výrobku a chápu príslušné riziká.
Výrobok nie je hračka.
Výrobok neobsahuje diely, ktoré by mohol opraviť používateľ. Ak výrobok a niektorá časť príslušenstva nefunguje alebo je poškodená, výrobok recyklujte.
Výrobok chráňte pred inými zdrojmi tepla, priamym slnečným žiarením, vlhkosťou, vodou a inými kvapalinami.
USB kábel uchovávajte mimo dosahu častí výrobku, ktoré môžu byť počas používania horúce.
S výrobkom nemanipulujte mokrými rukami.
Výrobok nepoužívajte, ak bol vystavený vode, vlhkosti alebo inej kvapaline, aby ste zabránili zásahu elektrickým prúdom, výbuchu a/alebo zraneniu a poškodeniu výrobku.
Výrobok nepoužívajte na iný účel, než na aký je určený.
Nepoužívajte iné než priložené príslušenstvo.
Výrobok počas používania nezakrývajte.
Po použití výrobku je nevyhnutné odpojiť USB kábel.
Výrobok je určený len na domáce použitie. Nemal by sa používať na komerčné účely.

UPOZORNENIE: Nebezpečenstvo ohňa a popálenín. Neotvárajte, nedrvte, nevystavujte teplotám vyšším ako 60 °C ani nezapaľujte. Postupujte podľa pokynov výrobcu.

BEZPEČNOSŤ BATÉRIE

Napájacie svorky sa nesmú skratovať.
V prípade úniku kvapaliny z batérie a baterky zabráňte jej kontaktu s pokožkou alebo očami. V prípade kontaktu umyte postihnuté miesto veľkým množstvom vody a vyhľadajte lekársku pomoc.
Sekundárne články a batérie sa musia pred použitím nabiť. Po dlhšom skladovaní môže byť potrebné články alebo batérie niekoľkokrát nabiť a vybiť, aby sa dosiahol maximálny výkon.
Batérie uchovávajte mimo dosahu detí.
Batérie nedrvte, neprepichujte, nerozoberajte ani inak nepoškodzujte.
Neskladujte pri teplote vyššej ako 60 °C.
Neskladujte na priamom slnečnom svetle.
Vybité batérie nevyhadzujte do komunálneho odpadu.
Vybité batérie nehádžte do ohňa, pretože by mohli vybuchnúť.
Po vybití batérií výrobok zlikvidujte v miestnej recyklačnej stanici. Ďalšie informácie vám poskytnú miestne štátne úrady.
Tento výrobok je vybavený 3,7 V 5 000 mAh nabíjateľnou lítiovo-polymérovou batériou (nedá sa vybrať).

Elektrické a elektronické zariadenie ani batérie sa nesmú likvidovať spolu s komunálnym odpadom. Ďalšie informácie o tom, kam môžete výrobok odniesť na recykláciu, vám poskytne miestny úrad.

Použitá batéria sa nesmie likvidovať s iným odpadom. Zber, recyklácia alebo likvidácia batérie musí prebehnúť environmentálne vhodným spôsobom v súlade s miestnymi predpismi.

POZOR

Pred každým použitím skontrolujte, či nie sú nabíjacie USB káble poškodené. V prípade známok poškodenia výrobok prestaňte používať, aby ste zabránili skratu a poškodeniu. Na nabíjanie výrobku používajte len priložený nabíjací USB kábel.
Priložený USB kábel nepoužívajte na nabíjanie iných zariadení. Mal by sa používať iba na nabíjanie samotného výrobku.
V žiadnom prípade nezapájajte USB kábel do výstupného a vstupného portu súčasne.

STAROSTLIVOSŤ A ÚDRŽBA

Powerbanku utierajte mäkkou handričkou, ktorá nepúšťa vlákna.

NEVHODNÉ:

Na čistenie powerbanky nepoužívajte abrazívne čistiace rozpúšťadlá.
Powerbanku nevystavujte extrémne vysokým ani extrémne nízkym teplotám.
Powerbanku nepúšťajte na zem.
Nepokúšajte sa powerbanku rozoberať.
Nelikvidujte powerbanku v ohni, spôsobí to výbuch.

NÁVOD NA POUŽITIE

NABÍJANIE BATÉRIE

Powerbanka je vybavená 5 000 mAh nabíjateľnou lítiovo-polymérovou batériou (nedá sa vybrať). Pred prvým použitím sa odporúča batériu úplne nabiť. Zaberie to približne 4 hodiny.
Powerbanku možno nabíjať cez vstup micro USB. Zasuňte micro USB konektor na nabíjacom USB kábli (je súčasťou balenia) do vstupného micro USB portu na powerbanke a druhý koniec zasuňte do kompatibilného 5 V ⎓ USB portu.
Počas nabíjania budú kontrolky napájania blikaním signalizovať úroveň nabitia. Po úplnom nabití batérie sa všetky štyri kontrolky napájania rozsvietia.
Opatrne odpojte oba konce nabíjacieho USB kábla a bezpečne ho uschovajte na budúce použitie.

UPOZORNENIE: V žiadnom prípade nevkladajte priložený nabíjací kábel do vstupného micro USB portu a výstupného USB portu súčasne.

POUŽÍVANIE POWERBANKY NA NABÍJANIE INÝCH ZARIADENÍ Í

Skontrolujte, či nabíjacie káble nie sú pri skladovaní ohnuté, navinuté natesno alebo pokrivené. Môže to poškodiť vnútorný kábel a pri používaní spôsobiť skraty, ktoré poškodia powerbanku a pripojené zariadenie. Nabíjacie káble pred použitím skontrolujte. Ak sa objavia známky poškodenia, okamžite ich prestaňte používať a nájdite vhodnú náhradu.

POUŽÍVANIE VÝSTUPNÝCH NABÍJACÍCH USB PORTOV

Powerbanka je schopná nabíjať zariadenia cez výstupné USB porty 1 a 2. Ak chcete takéto zariadenia nabíjať, zasuňte USB konektor do požadovaného výstupného USB portu na powerbanke a druhý koniec zasuňte do kompatibilného zariadenia.

POZNÁMKA: Oba výstupné USB porty možno používať súčasne na nabíjanie dvoch zariadení. Batéria sa však rýchlejšie vybije.

POUŽÍVANIE VÝSTUPNÉHO NABÍJACIEHO PORTU TYPU C

Powerbanka je schopná nabíjať zariadenia cez výstupný port typu C. Ak chcete takéto zariadenia nabíjať, zasuňte konektor typu C do požadovaného výstupného portu typu C na powerbanke a druhý koniec zasuňte do kompatibilného zariadenia. Kompatibilné zariadenie by malo signalizovať nabíjanie.

POZOR: V žiadnom prípade nezasúvajte žiadny kábel do výstupného portu typu C a vstupného portu micro USB súčasne.

SPÍNAČ ON/OFF

Ak chcete powerbanku zapnúť alebo zistiť zostávajúcu kapacitu nabíjania, stlačte spínač **ON/OFF**. Keď powerbanku nepoužívate, približne po 40 sekundách sa automaticky vypne.

LED kontrolka	Zostávajúca kapacita
· · · ·	100 %
· · ·	75 %
· ·	50 %
·	25 %
	0 %

RIEŠENIE PROBLÉMOV

LED kontrolky po zapnutí powerbanky nesvietia.
Batéria je vybitá. Nabite powerbanku a potom skontrolujte kontrolky napájania.
Powerbanka sa nedá nabiť.
Nabíjací USB kábel nie je správne pripojený; správne pripojte nabíjací USB kábel.
Čas nabíjania powerbanky je krátky.
Zostávajúca kapacita batérie je vysoká a nevybila sa; pokračujte v bežnom používaní.
Powerbanka dosiahla koniec životnosti alebo je nefunkčná.
Ak napájanie nevydrží a je extrémne krátke, aj keď je powerbanka plne nabitá, powerbanka dosiahla koniec životnosti. Kúpte si novú powerbanku (životnosť sa líši v závislosti od frekvencie používania).
Powerbanka nenapája zariadenie.
Nabíjací USB kábel medzi powerbankou a zariadením nie je správne pripojený; kábel znovu pripojte.
Zostávajúca energia batérie je nízka; powerbanku znova nabite.
Čas napájania zariadenia je krátky.
Konektor alebo nabíjací port na zariadení je znečistený; vyčistite ho.
Powerbanka dosiahla koniec životnosti alebo je nefunkčná; zakúpte si novú (životnosť sa líši v závislosti od frekvencie používania).
Powerbanka je vybitá alebo je zostávajúca kapacita batérie nízka; powerbanku znovu nabite.
Powerbanka nenabíja zariadenie.
Powerbanka je navrhnutá tak, aby nabíjala zariadenia až do 1 A. Ak dôjde k prekročeniu výstupu, nabíjačka sa buď vypne, alebo sa výrazne predĺži doba nabíjania. Vždy skontrolujte vstupný port zariadenia, ktoré sa má nabiť.
Skontrolujte, či nabíjací kábel nie je poškodený. Ak vykazuje známky poškodenia, nájdite vhodnú náhradu.
Doba nabíjania je dlhšia ako zvyčajne.
Powerbanka dosiahla koniec životnosti alebo je nefunkčná; zakúpte si novú (životnosť sa líši v závislosti od frekvencie používania).
Teplota okolitého prostredia má vplyv na prevádzku powerbanky, presuňte ju do vhodnejšieho prostredia.
Nabíjací USB kábel nie je možné správne pripojiť.
Skontrolujte nabíjací USB kábel a skontrolujte, či sa pri nabíjaní nabíjačky používa iba dodaný nabíjací USB kábel. V porte môže byť prach, nečistoty a pod.; USB port vyčistite.

UPOZORNENIE: Aby nedošlo k skratu, nabíjačku uchovávajte mimo dosahu všetkých kovových predmetov (napr. mincí, sponiek do vlasov, kľúčov atď.). Je to normálne.

TECHNICKÉ ÚDAJE

Kód výrobku: EE7322
Kapacita: 5000 mAh, 18,5 Wh
Pracovné napätie: 3,7 V
Vstupný micro USB port: 5 V ⎓ 1 A
USB výstup 1 a 2: 5 V ⎓ 1 A (Max)
Výstup typu C: 5 V ⎓ 1 A (Max)
Rozmery: približne 8,8 cm x 6,3 cm x 2 cm
Hmotnosť: približne 133 g
Max. Prevádzková teplota: 10 – 40 °C

Φυλάξτε τις οδηγίες για μελλοντική χρήση.

EL

ΟΔΗΓΙΕΣ ΑΣΦΑΛΕΙΑΣ

Κατά τη χρήση ηλεκτρικών προϊόντων, θα πρέπει να τηρούνται πάντα οι βασικές προφυλάξεις ασφαλείας.
Φυλάσσετε το προϊόν και το καλώδιο USB μακριά από παιδιά.
Τα παιδιά θα πρέπει να βρίσκονται υπό επίβλεψη για να διασφαλιστεί ότι δεν παίζουν με το προϊόν.
Παιδιά ηλικίας από 8 ετών και άτομα με μειωμένες ικανότητες μπορούν να χρησιμοποιήσουν αυτό το προϊόν μόνο εάν βρίσκονται υπό επίβλεψη και έχουν λάβει οδηγίες σχετικά με την ασφαλή χρήση του προϊόντος και κατανοούν τους σχετικούς κινδύνους.
Αυτό το προϊόν δεν είναι παιχνίδι.
Αυτό το προϊόν δεν περιέχει εξαρτήματα που μπορούν να επισκευαστούν από τον χρήστη. Εάν το προϊόν και οποιοδήποτε από τα αξεσουάρ του παρουσιάσουν δυσλειτουργία ή βλάβη, το προϊόν θα πρέπει να ανακυκλωθεί.
Διατηρείτε το προϊόν μακριά από πηγές θερμότητας, άμεσο ηλιακό φως, υγρασία, νερό και οποιοδήποτε άλλο υγρό.
Διατηρείτε το καλώδιο USB μακριά από οποιαδήποτε μέρη του προϊόντος που μπορεί να θερμανθούν κατά τη χρήση.
Μην χειρίζεστε το προϊόν με βρεγμένα χέρια.
Μην χρησιμοποιείτε το προϊόν εάν έχει εκτεθεί σε νερό, υγρασία ή οποιοδήποτε άλλο υγρό, για την πρόληψη ηλεκτροπληξίας, έκρηξης ή/και τραυματισμού του εαυτού σας και βλάβης στο προϊόν.
Μην χρησιμοποιείτε το προϊόν για οποιονδήποτε άλλο σκοπό εκτός από αυτόν για τον οποίο προορίζεται.
Μην χρησιμοποιείτε άλλα αξεσουάρ εκτός από αυτά που παρέχονται.
Μην καλύπτετε το προϊόν όταν χρησιμοποιείται.
Θα πρέπει οπωσδήποτε να αποσυνδέσετε το καλώδιο USB μετά τη χρήση του προϊόντος.
Το προϊόν αυτό προορίζεται μόνο για οικιακή χρήση. Δεν θα πρέπει να χρησιμοποιείται για εμπορικούς σκοπούς.

ΠΡΟΣΟΧΗ: Κίνδυνος πυρκαγιάς και εγκαυμάτων. Μην ανοίγετε, μη συνθλίβετε, μη θερμαίνετε πάνω από 60°C και μην αποτεφρώνετε. Ακολουθήστε τις οδηγίες του κατασκευαστή.

ΑΣΦΑΛΕΙΑ ΜΠΑΤΑΡΙΑΣ

Τα τερματικά τροφοδοσίας δεν πρέπει να βραχυκυκλώνονται.
Σε περίπτωση διαρροής της μπαταρίας και της κυψέλης, μην αφήνετε το υγρό να έρθει σε επαφή με το δέρμα ή τα μάτια. Εάν έχουν έρθει σε επαφή, πλύνετε την ερεθισμένη περιοχή με άφθονο νερό και ζητήστε τη συμβουλή γιατρού.
Οι δευτερογενείς κυψέλες και οι μπαταρίες πρέπει να φορτιστούν πριν από τη χρήση. Μετά από παρατεταμένες περιόδους αποθήκευσης, ενδέχεται να είναι απαραίτητο να φορτίσετε και να αποφορτίσετε τις κυψέλες ή τις μπαταρίες αρκετές φορές για να επιτύχετε τη μέγιστη απόδοση.
Κρατήστε τις μπαταρίες μακριά από παιδιά.
Μην θρυμματίζετε, τρυπάτε, αποσυναρμολογείτε ή καταστρέφετε με άλλο τρόπο τις μπαταρίες.
Μην τις φυλάσσετε σε θερμοκρασία άνω των 60 °C.
Αποφύγετε την αποθήκευση σε άμεσο ηλιακό φως.
Μην απορρίπτετε τις εξαντλημένες μπαταρίες στα οικιακά απορρίμματα.
Μην εκθέτετε τις μπαταρίες σε φωτιά, καθώς μπορεί να εκραγούν.
Μόλις οι μπαταρίες εξαντληθούν τελείως, απορρίψτε τις στον τοπικό σταθμό ανακύκλωσης. Επικοινωνήστε με τα γραφεία της τοπικής αυτοδιοίκησης για περισσότερες λεπτομέρειες.
Αυτό το προϊόν περιλαμβάνει μια επαναφορτιζόμενη μπαταρία πολυμερούς λιθίου 3,7 V 5.000 mAh (μη αφαιρούμενη).

Οι ηλεκτρικές και ηλεκτρονικές συσκευές καθώς και οι μπαταρίες δεν πρέπει να απορρίπτονται μαζί με τα οικιακά απορρίμματα. Για περισσότερες πληροφορίες σχετικά με το πού μπορείτε να αφήσετε τα απορρίμματά σας για ανακύκλωση, επικοινωνήστε με την τοπική αρχή.

Η χρησιμοποιημένη μπαταρία δεν πρέπει να απορρίπτεται μαζί με άλλα απορρίμματα. Η μπαταρία πρέπει να συλλέγεται, να ανακυκλώνεται ή να απορρίπτεται με περιβαλλοντικά ορθό τρόπο, σύμφωνα με τους τοπικούς κανονισμούς.

ΠΡΟΣΟΧΗ

Πριν από κάθε χρήση, ελέγχετε όλα τα καλώδια USB για φθορά. Εάν υπάρχουν ενδείξεις φθοράς, διακόψτε τη χρήση.
Για την αποφυγή βλαβών και ζημιών λόγω βραχυκυκλώματος, χρησιμοποιείτε μόνο το παρεχόμενο καλώδιο φόρτισης USB για να φορτίσετε το προϊόν.
Μην χρησιμοποιείτε το παρεχόμενο καλώδιο USB για να φορτίσετε άλλες συσκευές. Αυτό θα πρέπει να χρησιμοποιείται μόνο για τη φόρτιση του ίδιου του προϊόντος.
Μην εισάγετε κανένα καλώδιο USB στις θύρες εξόδου και στις θύρες εισόδου ταυτόχρονα για οποιονδήποτε λόγο.

ΦΡΟΝΤΙΔΑ ΚΑΙ ΣΥΝΤΗΡΗΣΗ

Σκουπίστε τον φορητό φορτιστή με ένα μαλακό πανί χωρίς χνούδι.

ΜΗΝ:
Χρησιμοποιείτε λειαντικούς διαλύτες καθαρισμού για να καθαρίσετε τον φορητό φορτιστή.
Εκθέτετε τον φορητό φορτιστή σε εξαιρετικά υψηλές ή χαμηλές θερμοκρασίες.
Ρίχνετε κάτω τον φορητό φορτιστή.
Προσπαθείτε να αποσυναρμολογήσετε τα ακουστικά.
Απορρίπτετε τα ακουστικά σε φωτιά, καθώς αυτό θα οδηγήσει σε έκρηξη.

ΟΔΗΓΙΕΣ ΧΡΗΣΗΣ

ΦΟΡΤΙΣΗ ΤΗΣ ΜΠΑΤΑΡΙΑΣ

Ο φορητός φορτιστής περιλαμβάνει μια επαναφορτιζόμενη μπαταρία πολυμερούς λιθίου 5.000 mAh (μη αφαιρούμενη). Σας συστήνουμε να φορτίσετε πλήρως την μπαταρία πριν από την πρώτη χρήση. Αυτό θα διαρκέσει περίπου 4 ώρες.
Ο φορητός φορτιστής μπορεί να φορτιστεί μέσω Micro USB. Συνδέστε το βύσμα Micro USB του καλωδίου φόρτισης USB (περιλαμβάνεται) στη θύρα εισόδου Micro USB του φορητού φορτιστή και το άλλο άκρο σε μια θύρα συμβατή με USB 5 V ⎓.
Κατά τη φόρτιση, οι ενδεικτικές λυχνίες ισχύος θα αναβοσβήνουν για να υποδεικνύουν το επίπεδο φόρτισης. Μόλις η μπαταρία φορτιστεί πλήρως, θα ανάψουν και οι τέσσερις ενδεικτικές λυχνίες ισχύος.
Αποσυνδέστε προσεκτικά και τα δύο άκρα του καλωδίου φόρτισης USB και αποθηκεύστε το με ασφάλεια για μελλοντική χρήση.

ΠΡΟΕΙΔΟΠΟΙΗΣΗ: Μην εισάγετε το παρεχόμενο καλώδιο φόρτισης στη θύρα εισόδου Micro USB και στις θύρες εξόδου USB του προϊόντος ταυτόχρονα για οποιονδήποτε λόγο.

ΧΡΗΣΗ ΤΟΥ ΦΟΡΗΤΟΥ ΦΟΡΤΙΣΤΗ ΓΙΑ ΤΗ ΦΟΡΤΙΣΗ ΑΛΛΩΝ ΣΥΣΚΕΥΩΝ

Ελέγξτε ότι τα καλώδια φόρτισης δεν είναι λυγισμένα, τυλιγμένα σφιχτά ή στρεβλωμένα κατά την αποθήκευση. Αυτό μπορεί να προκαλέσει ζημιά στο εσωτερικό καλώδιο και σφάλματα από βραχυκύκλωμα κατά τη χρήση, τα οποία θα προκαλέσουν ζημιά στον φορητό φορτιστή και σε οποιαδήποτε συνδεδεμένη συσκευή. Επιθεωρήστε τα καλώδια φόρτισης πριν από τη χρήση. Εάν υπάρχουν ενδείξεις ζημιάς, διακόψτε αμέσως τη χρήση και αναζητήστε την κατάλληλη αντικατάσταση.

ΧΡΗΣΗ ΤΩΝ ΘΥΡΩΝ ΦΟΡΤΙΣΗΣ ΕΞΟΔΟΥ USB

Ο φορητός φορτιστής έχει τη δυνατότητα να επαναφορτίζει συσκευές μέσω των θυρών εξόδου USB 1 και 2. Για να φορτίσετε τέτοιου είδους συσκευές, εισαγάγετε ένα βύσμα USB στην απαιτούμενη θύρα εξόδου USB του φορητού φορτιστή και το άλλο άκρο σε μια συμβατή συσκευή.

ΣΗΜΕΙΩΣΗ: Και οι δύο θύρες εξόδου USB μπορούν να χρησιμοποιηθούν ταυτόχρονα για τη φόρτιση δύο συσκευών. Ωστόσο, η μπαταρία θα αποφορτιστεί γρηγορότερα.

ΧΡΗΣΗ ΤΗΣ ΘΥΡΑΣ ΦΟΡΤΙΣΗΣ ΕΞΟΔΟΥ TYPE-C

Ο φορητός φορτιστής έχει τη δυνατότητα να επαναφορτίζει συσκευές μέσω της θύρας εξόδου Type-C. Για να φορτίσετε αυτές τις συσκευές, συνδέστε το βύσμα Type-C στη θύρα εξόδου Type-C του φορητού φορτιστή και το άλλο άκρο σε μια συμβατή συσκευή. Η φόρτιση πρέπει να υποδεικνύεται στη συμβατή συσκευή.

ΠΡΟΣΟΧΗ: Μην εισάγετε οποιοδήποτε καλώδιο στη θύρα εξόδου Type-C και στη θύρα εισόδου Micro USB ταυτόχρονα για οποιονδήποτε λόγο.

ΔΙΑΚΟΠΤΗΣ ON/OFF

Πατήστε το κουμπί «**ON/OFF**» για να ενεργοποιήσετε το powerbank και να παρακολουθήσετε την υπολειπόμενη χωρητικότητα ισχύος του. Όταν το powerbank δεν χρησιμοποιείται, θα σβήσει αυτόματα σε περίπου 40 δευτερόλεπτα.

Ένδειξη LED	Εναπομένουσα ισχύς
· · · ·	100 %
· · ·	75 %
· ·	50 %
·	25 %
	0 %

ΑΝΤΙΜΕΤΩΠΙΣΗ ΠΡΟΒΛΗΜΑΤΩΝ

Οι ενδεικτικές λυχνίες LED δεν ανάβουν μετά την ενεργοποίηση του φορητού φορτιστή.
Η ισχύς της μπαταρίας έχει εξαντληθεί. Επαναφορτίστε τον φορητό φορτιστή και, στη συνέχεια, ελέγξτε τις ενδεικτικές λυχνίες ισχύος.
Δεν είναι δυνατή η φόρτιση του φορητού φορτιστή.
Το καλώδιο φόρτισης USB δεν είναι σωστά συνδεδεμένο. Συνδέστε σωστά το καλώδιο φόρτισης USB.
Ο χρόνος φόρτισης του φορητού φορτιστή είναι σύντομος.
Η εναπομένουσα ισχύς της μπαταρίας είναι υψηλή και δεν έχει εξαντληθεί. Συνεχίστε τη χρήση ως συνήθως.
Ο φορητός φορτιστής έχει φτάσει στο τέλος της διάρκειας ζωής του ή παρουσιάζει δυσλειτουργία.
Εάν ο χρόνος τροφοδοσίας δεν έχει διάρκεια και είναι εξαιρετικά σύντομος, ακόμη και όταν ο φορητός φορτιστής είναι πλήρως φορτισμένος, τότε ο φορητός φορτιστής έχει φτάσει στο τέλος της διάρκειας ζωής του. Αγοράστε έναν νέο φορητό φορτιστή (η διάρκεια ζωής ποικίλλει ανάλογα με τη συχνότητα χρήσης).
Ο φορητός φορτιστής δεν μπορεί να τροφοδοτήσει μια συσκευή.
Το καλώδιο φόρτισης μεταξύ του φορητού φορτιστή και της συσκευής δεν είναι σωστά συνδεδεμένο. Συνδέστε ξανά το καλώδιο φόρτισης. Η εναπομένουσα ισχύς της μπαταρίας είναι χαμηλή. Επαναφορτίστε τον φορητό φορτιστή.
Ο χρόνος τροφοδοσίας της συσκευής είναι σύντομος.
Το βύσμα ή η θύρα φόρτισης της συσκευής είναι βρόμικα. Καθαρίστε τα.
Ο φορητός φορτιστής έχει φτάσει στο τέλος της διάρκειας ζωής του ή παρουσιάζει δυσλειτουργία. Αγοράστε έναν νέο φορητό φορτιστή (η διάρκεια ζωής ποικίλλει ανάλογα με τη συχνότητα χρήσης).
Ο φορητός φορτιστής είναι εκτός λειτουργίας ή η εναπομένουσα χωρητικότητα της μπαταρίας είναι χαμηλή. Επαναφορτίστε τον φορητό φορτιστή.
Ο φορητός φορτιστής δεν φορτίζει τη συσκευή.
Ο φορητός φορτιστής έχει σχεδιαστεί για να φορτίζει συσκευές μέχρι 1 A. Εάν η τάση εξόδου είναι μεγαλύτερη, τότε ο φορητός φορτιστής είτε θα διακόψει τη φόρτιση ή θα αυξηθεί σημαντικά ο χρόνος της. Ελέγχετε πάντα τη θύρα εισόδου της συσκευής που πρόκειται να φορτιστεί.
Ελέγχετε το καλώδιο φόρτισης για φθορά. Εάν υπάρχουν ενδείξεις φθοράς, αναζητήστε κατάλληλη αντικατάσταση.
Ο χρόνος φόρτισης είναι μεγαλύτερος από το συνηθισμένο.
Ο φορητός φορτιστής έχει φτάσει στο τέλος της διάρκειας ζωής του ή παρουσιάζει δυσλειτουργία. Αγοράστε έναν νέο φορητό φορτιστή (η διάρκεια ζωής ποικίλλει ανάλογα με τη συχνότητα χρήσης).
Η θερμοκρασία του περιβάλλοντος χώρου επηρεάζει τη λειτουργία του φορητού φορτιστή. Μετακινήστε τον φορητό φορτιστή σε ένα πιο κατάλληλο κλίμα.
Το καλώδιο φόρτισης USB δεν μπορεί να συνδεθεί σωστά.
Ελέγξτε το καλώδιο φόρτισης USB και βεβαιωθείτε ότι χρησιμοποιείται μόνο το παρεχόμενο καλώδιο φόρτισης USB κατά τη φόρτιση του φορητού φορτιστή. Στη θύρα μπορεί να υπάρχει σκόνη, βρομιά, κ.λπ.· καθαρίστε τη θύρα USB.

ΠΡΟΕΙΔΟΠΟΙΗΣΗ: Για την αποφυγή βραχυκυκλώματος, διατηρήστε το προϊόν μακριά από όλα τα μεταλλικά αντικείμενα (π.χ. νομίσματα, τσιμπιδάκια μαλλιών, κλειδιά, κ.λπ.). Ο φορητός φορτιστής ενδέχεται να θερμανθεί υπερβολικά κατά τη φόρτιση. Αυτό είναι φυσιολογικό.

ΠΡΟΔΙΑΓΡΑΦΕΣ

Κωδικός προϊόντος: EE7322
Χωρητικότητα: 5.000 mAh, 18,5 Wh
Τάση λειτουργίας: 3,7 V
Τάση εισόδου Micro USB: 5 V ⎓ 1 A
Τάση εξόδου USB 1 και 2: 5 V ⎓ 1 A (Μέγ.)
Τάση εξόδου Type-C: 5 V ⎓ 1 A (Μέγ.)
Διαστάσεις: Περίπου 8,8 εκ. x 6,3 εκ. x 2 εκ.
Βάρος: Περίπου 133 γρ.
Μέγ. Θερμοκρασία λειτουργίας: 10–40 °C

Kérjük, őrizze meg az útmutatót, hogy később is a rendelkezésére álljon.

HU

BIZTONSÁGI UTASÍTÁSOK

Elektromos termékek használata esetén mindig tartsa be az alapvető biztonsági óvintézkedéseket.
A terméket és az USB-kábelt tartsa gyermekek elől elzárva.
A gyermekeket felügyelje annak érdekében, hogy ne játsszanak a termékkel.
8 év feletti gyermekek és csökkent képességű személyek csak akkor használhatják ezt a terméket, ha felügyelet alatt állnak, megtanították őket a termék biztonságos használatára, és megértették az azzal járó veszélyeket.
Ez a termék nem játék.
A termék nem tartalmaz a felhasználó által javítható alkatrészt. Ha a termék vagy bármely tartozéka meghibásodik vagy megsérül, dobja ki szelektív hulladékként.
Tartsa távol a terméket bármilyen más hőforrástól, közvetlen napfénytől, nedvességtől, víztől és bármilyen folyadéktól.
Az USB-kábelt tartsa távol a termék minden olyan részétől, amely használat közben felforrósodhat.
Ne érintse meg a terméket nedves kézzel.
Ne használja a terméket, ha víz, nedvesség vagy bármilyen más folyadék került rá, hogy ezzel elkerülje az áramütést, robbanást és/vagy sérülést, valamint a termék károsodását.
Ne használja a terméket a rendeltetésén kívül semmilyen egyéb célra.
A mellékelt tartozékokon kívül semmilyen egyéb tartozékot ne használjon.
Használat közben ne takarja le a terméket.
A termék használata után feltétlenül ki kell húzni az USB-kábelt.
A termék kizárólag háztartási használatra készült. Kereskedelmi célokra való használata tilos.

FIGYELEM! Égés- és tűzveszélyes. Ne nyissa fel, ne szúrja fel, ne tárolja 60 °C fölötti hőmérsékleten, és ne égesse el. Kövesse a gyártó utasításait.

AZ AKKUMULÁTOR BIZTONSÁGA

A tápcsatlakozókat nem szabad rövidre zárni.
Ha az akkumulátor vagy az elem szivárog, ne engedje, hogy a folyadék bőrrel vagy szemmel érintkezzen. Ha mégis érintkezésbe került a folyadékkal, bő vízzel mossa le az érintett területet, és forduljon orvoshoz.
Használat előtt a pótelemeket és -akkumulátorokat fel kell tölteni. Hosszabb tárolás után szükséges lehet az elemek vagy akkumulátorok többszöri töltése és lemerítése a maximális teljesítmény érdekében.
Az akkumulátorokat tartsa gyermekektől elzárva.
Az akkumulátorokat tilos összezúzni, kilyukasztani, szétszerelni vagy egyéb módon károsítani.
Legfeljebb 60°C-on tárolandó.
Kerülje a közvetlen napfényben történő tárolást.
A lemerült akkumulátorokat ne dobja a háztartási hulladékba.
A lemerült akkumulátorokat ne dobja tűzbe, mert felrobbanhatnak.
Az akkumulátorok lemerülése után dobja ki a terméket a helyi újrahasznosító állomáson. További információért vegye fel a kapcsolatot a helyi önkormányzati hivatalokkal.
A termékben egy beépített (nem kivehető) 3,7 V-os, 5000 mAh kapacitású lítium-akkumulátor van.

Az elektromos és elektronikus eszközöket, valamint az elemeket, akkumulátorokat nem szabad a háztartási hulladékkal együtt kidobni. Ha további információra van szüksége arról, hogy hol adhatja le a terméket szelektív hulladékként, forduljon a helyi hatóságokhoz.

A használt elemet nem szabad más hulladékkal együtt kidobni. Az elemeket és akkumulátorokat a helyi előírásoknak megfelelően, környezetkímélő módon kell begyűjteni, újrahasznosítani vagy ártalmatlanítani.

FIGYELEM!

Minden használat előtt ellenőrizze az összes USB-kábelt, hogy nem sérültek-e. Ha bármilyen sérülés jeleit észleli, ne használja tovább a készüléket.
A rövidzárlat és a sérülés megelőzése érdekében csak a mellékelt USB-töltőkábelt használja a termék feltöltéséhez.
Ne használja a mellékelt USB-töltőkábelt más eszközökkel, csak ezt a terméket töltse vele.
Semmilyen okból ne helyezzen be egyidejűleg USB-kábelt a ki- és a bemeneti portba.

ÁPOLÁS ÉS KARBANTARTÁS

Törölje le a külső akkumulátort egy puha, szöszmentes ronggyal.

NE:
– használjon súrolószert a külső akkumulátor tisztításához.
– tegye ki rendkívül magas vagy alacsony hőmérsékletnek a külső akkumulátort.
– ejtse le a külső akkumulátort.
– próbálja meg szétszerelni a külső akkumulátort.
– dobja a külső akkumulátort tűzbe, mert robbanást okoz.

HASZNÁLATI ÚTMUTATÓ

AZ AKKUMULÁTOR TÖLTÉSE

A külső akkumulátor egy beépített (nem kivehető), 5000 mAh kapacitású lítium-polimer akkumulátorral van felszerelve. Javasoljuk, hogy az akkumulátort az első használat előtt teljesen töltse fel; ez körülbelül 4 órát vesz igénybe. A külső akkumulátor mikro USB-bemeneten keresztül tölthető. Csatlakoztassa az USB-töltőkábel mikro USB-csatlakozóját (mellékelve) a külső akkumulátor mikro USB-bemeneti portjához, a másik végét pedig egy kompatibilis 5 V-os ⎓ USB-porthoz.
Töltés közben a bekapcsolást jelző fények villogva jelzik a töltöttségi szintet. Amint az akkumulátor teljesen feltöltődött, mind a négy bekapcsolást jelző fény világítani fog.
Óvatosan húzza ki az USB-töltőkábel mindkét végét, és tárolja biztonságosan a későbbi használat érdekében.

FIGYELEM! Semmilyen okból ne helyezze be egyidejűleg a mellékelt töltőkábelt a készülék mikro USB-bemeneti és USB-kimeneti portjaiba.

A KÜLSŐ AKKUMULÁTOR HASZNÁLATA MÁS ESZKÖZÖK TÖLTÉSÉRE

Ellenőrizze, hogy a töltőkábelek nincsenek-e elhajlítva, szorosan összekötve, vagy nem görbültek-e meg a tárolás során. Ez károsíthatja a belső kábelt, és használat közben rövidzárlatot okozhat, ami károsíthatja a külső akkumulátort és a csatlakoztatott eszközöket is. Használat előtt ellenőrizze a töltőkábeleket; ha bármilyen sérülés jeleit észleli rajtuk, ne használja őket tovább, és keressen megfelelő csereeszközt.

AZ USB-KIMENETI TÖLTŐPORTOK HASZNÁLATA

A külső akkumulátor az 1. és 2. USB-kimeneti porton keresztül tölti fel az eszközöket. Az ilyen eszközök töltéséhez csatlakoztasson egy USB-csatlakozót a külső akkumulátor megfelelő USB-kimeneti portjához, a másik végét pedig egy kompatibilis eszközhöz.

MEGJEGYZÉS: Mindkét USB-kimeneti port egyidejűleg két eszköz töltésére is használható. Az akkumulátor azonban gyorsabban lemerül.

A C-TÍPUSÚ KIMENETI TÖLTŐPORT HASZNÁLATA

A külső akkumulátor C-típusú kimeneti porton keresztül tölt fel eszközöket. Az ilyen eszközök töltéséhez csatlakoztassa a C-típusú csatlakozót a külső akkumulátor C-típusú kimeneti portjához, a másik végét pedig egy kompatibilis eszközhöz. A folyamatban lévő töltést látnia kell a kompatibilis eszközön.

FIGYELEM! Semmilyen okból ne helyezzen egyidejűleg semmilyen kábelt a C-típusú kimeneti portba és a mikro USB-bemeneti portba.

BE-/KIKAPCSOLÓ

Nyomja meg az „**ON/OFF**” (BE/KI) gombot a külső akkumulátor bekapcsolásához és a fennmaradó teljesítményének ellenőrzéséhez. Használaton kívül a külső akkumulátor körülbelül 40 másodpercen belül automatikusan kikapcsol.

LED-jelzőfény	Hátralévő teljesítmény
· · · ·	100 %
· · ·	75 %
· ·	50 %
·	25 %
	0 %

HIBAELHÁRÍTÁS

A LED-jelzőfények nem villannak fel a külső akkumulátor bekapcsolása után.
Az akkumulátor lemerült. Töltse fel a külső akkumulátort, és ellenőrizze a tápellátás jelzőfényeit.
A külső akkumulátor nem tölthető.
Az USB-töltőkábel nincs megfelelően csatlakoztatva; csatlakoztassa megfelelően az USB-töltőkábelt.
A külső akkumulátor töltési ideje rövid.
Az akkumulátor töltöttsége magas, és nincs lemerülve; használja tovább a megszokott módon.
A külső akkumulátor élettartama lejárt vagy meghibásodott.
Ha az energiaellátási idő nem tartós és rendkívül rövid, még akkor is, ha a külső akkumulátor teljesen fel van töltve, akkor a külső akkumulátor élettartama lejárt. Vásároljon új külső akkumulátort (az élettartam a használat gyakoriságától függ).
A külső akkumulátor nem tölti az eszközt.
A külső akkumulátor és az eszköz közötti töltőkábel nincs megfelelően csatlakoztatva; csatlakoztassa újra a töltőkábelt. A telep hátralévő töltöttsége alacsony; töltse fel a külső akkumulátort.
A készülék tápideje rövid.
A készülék csatlakozója vagy töltőnyílása piszkos; tisztítsa meg.
A külső akkumulátor élettartama lejárt vagy meghibásodott; vásároljon egy másikat (az élettartam a használat gyakoriságától függ).
A külső akkumulátor lemerült, vagy az akkumulátor kapacitása alacsony; töltse fel a külső akkumulátort.
A külső akkumulátor nem tölti a készüléket.
A külső akkumulátort legfeljebb 1 A erősségű készülékek töltésére tervezték. A kimenet túllépése esetén a külső akkumulátor vagy megszakad, vagy a töltési idő jelentősen megnövekszik. Mindig ellenőrizze a töltendő eszköz bemeneti portját.
Ellenőrizze, hogy nem sérült-e a töltőkábel. Ha bármilyen sérülés jeleit észleli, keressen megfelelő csereeszközt.
A töltési idő hosszabb a szokásosnál.
A külső akkumulátor élettartama lejárt vagy meghibásodott; vásároljon egy másikat (az élettartam a használat gyakoriságától függ).
A környező hőmérséklet kihat a külső akkumulátor működésére, helyezze át az akkumulátort egy megfelelőbb helyre.
Az USB-töltőkábelt nem lehet megfelelően csatlakoztatni.
Ellenőrizze az USB-töltőkábelt, és győződjön meg róla, hogy csak a mellékelt USB-töltőkábelt használja a külső akkumulátor töltéséhez. Lehet, hogy por, szennyeződés stb. van a portban; tisztítsa meg az USB-portot.

FIGYELEM: A rövidzárlat elkerülése érdekében tartsa távol a terméket minden fémtárgytól (pl. érmék, hajtűk, kulcsok stb.). A külső akkumulátor töltés közben felforrósodhat. Ez normális dolog.

SPECIFIKÁCIÓK:

Termékkód: EE7322
Kapacitás: 5000 mAh, 18,5 Wh
Üzemi feszültség: 3,7 V
Mikro-USB bemenet: 5 V ⎓ 1 A
1. és 2. USB-kimenet: 5 V ⎓ 1 A (maximum)
C-típusú kimenet: 5 V ⎓ 1 A (maximum)
Méretek: Kb. 8,8 cm x 6,3 cm x 2 cm
Tömeg: Kb. 133 g
Maximális Üzemi hőmérséklet: 10-40 °C

Vă rugăm să păstrați instrucțiunile pentru consultare ulterioară.

RO

INSTRUCȚIUNI DE SIGURANȚĂ

Când utilizați produse electrice, respectați întotdeauna măsurile de siguranță de bază.
Nu lăsați produsul și cablul USB la îndemâna copiilor.
Copiii trebuie să fie supravegheați pentru a vă asigura că nu se joacă cu produsul.
Copiii cu vârsta de cel puțin 8 ani și persoanele cu capacități reduse pot utiliza acest produs numai dacă sunt supravegheate și instruite cu privire la utilizarea în siguranță a produsului și înțeleg pericolele implicate.
Acest produs nu este o jucărie.
Acest produs nu conține componente care pot fi reparate de utilizator. Dacă produsul și vreunul dintre accesoriile sale funcționează defectuos sau este deteriorat, reciclați produsul.
Păstrați produsul departe de alte surse de căldură, de lumina directă a soarelui, de umiditate, de apă și de orice alt lichid.
Țineți cablul USB departe de orice componente ale produsului care se pot încălzi în timpul utilizării.
Nu utilizați produsul cu mâinile ude.
Nu utilizați produsul dacă a fost expus la apă, umiditate sau orice alt lichid, pentru a preveni electrocutarea, explozia și/sau vătămarea corporală, dar și deteriorarea produsului.
Nu utilizați produsul în alte scopuri decât cele prevăzute.
Nu utilizați alte accesorii decât cele furnizate.
Nu acoperiți produsul în timpul utilizării.
Este imperativ să deconectați cablul USB după ce produsul a fost utilizat.
Acest produs este destinat numai pentru uz casnic. Nu trebuie utilizat în scopuri comerciale.

ATENȚIE: Risc de incendiu și arsuri. Nu deschideți, zdrobiți, încălziți peste 60 °C sau incinerați. Urmați instrucțiunile producătorului

SIGURANȚA BATERIEI

Terminalele de alimentare nu trebuie scurtcircuitate.
În eventualitatea unei scurgeri a bateriei sau a pilei, nu permiteți lichidului să intre în contact cu pielea sau ochii. Dacă a avut loc contactul, spălați zona afectată cu cantități mari de apă și consultați un medic.
Pilele și bateriile secundare trebuie încărcate înainte de utilizare. După perioade lungi de depozitare, poate fi necesar să încărcați și să descărcați pilele sau bateriile de mai multe ori pentru a obține performanța maximă.
Nu lăsați bateriile la îndemâna copiilor.
Nu zdrobiți, nu perforați, nu demontați și nu deteriorați în alt mod bateriile.
A nu se depozita la temperaturi de peste 60 °C.
Evitați depozitarea în lumina directă a soarelui.
Nu aruncați bateriile uzate împreună cu deșeurile menajere.
Nu aruncați bateriile uzate în foc, deoarece acestea pot exploda.
După ce bateriile au fost consumate, predați produsul la stația locală de reciclare. Pentru detalii suplimentare, contactați birourile administrației locale.
Acest produs este echipat cu o baterie litiu-polimer reîncărcabilă de 3,7 V 5000 mAh (nedetașabilă).

Dispozitivele electrice și electronice, precum bateriile nu trebuie eliminate împreună cu deșeurile menajere. Pentru mai multe informații despre locul în care puteți preda deșeurile în vederea reciclării, vă rugăm să contactați autoritățile locale.

Bateria consumată nu trebuie aruncată împreună cu alte deșeuri. Bateria trebuie colectată, reciclată sau aruncată într-un mod ecologic, în conformitate cu reglementările locale.

ATENȚIE

Înainte de fiecare utilizare, verificați toate cablurile USB pentru a detecta eventualele deteriorări. Dacă există semne de deteriorare, întrerupeți utilizarea.
Pentru a preveni defecțiunile și deteriorarea cauzate de scurtcircuite, utilizați pentru încărcarea produsului doar cablul USB furnizat.
Nu utilizați cablul USB furnizat pentru a încărca alte dispozitive; acesta trebuie utilizat numai pentru a încărca produsul.
Nu introduceți niciun cablu USB în porturile de ieșire și în porturile de intrare în același timp, indiferent de motiv.

ÎNGRIJIRE ȘI ÎNTREȚINERE

Ștergeți bateria externă cu o lavetă moale, care nu lasă scame.

NU:
Utilizați solvenți de curățare abrazivi pentru a curăța bateria externă.
Expuneți bateria externă la temperaturi extrem de ridicate sau scăzute.
Aruncați pe jos bateria externă.
Încercați să dezasamblați bateria externă.
Aruncați bateria externă în foc, acest lucru va duce la o explozie.

INSTRUCȚIUNI DE UTILIZARE

ÎNCĂRCAREA BATERIEI

Bateria externă este echipată cu o baterie Li-polimer reîncărcabilă de 5000 mAh (nedetașabilă). Se recomandă ca bateria să fie încărcată complet înainte de prima utilizare. Acest lucru va dura aproximativ 4 ore.
Bateria externă poate fi încărcată prin intrarea micro USB. Conectați adaptorul micro USB al cablului de încărcare USB (inclus) la portul de intrare micro USB al bateriei externe, iar celălalt capăt la un port USB de 5 V compatibil ⎓.
În timpul încărcării, indicatoarele luminoase de alimentare vor lumina intermitent pentru a semnaliza nivelul de încărcare. Când bateria este complet încărcată, toate cele patru indicatoare de alimentare se aprind.
Deconectați cu atenție ambele capete ale cablului de încărcare USB și depozitați-l în siguranță pentru utilizare ulterioară.

AVERTIZARE: Nu introduceți simultan cablul de încărcare furnizat în portul de intrare micro USB și în portul de ieșire USB de pe produs, indiferent de motiv.

UTILIZAREA BATERIEI EXTERNE PENTRU A ÎNCĂRCA ALTE DISPOZITIVE

Verificați ca, atunci când sunt depozitate, cablurile de încărcare să nu fie îndoite, înfășurate strâns sau deformate. Acest lucru poate deteriora cablul interior și poate provoca defecțiuni de scurtcircuit atunci când este utilizat, ceea ce va deteriora bateria externă și orice dispozitiv conectat. Verificați cablurile de încărcare înainte de utilizare; dacă există semne de deteriorare, întrerupeți utilizarea imediat și căutați un cablu înlocuitor adecvat.

UTILIZAREA PORTURILOR DE ÎNCĂRCARE ȘI IEȘIRE USB

Bateria externă are capacitatea de a reîncărca dispozitivele prin porturile de ieșire USB 1 și 2. Pentru a încărca astfel de dispozitive, introduceți un conector USB în portul de ieșire USB prevăzut pe bateria externă și celălalt capăt într-un dispozitiv compatibil.

NOTĂ: Ambele porturi de ieșire USB pot fi utilizate simultan pentru a încărca două dispozitive. Cu toate acestea, bateria se va descărca mai repede.

UTILIZAREA PORTULUI DE ÎNCĂRCARE CU IEȘIRE TIP C

Bateria externă are capacitatea de a încărca dispozitive prin portul de ieșire tip C. Pentru a încărca astfel de dispozitive, conectați adaptorul de tip C la portul de ieșire tip C al bateriei externe și celălalt capăt la un dispozitiv compatibil. Încărcarea ar trebui să fie indicată pe dispozitivul compatibil.

AVERTIZARE: Nu introduceți simultan niciun cablu în portul de ieșire tip C și în portul de intrare micro USB, indiferent de motiv.

BUTONUL ON/OFF (PORNIRE/OPRIRE)

Apăsați butonul **ON/OFF** (PORNIRE/OPRIRE) pentru a porni bateria externă și a monitoriza capacitatea de alimentare rămasă a acesteia. Când bateria externă nu este utilizată, se va opri automat în aproximativ 40 de secunde.

Indicator luminos cu LED	Putere rămasă
· · · ·	100 %
· · ·	75 %
· ·	50 %
·	25 %
	0 %

DEPANARE

Indicatoarele luminoase cu LED nu se aprind după pornirea bateriei externe.
Puterea bateriei este epuizată. Reîncărcați bateria externă și apoi verificați indicatoarele luminoase de alimentare.
Bateria electrică nu poate fi încărcată.
Cablul de încărcare USB nu este conectat corect; conectați corect cablul de încărcare USB.
Timpul de încărcare al bateriei externe este scurt.
Puterea rămasă în baterie este la un nivel ridicat și nu a fost epuizată; continuați să utilizați în mod normal.
Bateria a ajuns la sfârșitul duratei sale de utilizare sau funcționează defectuos.
În cazul în care capacitatea bateriei este limitată și foarte redusă ca timp, chiar și atunci când bateria este complet încărcată, aceasta a ajuns la sfârșitul duratei sale de utilizare. Achiziționați o nouă baterie externă (durata de viață variază în funcție de frecvența de utilizare).
Bateria externă nu poate alimenta un dispozitiv.
Cablul de încărcare dintre baterie și dispozitiv nu este conectat corect; reconectați cablul de încărcare. Puterea rămasă a bateriei este scăzută; reîncărcați bateria externă.
Timpul de alimentare a dispozitivului este scurt.
Conectorul sau portul de încărcare de pe dispozitiv sunt murdare; curățați-le.
Bateria externă a ajuns la sfârșitul duratei sale de utilizare sau funcționează defectuos; achiziționați o nouă baterie externă (durata de utilizare variază în funcție de frecvența de utilizare).
Bateria externă este deconectată sau capacitatea rămasă a bateriei este scăzută; reîncărcați bateria externă.
Bateria de alimentare nu va încărca dispozitivul.
Bateria este concepută pentru a încărca dispozitive de până la 1 A. Dacă ieșirea este depășită, atunci bateria va fi deconectată sau timpul de încărcare va fi mult crescut. Verificați întotdeauna portul de intrare al dispozitivului care urmează să fie încărcat. Verificați dacă cablul de încărcare este deteriorat. Dacă prezintă semne de deteriorare, căutați un înlocuitor adecvat.
Timpul de încărcare este mai lung decât de obicei.
Bateria externă a ajuns la sfârșitul duratei sale de utilizare sau funcționează defectuos; achiziționați o nouă baterie externă (durata de utilizare variază în funcție de frecvența de utilizare).
Temperatura mediului înconjurător afectează funcționarea bateriei externe, mutați bateria încărcare într-un mediu mai adecvat.
Cablul de încărcare USB nu poate fi conectat corect.
Verificați cablul de încărcare USB și asigurați-vă că numai cablul de încărcare USB furnizat este utilizat pentru încărcarea stației de reîncărcare. Este posibil ca portul sa aibă unele urme de praf, murdărie etc.; curățați portul USB.

AVERTISMENT: Pentru a evita scurtcircuitarea, țineți produsul departe de toate obiectele metalice (de ex., monede, agrafe de păr, chei etc.). Bateria externă se poate încălzi în timpul încărcării. Acest lucru este normal.

SPECIFICAȚII

Codul produsului: EE7322
Capacitate: 5000 mAh, 18,5 Wh
Tensiune de lucru: 3,7 V
Intrare micro USB: 5 V ⎓ 1 A
Ieșire USB 1 și 2: 5 V ⎓ 1 A (Max.)
Ieșire tip C: 5 V ⎓ 1 A (Max.)
Dimensiuni: Aprox. 8,8 cm x 6,3 cm x 2 cm
Greutate: Aprox. 133 g
Max. temperatură de funcționare: 10-40 °C

Conserveu aquestes instruccions per a futures consultes.

CA

INSTRUCCIONS DE SEGURETAT

Quan utilitzeu productes elèctrics, caldrà que adopteu sempre unes precaucions bàsiques de seguretat.
Manteniu el producte i el cable USB fora de l'abast dels infants.
Cal vigilar els infants perquè no juguin amb el producte.
Els infants de més de 8 anys i les persones amb capacitats reduïdes només poden utilitzar aquest producte sota supervisió, si han rebut informació sobre l'ús segur del producte i entenen els perills que comporta.
Aquest producte no és una joguina.
No conté peces que l'usuari pugui reparar. Si el producte o algun dels seus components no funcionen correctament o estan malmesos, rebutgeu-los.
Manteniu el producte apartat d'altres fonts de calor, la llum solar directa, la humitat, l'aigua i qualsevol altre líquid.
Manteniu el cable USB lluny de qualsevol component del producte que pugui escalfar-se durant l'ús.
No manipuleu el producte amb les mans humides.
No manipuleu el producte si ha estat exposat a l'aigua, la humitat o qualsevol altre líquid per tal d'evitar descàrregues elèctriques, explosions o danys personals o materials.
No utilitzeu el producte amb cap altre propòsit que aquell per al qual s'ha dissenyat.
No utilitzeu cap altre component, tret dels subministrats.
No cobriu el producte quan estigui en ús.
És imprescindible que desendolleu el cable USB després d'utilitzar el producte i abans de netejar-lo.
Aquest producte està dissenyat només per a ús domèstic. No s'ha de fer servir amb finalitats comercials.

PRECAUCIÓ: Risc d'incendi i de cremades. No obriu el producte, l'aixafeu, l'escalfeu a més de 60 °C ni el cremeu. Seguiu les instruccions del fabricant

SEGURETAT DE LA PILA

Els terminals d'alimentació no s'han de curtcircuitar.
Si la pila o la bateria tenen una fuga, no deixeu que el líquid entri en contacte amb la pell o els ulls.
Si ja s'ha produït el contacte, renteu la zona afectada amb molta aigua i consulteu el vostre metge.
Cal carregar les piles i bateries secundàries abans d'utilitzar-les. Després de períodes d'emmagatzematge llargs, pot ser necessari carregar i descarregar les piles o bateries diverses vegades per obtenir-ne el màxim rendiment.
Manteniu les piles fora de l'abast dels infants.
No aixafeu, perforeu, desmunteu ni malmeteu de cap manera les piles.
No deseu les piles a més de 60 °C.
Eviteu desar-les sota la llum solar directa.
No llenceu les piles esgotades a les escombraries.
No les llenceu al foc, ja que podrien explotar.
Un cop esgotades, porteu-les al punt de reciclatge més proper. Contacteu amb les autoritats locals per obtenir-ne més informació.
Aquest producte funciona amb una pila recarregable de liti-polímer de 3,7 V i 5.000 mAh (no extraïble).

Els dispositius elèctrics i electrònics, incloses les piles, no s'han de llençar amb els residus domèstics. Per obtenir més informació sobre els punts de recollida de residus, poseu-vos en contacte amb les autoritats locals.

Les piles utilitzades no s'han de llençar amb altres residus. Les piles s'han de recollir, reciclar o llençar de manera respectuosa amb el medi ambient, d'acord amb la normativa local.

PRECAUCIÓ

Abans de cada ús, comproveu que tots els cables USB estiguin en bon estat. Si observeu algun desperfecte, deixeu d'utilitzar el producte.
Per evitar curtcircuits i danys a l'aparell, utilitzeu només el cable de càrrega USB subministrat per a aquest efecte.
No utilitzeu el cable USB subministrat per carregar altres dispositius; només s'ha d'utilitzar per carregar aquest aparell.
No inseriu, per cap concepte, el cable USB en els ports de sortida i d'entrada alhora.

CONSERVACIÓ I MANTENIMENT

Netegeu el carregador portàtil amb un drap suau i sense borrissol.

IMPORTANT:
No utilitzeu dissolvents abrasius per netejar el carregador portàtil.
No exposeu el carregador portàtil a temperatures extremes.
No deixeu caure el carregador portàtil a terra.
No intenteu desmuntar el carregador portàtil.
No llenceu el carregador portàtil al foc, ja que podria explotar.

INSTRUCCIONS D'ÚS

CÀRREGA DE LA PILA

El carregador portàtil funciona amb una pila de polímer de liti recarregable de 5.000 mAh (no extraïble). Us recomanem que la pila estigui carregada del tot abans del primer ús; la càrrega completa trigarà unes 4 hores.
El carregador portàtil es pot carregar mitjançant una entrada micro-USB. Connecteu el connector micro-USB del cable de càrrega USB (inclòs) al port d'entrada micro-USB del carregador portàtil, i l'altre extrem a un port USB compatible de 5 V ⎓.
Durant el procés, els llums indicadors d'alimentació parpellejaran per indicar el nivell de càrrega. Quan la pila estigui totalment carregada, s'encendran els quatre llums indicadors de càrrega.
Desconnecteu amb cura els dos extrems del cable de càrrega USB i deseu-lo en un lloc segur per utilitzar-lo en endavant.

ATENCIÓ: No inseriu, en cap concepte, el cable de càrrega subministrat en el port d'entrada micro-USB i els ports de sortida USB de l'aparell alhora.

ÚS DEL CARREGADOR PORTÀTIL PER CARREGAR ALTRES DISPOSITIUS

Comproveu que, en desar l'aparell, els cables de càrrega no estiguin doblegats, enrotllats amb massa força ni deformats. Es podria danyar el cable intern i causar curtcircuits en utilitzar-lo, cosa que malmetria el carregador portàtil i qualsevol altre dispositiu connectat. Reviseu el cable de càrrega USB abans d'utilitzar-lo; si hi ha cap senyal de danys, deixeu d'utilitzar-lo immediatament i busqueu un substitut adequat.

ÚS DELS PORTS DE CÀRREGA DE SORTIDA USB

El carregador portàtil té la capacitat de carregar dispositius mitjançant els ports de sortida USB 1 i 2. Per carregar aquests dispositius, inseriu un connector USB al port de sortida USB corresponent del carregador portàtil, i l'altre extrem al dispositiu compatible.

NOTA: Els dos ports de sortida USB es poden utilitzar simultàniament per carregar dos dispositius. No obstant això, la pila s'esgotarà més ràpid.

ÚS DEL PORT DE CÀRREGA DE SORTIDA DE TIPUS C

El carregador portàtil té la capacitat de carregar dispositius mitjançant el port de sortida de tipus C. Per carregar aquests dispositius, connecteu el connector de tipus C al port de sortida de tipus C del carregador portàtil, i l'altre extrem a un dispositiu compatible. La càrrega s'indicarà en el dispositiu compatible.

PRECAUCIÓ: No introduïu el cable, per cap motiu, en el port de sortida de tipus C ni en el port d'entrada micro-USB alhora.

INTERRUPTOR ON/OFF

Premeu «**ON/OFF**» per engegar el carregador portàtil i controleu-ne la capacitat energètica restant. Quan el carregador portàtil no es fa servir, s'apaga automàticament al cap d'uns 40 segons.

Indicador LED	Càrrega restant
· · · ·	100 %
· · ·	75 %
· ·	50 %
·	25 %
	0 %

SOLUCIÓ D'INCIDÈNCIES

Els llums indicadors LED no s'il·luminen després d'encendre el carregador portàtil.
La pila s'ha exhaurit. Recarregueu el carregador portàtil i, a continuació, comproveu els llums indicadors d'energia.
El carregador portàtil no es pot carregar.
El cable de càrrega USB no està connectat correctament; connecteu-lo adequadament.
El temps de càrrega del carregador portàtil és curt.
L'energia restant de la bateria és alta i no s'ha esgotat; continueu utilitzant-lo com ho feu habitualment.
El carregador portàtil ha arribat al final de la seva vida útil o no funciona bé.
Si el temps de subministrament elèctric és extremadament curt, fins i tot quan el carregador portàtil està carregat del tot, llavors el carregador portàtil ha arribat al final de la seva vida útil. Adquiriu un nou carregador portàtil (la vida útil varia en funció de la freqüència d'ús).
El carregador portàtil no pot suministrar energia al dispositiu.
El cable de càrrega entre el carregador portàtil i el dispositiu no està connectat correctament; torneu a connectar el cable de càrrega. L'alimentació restant de la pila és baixa; recarregueu el carregador portàtil.
El temps de subministrament al dispositiu és curt.
El connector o port de càrrega del dispositiu està brut; netegeu-lo.
El carregador portàtil ha arribat al final de la seva vida útil o funciona malament; compreu un carregador portàtil nou (la seva vida útil varia en funció de la freqüència d'ús).
El carregador portàtil no funciona o la capacitat restant de la pila és baixa; recarregueu el carregador portàtil.
El carregador portàtil no carrega el dispositiu.
El carregador portàtil s'ha dissenyat per carregar dispositius de fins a 1 A. Si se supera la potència, el carregador portàtil s'apagarà o el temps de càrrega augmentarà considerablement. Comproveu sempre el port d'entrada del dispositiu que heu de carregar.
Comproveu el cable de càrrega per si hi ha desperfectes. Si mostra cap senyal de danys, busqueu un substitut adequat.
El temps de càrrega és més llarg del que és habitual.
El carregador portàtil ha arribat al final de la seva vida útil o funciona malament; compreu un carregador portàtil nou (la seva vida útil varia en funció de la freqüència d'ús).
La temperatura de l'entorn afecta el funcionament del carregador portàtil i, per tant, haureu de traslladar el carregador portàtil a un ambient més adequat.
El cable de càrrega USB no es pot connectar correctament.
Comproveu el cable de càrrega USB i assegureu-vos que només utilitzeu aquest cable per carregar el dispositiu. Pot haver-hi pols, brutícia, etc., al port de sortida USB; netegeu-lo.

ADVERTÈNCIA: Per evitar els curtcircuits, mantingueu el carregador portàtil allunyat dels objectes metàl·lics (com ara monedes, agulles per als cabells, claus, etc.). És possible que el carregador portàtil s'escalfi durant la càrrega. Això és normal.

ESPECIFICACIONS

Codi del producte: EE7322
Capacitat: 5.000 mAh, 18,5 W
Tensió de treball: 3,7 V
Entrada micro-USB: 5 V ⎓ 1 A
Sortida USB 1 i 2: 5 V ⎓ 1 A (màx.)
Sortida de tipus C: 5 V ⎓ 1 A (màx.)
Dimensions: 8,8 cm x 6,3 cm x 2 cm aprox.
Pes: 133 g aprox.
Temperatura màxima de funcionament: 10-40 °C