Description of Parts

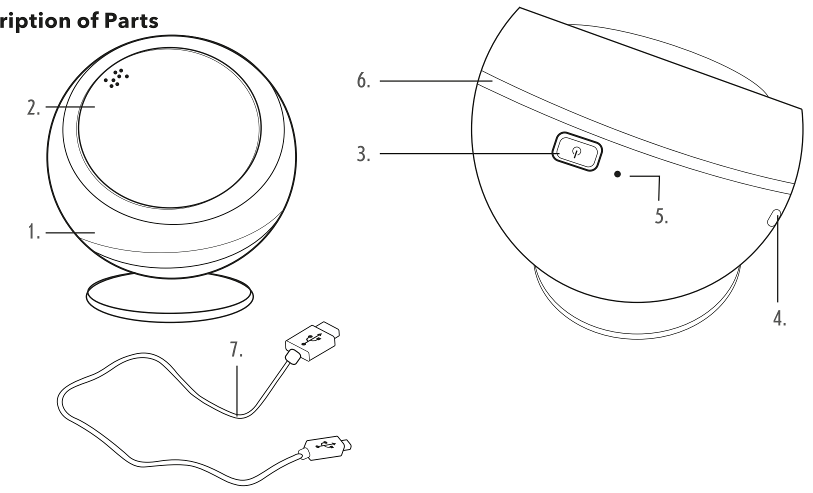

EN

1. Bluetooth® Mini TWS Speaker main unit
2. Speaker
3. Power/Play/Pause button (⏻)
4. LED lights
5. Type-C 5 V ⎓ charging port
6. LED indicator light
7. Type-C to USB charging cable

NL

1. Hoofdunit van de mini-TWS-luidspreker met Bluetooth®
2. Luidspreker
3. Knop Aan-uit/Afspelen/Pauzeren (⏻)
4. Ledlampjes
5. Type-C oplaadpoort van 5 V ⎓
6. Led-indicatielampje
7. Type-C naar USB oplaadkabel

FR

1. Unité principale de la mini-enceinte TWS Bluetooth®
2. Enceinte
3. Bouton Marche/Lecture/Pause (⏻)
4. Voyants LED
5. Port de charge Type-C de 5 V ⎓
6. Voyant LED
7. Câble de chargement Type-C vers USB

DE

1. TWS Mini-Bluetooth®-Lautsprecher
2. Lautsprecher
3. Ein-/Aus-/Wiedergabe-/Pause-Taste (⏻)
4. LED-Leuchten
5. Typ-C 5 V ⎓ -Ladeanschluss
6. LED-Anzeige
7. USB-Typ-C-Ladekabel

PL

1. Główny moduł minigłośnika Bluetooth® TWS
2. Głośnik
3. Przycisk zasilania/odtwarzania/pauzy (⏻)
4. Oświetlenie LED
5. Port ładowania typu C 5 V ⎓
6. Wskaźnik LED
7. Kabel do ładowania USB-C

CZ

1. Hlavní jednotka Bluetooth® Mini reproduktoru TWS
2. Reproduktor
3. Tlačítko napájení/přehrát/pozastavit (⏻)
4. LED světla
5. Nabíjecí port Type-C 5 V ⎓
6. Kontrolka LED
7. Nabíjecí kabel Type-C pro USB

SK

1. Hlavná jednotka malého Bluetooth® reproduktora s technológiou TWS
2. Reproduktor
3. Tlačidlo napájania/prehrávania/pozastavenia (⏻)
4. Svetlá LED
5. Napájací port typu C s napätím 5 V ⎓
6. Svetelná kontrolka LED
7. Nabíjací kábel USB typu C

IT

1. Unità principale del mini speaker Bluetooth® TWS
2. Speaker
3. Tasto di accensione/riproduzione/pausa (⏻)
4. Luci a LED
5. Porta di ricarica Type-C 5 V ⎓
6. Spia LED
7. Cavo di ricarica da USB a Type-C

ES

1. Unidad principal del minialtavoz TWS Bluetooth®
2. Altavoz
3. Botón de encendido/reproducción/pausa (⏻)
4. Luces LED
5. Puerto de carga tipo C de 5 V ⎓
6. Indicador LED
7. Cable de carga USB tipo C

EN

Please retain instructions for future reference.

Safety Instructions

When using electrical products, basic safety precautions should always be followed.
Keep the product and its accessories out of the reach of children.
Keep small parts away from children as these may present a choking hazard.
Children under 8 years should be supervised to ensure that they do not play with the product.
This product is not a toy.
This product contains no user serviceable parts. If the product and any of its accessories are malfunctioning or damaged; the unit should be recycled.
Keep the product and its accessories away from heat sources, direct sunlight, humidity, water and any other liquid, or sharp edges that could cause damage.
Ensure the product is well-ventilated.
Do not leave any objects susceptible to magnetism (cash cards etc.) near the product.
Do not operate the product with wet hands.
Do not operate the product if it has been exposed to water, moisture or any other liquid, to prevent against electric shock, explosion and/or injury to yourself and damage to the product.
Do not use the product for anything other than its intended use.
Do not use any accessories other than those supplied.
Do not put objects into any of the openings.
This product is intended for domestic use only. It should not be used for commercial purposes.
To prevent possible hearing damage, do not listen at high volume levels for long periods of time – this may also damage the product.
NOTE: It is advised that the product is not used whilst charging, as this could reduce the life of the battery.

Battery Safety

The supply terminals are not to be short-circuited.
In the event of a battery and cell leaking, do not allow the liquid to come in contact with the skin or eyes. If contact has been made, wash the affected area with copious amounts of water and seek medical advice.
Secondary cells and batteries need to be charged before use. After extended periods of storage, it may be necessary to charge and discharge the cells or batteries several times to obtain maximum performance.
Keep batteries out of the reach of children.
Do not crush, puncture, dismantle or otherwise damage batteries.
Do not store above 60 °C.
Avoid storage in direct sunlight.
Do not dispose of exhausted batteries in household waste.
Do not expose the batteries to heat or fire as they may explode.
Once the batteries have been exhausted, dispose of the product at a local recycling station. Contact the local government offices for further details.
This product is fitted with a 3.7 V 500 mAh Lithium-ion rechargeable battery (non-removable).

Disposal of Waste Batteries and Electrical and Electronic Equipment

This symbol on the product, its batteries or its packaging means that this product and any batteries it contains must not be disposed of with household waste. Instead, it is the user's responsibility to hand this over to an applicable collection point for the recycling of batteries and electrical and electronic equipment. This separate collection and recycling will help to conserve natural resources and prevent potential negative consequences for human health and the environment due to the possible presence of hazardous substances in batteries and electrical and electronic equipment, which could be caused by inappropriate disposal. Some retailers provide take-back services which allow the user to return exhausted equipment for appropriate disposal. **It is the user's responsibility to delete any data on electrical and electronic equipment prior to disposal.** For more information about where to drop batteries, electrical and electronic waste off, please contact the local city/municipality office, household waste disposal service, or the retailer.

Declaration of Conformity

UP Global Sourcing UK Ltd. hereby declares that this product is in compliance with the essential requirements and other provisions of directive 2014/53/EU.

The declaration of conformity may be consulted at UP Global Sourcing UK Ltd., Victoria Street, Manchester OL9 0DD. UK. or online at https://www.upgs.com/pulsarcompliance/ Model No. EE5821

Care and Maintenance

Wipe the speaker with a soft, lint-free cloth.

DO NOT:

Use any abrasive cleaning solvents to clean the speaker.
Expose the speaker to extremely high or low temperatures.
Drop the speaker.
Attempt to disassemble the speaker.
Dispose of the speaker in a fire as it will result in an explosion.

Instructions for Use

Charging the Battery

The speaker is fitted with a 3.7 V 500 mAh Lithium-ion battery (non-removable). It is recommended that the battery is fully charged before first use; this will take approx. 3 hours.
Connect the micro USB end of the USB charging cable into the 5 V ⎓ charging port on the speaker and the USB end to a compatible USB port.
Whilst charging, the LED lights will illuminate. Once the battery has fully charged, the LED lights will switch off.
Carefully disconnect both ends of the USB charging cable and store it safely for future use.
NOTE: It is advised that the product is not used whilst charging, as this could reduce the life of the battery.
** Maximum playtime based on 70 % volume with the LED lights disabled.

Using the Bluetooth® TWS Speaker

Basic Functionality

Turn on the speaker by pressing and holding '⏻' for approx. 3 seconds. The LED lights will automatically activate when the speaker is turned on. To switch off the LED lights, press '⏻' twice.
Pause a track by pressing '⏻' once; press it again to resume the track.
Adjust the volume of the speaker using the relevant controls on the Bluetooth compatible device.
Change the track using the relevant controls on the Bluetooth compatible device.
Turn the speaker off by pressing and holding '⏻' for approx. 3 seconds.

Bluetooth Mode

Pairing with a Bluetooth Compatible Device

STEP 1: Once the speaker has been turned on, search for the speaker using a Bluetooth compatible device. Select 'EE5821A' to connect and pair. Once a connection has been made a voice will sound.
STEP 2: To unpair or remove a Bluetooth compatible device from the speaker, turn off the Bluetooth function on the compatible device. The speaker can now be paired with a new compatible device.
NOTE: Once connected, sound can be controlled using the relevant controls on the Bluetooth compatible device.

Connecting to Another TWS Speaker

STEP 1: Turn on both speakers, then press '⏻' three times on one of the speakers. This will connect to the second speaker. A tone will sound from both speakers, indicating that they have connected successfully.
STEP 2: Search for the speakers using a Bluetooth compatible device. Select 'EE5821A' and pair. Once a connection has been made a tone will sound.
STEP 3: To disconnect the speakers from each other, press '⏻' three times on either speaker.

Troubleshooting

The speaker has no power.
The speaker has run out of charge. Charge the speaker following the instructions in the section entitled 'Charging the Battery'.
The speaker has no sound.
The volume level is set too low. Check that the volume level is set at an audible level and adjust accordingly with the connected device.
The speaker is not paired with a Bluetooth compatible device. Follow the instructions in the section entitled 'Bluetooth Mode'.
Unable to pair a device with the speaker.
The Bluetooth device is not compatible with the speaker. Check that the Bluetooth device is compatible with the speaker and that the Bluetooth function is switched on.
The charge of the speaker depletes quickly.
The volume level is set too high. Excessive use of the speaker at high volumes will drain the battery quickly. Charge the speaker following the instructions in the section entitled 'Charging the Battery' and listen at a lower volume for better results.
The battery may be reaching the end of its service life and the speaker will need to be disposed of. See the section entitled 'Battery Safety'.

Specifications

Product code: EE5821BLKACTCO
Bluetooth version: 5.3
Wireless range: 25 m*
Speaker output: 5 W
Power supply: 5 V ⎓
Working voltage: 3.7 V
Rechargeable battery: 500 mAh
Operating frequency: 2.4 GHz
Max. RF Output: <10 dBm
* Effective range may be reduced due to the presence of obstacles between connected devices.

NL

Bewaar de instructies voor toekomstige raadpleging.

Veiligheidsinstructies

Bij het gebruik van elektrische producten moeten altijd de standaard veiligheidsmaatregelen worden opgevolgd.
Houd het product en de accessoires buiten het bereik van kinderen.
Houd kleine onderdelen uit de buurt van kinderen, aangezien deze onderdelen verstikkingsgevaar kunnen opleveren.
Houd toezicht op kinderen jonger dan 8 jaar om te voorkomen dat ze met het product gaan spelen.
Dit product is geen speelgoed.
Dit product bevat geen door de gebruiker te onderhouden onderdelen. Als het product en een van de accessoires niet goed functioneert of is beschadigd, dient u de unit te recyclen.
Houd het product en de accessoires uit de buurt van warmtebronnen, direct zonlicht, vocht, water en andere vloeistoffen of scherpe randen die schade kunnen veroorzaken.
Zorg ervoor dat het product goed wordt geventileerd.
Houd voorwerpen die gevoelig zijn voor magnetisme (zoals betaalkaarten, enz.) bij het product vandaan.
Gebruik het product niet met natte handen.
Gebruik het product niet als het is blootgesteld aan water, vocht of andere vloeistoffen om elektrische schokken, explosies en/of persoonlijk letsel en schade aan het product te voorkomen.
Gebruik het product niet voor andere doeleinden dan waarvoor het is bedoeld.
Gebruik geen andere accessoires dan de meegeleverde accessoires.
Steek geen voorwerpen in de openingen.
Dit product is uitsluitend bedoeld voor huishoudelijk gebruik. Het mag niet worden gebruikt voor commerciële doeleinden.
Luister niet gedurende lange tijd naar muziek op een hoog volume, aangezien dit kan leiden tot schade aan uw gehoor en het product.
OPMERKING: Wij raden u aan het product niet te gebruiken tijdens het opladen, omdat dit de levensduur van de accu kan verkorten.

Veilig omgaan met accu's

Zorg dat er geen kortsluiting met de stroompunten kan optreden.
Als een accu of celbatterij begint te lekken, zorg er dan voor dat de lekvloeistof niet in contact komt met de huid of ogen. Als dat wel gebeurt, dient u het desbetreffende gebied met veel water te spoelen en een arts te raadplegen.
Secundaire celbatterijen en accu's moeten voor gebruik worden opgeladen. Als de celbatterijen of accu's langdurig niet zijn gebruikt, kan het nodig zijn deze meerdere keren op te laden en te ontladen voordat ze weer optimaal presteren.
Houd accu's buiten het bereik van kinderen.
Accu's mogen niet worden geplet, doorboord, uit elkaar worden gehaald of anderszins worden beschadigd.
Bewaar accu's niet bij temperaturen boven 60 °C.
Vermijd opslag in direct zonlicht.
Gooi lege accu's niet bij het gewone huishoudafval.
Stel de accu's niet bloot aan vuur of hitte, want dan kunnen ze exploderen.
Als de accu's leeg zijn, dient u het product te recyclen via een plaatselijk inleverpunt. Neem voor meer informatie contact op met lokale instanties.
Dit product is uitgerust met een oplaadbare lithium-ionaccu van 3,7 V 500 mAh (niet verwijderbaar).

Weggooien van afgedankte batterijen en elektrische en elektronische apparatuur

Dit symbool op het product, de batterijen of de verpakking betekent dat dit product en de batterijen die het bevat, niet met het huishoudelijk afval mogen worden afgevoerd. In plaats daarvan is het de verantwoordelijkheid van de gebruiker om deze in te leveren bij een geschikt inzamelpunt voor het recyclen van batterijen en elektrische en elektronische apparatuur. Deze gescheiden inzameling en recycling draagt bij aan het behoud van natuurlijke hulpbronnen en voorkomt potentiële schade aan de volksgezondheid en het milieu, aangezien batterijen en elektrische en elektronische apparaten gevaarlijke stoffen kunnen bevatten die bij verkeerde afvalverwerking kunnen vrijkomen. Sommige verkopers bieden terugbrengdiensten aan waarmee de gebruiker kapotte apparatuur kan retourneren zodat de apparatuur op een juiste manier wordt weggegooid. **Het is de verantwoordelijkheid van de gebruiker om eventuele gegevens op elektrische en elektronische apparatuur te verwijderen voordat deze wordt afgevoerd.** Voor informatie over waar u batterijen en elektrische en elektronische apparatuur kunt inleveren, neemt u contact op met de gemeente, de afvalstoffendienst voor huishoudelijk afval of de verkoper.

Conformiteitsverklaring

UP Global Sourcing UK Ltd. verklaart hierbij dat dit product voldoet aan de essentiële vereisten en andere bepalingen van richtlijn 2014/53/EU.

De conformiteitsverklaring kan worden geraadpleegd bij UP Global Sourcing UK Ltd., Victoria Street, Manchester OL9 0DD. VK of online op https://www.upgs.com/pulsarcompliance/ Modelnr. EE5821

Verzorging en onderhoud

Veeg de luidspreker schoon met een zachte, pluisvrije doek.

NIET DOEN:

Schurende schoonmaakmiddelen om de luidspreker schoon te maken.
De luidspreker blootstellen aan extreem hoge of lage temperaturen.
De luidspreker laten vallen.
De luidspreker demonteren.
De luidspreker in het vuur werpen, aangezien dit een explosie tot gevolg heeft.

Gebruiksaanwijzing

De accu opladen

De luidspreker heeft een oplaadbare lithium-ionaccu van 3,7 V, 500 mAh (niet verwijderbaar). We raden u aan de accu volledig op te laden voordat u het apparaat voor het eerst gebruikt. Dit duurt ongeveer 3 uur.
Sluit het microUSB-uiteinde van de USB-oplaadkabel aan op de 5V-oplaadpoort ⎓ van de luidspreker en sluit het USB-uiteinde aan op een compatibele USB-poort.
Tijdens het opladen branden de ledlampjes. Zodra de accu is opgeladen, gaan de ledlampjes uit.
Koppel beide uiteinden van de USB-oplaadkabel voorzichtig los en berg de kabel veilig op voor toekomstig gebruik.
OPMERKING: Wij raden u aan het product niet te gebruiken tijdens het opladen, omdat dit de levensduur van de accu kan verkorten.
** Maximale afspeelduur bij 70 % volume met de ledlampjes uitgeschakeld.

De TWS-luidspreker met Bluetooth® gebruiken

Basisfuncties

Schakel de luidspreker in door '⏻' ongeveer 3 seconden ingedrukt te houden. De ledlampjes worden automatisch geactiveerd wanneer u de luidspreker inschakelt. Als u de ledlampjes wilt uitschakelen, drukt u twee keer op '⏻'.
Pauzeer een nummer door één keer op de knop '⏻' te drukken. Druk nogmaals op de knop om het afspelen te hervatten.
Regel het luidsprekervolume met de relevante knoppen op het Bluetooth-apparaat.
Ga naar het volgende of vorige nummer met de relevante knoppen op het Bluetooth-apparaat.
Schakel de luidspreker uit door de knop '⏻' ongeveer 3 seconden ingedrukt te houden.

Bluetooth-modus

Koppelen met een compatibel Bluetooth-apparaat

STAP 1: Zodra de luidspreker is ingeschakeld, kunt met een Bluetooth-apparaat naar de luidspreker zoeken. Selecteer 'EE5821A' om verbinding te maken en te koppelen. Zodra er een verbinding tot stand is gebracht, hoort u een stem.
STAP 2: Als u een Bluetooth-apparaat wilt ontkoppelen of verwijderen van de luidspreker, schakelt u de Bluetooth-functie op het compatibele apparaat uit. De luidspreker kan nu met een ander compatibel apparaat worden gekoppeld.
OPMERKING: Als er verbinding is gemaakt, kunt u het geluid regelen met de relevante knoppen op het Bluetooth-apparaat.

Verbinding maken met een andere TWS-luidspreker

STAP 1: Schakel beide luidsprekers in en druk drie keer op '⏻' op een van de luidsprekers. Deze maakt dan verbinding met de tweede luidspreker. Beide luidsprekers maken een geluid om aan te geven dat de verbinding tot stand is gebracht.
STAP 2: Zoek vanaf een Bluetooth-apparaat naar de luidsprekers. Selecteer 'EE5821A' om te koppelen. Zodra er een verbinding tot stand is gebracht, hoort u een geluidssignaal.
STAP 3: Als u de luidsprekers van elkaar wilt loskoppelen, drukt u drie keer op '⏻' op een van beide luidsprekers.

Problemen oplossen

De luidspreker heeft geen stroom.
De luidspreker is leeg. Laad de luidspreker op volgens de instructies in het gedeelte 'De accu opladen'.
Er komt geen geluid uit de luidspreker.
Het volumeniveau is te laag. Controleer of het volumeniveau op een hoorbaar niveau is ingesteld en pas het zo nodig aan op het verbonden apparaat.
De luidspreker is niet gekoppeld aan een Bluetooth-apparaat. Volg de instructies in het gedeelte 'Bluetooth-modus'.
Kan een apparaat niet koppelen met de luidspreker.
Het Bluetooth-apparaat is niet compatibel met de luidspreker. Controleer of het Bluetooth-apparaat compatibel is met de luidspreker en of de Bluetooth-functie is ingeschakeld.
De accu van de luidspreker raakt snel leeg.
Het volumeniveau is te hoog. Door overmatig gebruik van de luidspreker op hoog volume raakt de accu snel leeg. Laad de luidspreker op volgens de instructies in het gedeelte 'De accu opladen' en luister op een lager volume voor betere resultaten.
De accu heeft mogelijk het einde van de levensduur bereikt en de luidspreker moet op de juiste wijze worden afgevoerd. Zie het gedeelte 'Veilig omgaan met accu's'.

Specificaties

Productcode: EE5821BLKACTCO
Bluetooth-versie: 5,3
Draadloos bereik: 25 m*
Luidsprekeruitvoer: 5 W
Vermogen: 5 V ⎓
Bedrijfsspanning: 3,7 V
Oplaadbare batterij: 500 mAh
Werkingsfrequentie: 2,4 GHz
Max. RF-uitvoer: < 10 dBm
* Het daadwerkelijke bereik kan kleiner zijn in geval van obstakels tussen gekoppelde apparaten.

Manufactured by | Geproduceerd door | Fabriqué par | Hergestellt von | Wyprodukowano przez | Výrobce | Výrobca | Realizzato da | Fabricado por :
UP Global Sourcing UK Ltd.
UK. Manchester OL9 0DD.
MADE IN CHINA.
Germany. 51149 Köln.
Victoria Street, Manchester OL9 0DD. Vereinigtes Königreich
HERGESTELLT IN CHINA.

©Pulsar trademark. All rights reserved.

CD12072022/M0000000/V1

BLUETOOTH® MINI TWS SPEAKER

TWS MINILUIDSPREKER MET BLUETOOTH®
MINI ENCEINTE TWS BLUETOOTH®
TWS MINI-BLUETOOTH®-LAUTSPRECHER
GŁOŚNIK BLUETOOTH® MINI TWS
BLUETOOTH® MINI REPRODUKTOR TWS
MALÝ BLUETOOTH® TWS REPRODUKTOR
SPEAKER TWS MINI BLUETOOTH®
ALTAVOZ TWS MINI BLUETOOTH®
INSTRUCTION MANUAL

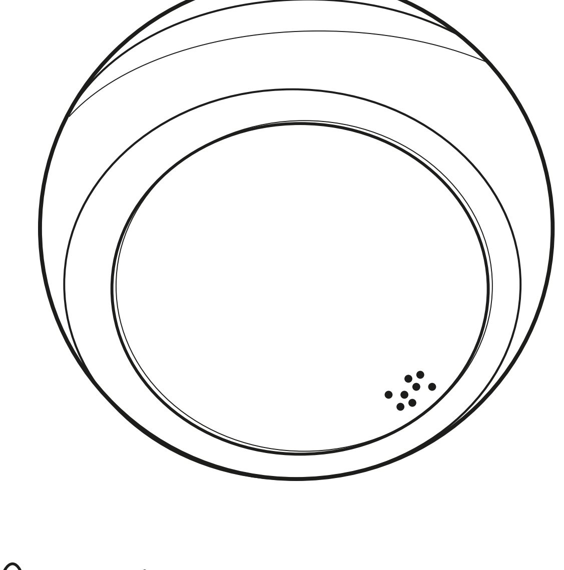

FR

Veuillez conserver ces instructions pour référence ultérieure.

Instructions de sécurité

Lors de l'utilisation de produits électriques, les consignes élémentaires de sécurité doivent toujours être respectées.
Gardez le produit et ses accessoires hors de portée des enfants.
Tenez les petites pièces hors de la portée des enfants, car elles présentent un risque d'étouffement.
Veillez à ce que les enfants de moins de 8 ans ne jouent pas avec le produit.
Ce produit n'est pas un jouet.
Ce produit ne contient aucune pièce réparable par l'utilisateur. Si le produit ou l'un de ses accessoires ne fonctionne pas correctement ou est endommagé, il doit être recyclé.
Gardez le produit et ses accessoires à l'écart des sources de chaleur, de la lumière directe du soleil, de l'humidité, de l'eau et de tout autre liquide ou de tout bord tranchant susceptible de les endommager.
Assurez-vous que le produit est bien ventilé.
Ne laissez pas d'objets sensibles au magnétisme (cartes de paiement, etc.) à proximité du produit.
N'utilisez pas le produit avec les mains mouillées.
N'utilisez pas le produit s'il a été exposé à l'eau, à l'humidité ou à tout autre liquide afin d'éviter tout risque d'électrocution, d'explosion et/ou de blessure et tout dommage au produit.
N'utilisez pas le produit à d'autres fins que celles pour lesquelles il a été conçu.
N'utilisez pas d'accessoires autres que ceux fournis.
Ne placez aucun objet dans les ouvertures.
Ce produit est destiné à un usage domestique uniquement. Il ne doit pas être utilisé à des fins commerciales.
Pour éviter tout endommagement de l'audition, évitez l'écoute prolongée à un niveau sonore élevé, pouvant également endommager le produit.
REMARQUE : il est conseillé de ne pas utiliser le produit pendant la charge, car cela pourrait réduire la durée de vie de la batterie.

Sécurité de la batterie

Les bornes d'alimentation ne doivent pas être court-circuitées.
En cas de fuite de la batterie ou des piles, ne laissez pas le liquide entrer en contact avec la peau ou les yeux. En cas de contact, rincez abondamment la zone touchée avec de l'eau et consultez un médecin.
Les piles et batteries rechargeables doivent être rechargées avant utilisation. Après de longues périodes de stockage, il peut être nécessaire de charger et de décharger les piles ou la batterie plusieurs fois pour obtenir des performances maximales.
Tenez les piles hors de portée des enfants.
Veillez à ne pas écraser, percer, démonter ou endommager la batterie.
Ne stockez pas le produit à une température supérieure à 60 °C.
Évitez de stocker le produit à la lumière directe du soleil.
Ne pas jeter la batterie usée avec les ordures ménagères.
N'exposez pas la batterie à la chaleur ou au feu car elle pourrait exploser.
Une fois la batterie usagée, apportez le produit à la déchetterie la plus proche. Pour plus d'informations, veuillez contacter les administrations locales.
Ce produit est équipé d'une batterie Lithium-ion rechargeable de 3,7 V 500 mAh (non amovible).

Élimination des piles usagées et des équipements électriques et électroniques

Ce symbole figurant sur le produit, ses piles ou son emballage, signifie que ce produit et toutes les piles qu'il contient ne doivent pas être jetés avec les ordures ménagères. Il est de la responsabilité de l'utilisateur de les remettre à un point de collecte approprié destiné au recyclage des piles et des équipements électriques et électroniques. Cette collecte sélective et ce recyclage contribuent à préserver les ressources naturelles et à prévenir les conséquences négatives potentielles sur la santé et l'environnement, liées à la présence possible de substances dangereuses dans les piles/batteries et les équipements électriques et électroniques, pouvant être causées par une élimination inadéquate des déchets. Certains revendeurs proposent des services de reprise qui permettent à l'utilisateur de renvoyer les équipements usagés pour une mise au rebut appropriée. **Il est de la responsabilité de l'utilisateur de supprimer toutes les données situées sur les équipements électriques et électroniques avant la mise au rebut.** Pour plus d'informations sur les centres de collecte des piles usagées et des déchets d'équipements électriques et électroniques, veuillez contacter votre mairie, votre déchetterie locale ou le revendeur du produit.

Déclaration de conformité

UP Global Sourcing UK Ltd. déclare par la présente que ce produit est conforme aux exigences essentielles et autres clauses de la directive 2014/53/UE.

La déclaration de conformité peut être consultée à l'adresse suivante :
UP Global Sourcing UK Ltd, Victoria Street, Manchester OL9 0DD, Royaume-Uni ou en ligne sur le site https://www.upgs.com/pulsarcompliance/ Numéro de modèle°EE5821

Entretien et maintenance

Nettoyez l'enceinte avec un chiffon doux et non pelucheux.

À NE PAS FAIRE :

Utiliser de solvants de nettoyage abrasifs pour nettoyer l'enceinte.
Exposer l'enceinte à des températures extrêmement élevées ou basses.
Faire tomber l'enceinte.
Essayer de démonter l'enceinte.
Jeter l'enceinte au feu, au risque de provoquer une explosion.

Mode d'emploi

Recharge de la batterie

Ce produit est équipé d'une batterie Lithium-ion de 3,7 V, 500 mAh (non amovible). Il est recommandé de charger complètement la batterie avant la première utilisation ; le chargement dure environ 3 heures).
Connectez l'extrémité micro USB du câble de chargement USB au port de chargement 5 V ⎓ de l'enceinte et l'extrémité USB à un port USB compatible.
Pendant le chargement, l'éclairage LED s'allume. Une fois la batterie complètement chargée, l'éclairage LED s'éteint.
Débranchez avec précaution les deux extrémités du câble de charge USB et rangez-le en lieu sûr pour une utilisation ultérieure.
REMARQUE : il est conseillé de ne pas utiliser le produit pendant la charge, car cela pourrait réduire la durée de vie de la batterie.
**Autonomie maximale basée sur un volume à 70 % avec l'éclairage LED désactivé.

Utilisation de la mini-enceinte TWS Bluetooth®

Fonctionnalités de base

Maintenez le bouton « ⏻ » enfoncé pendant environ 3 secondes pour allumer l'enceinte. L'éclairage LED s'active automatiquement lorsque l'enceinte est allumée. Pour éteindre l'éclairage LED, appuyez deux fois sur « ⏻ ».
Mettez votre morceau en pause en appuyant une fois sur le bouton « ⏻ ». Appuyez à nouveau sur ce bouton pour reprendre la lecture.
Réglez le volume de l'enceinte à l'aide des commandes correspondantes sur l'appareil compatible Bluetooth.
Pour changer de morceau, utilisez les commandes correspondantes sur l'appareil compatible Bluetooth.
Éteignez l'enceinte en maintenant le bouton « ⏻ » enfoncé pendant environ 3 secondes.

Mode Bluetooth

Couplage avec un appareil compatible Bluetooth

ÉTAPE 1 : une fois l'enceinte allumée, recherchez l'enceinte à l'aide d'un appareil compatible Bluetooth. Sélectionnez 'EE5821A' pour connecter et coupler l'enceinte et votre appareil Bluetooth. Une fois la connexion établie, vous entendrez une voix.
ÉTAPE 2 : pour découpler ou effacer un appareil compatible Bluetooth de l'enceinte, désactivez la fonction Bluetooth sur l'appareil compatible. L'enceinte peut désormais être couplée à un nouvel appareil compatible.
REMARQUE : une fois la connexion établie, le son peut être contrôlé à l'aide des commandes correspondantes sur l'appareil compatible Bluetooth.

Connexion à une autre enceinte TWS

ÉTAPE 1 : allumez les deux enceintes, puis appuyez trois fois sur le bouton « ⏻ » de l'une des enceintes. Cette opération permet de connecter la deuxième enceinte. Les deux enceintes émettent une tonalité pour indiquer qu'elles sont bien connectées.
ÉTAPE 2 : recherchez les enceintes sur votre appareil compatible Bluetooth. Sélectionnez 'EE5821A' et couplez les appareils. Une fois la connexion établie, une tonalité est émise.
ÉTAPE 3 : pour déconnecter les enceintes, appuyez trois fois sur le bouton « ⏻ » d'une des deux enceintes.

Dépannage

L'enceinte n'est pas alimentée.
L'enceinte est déchargée. Rechargez l'enceinte en suivant les instructions de la section intitulée « Recharge de la batterie ».
Aucun son ne sort de l'enceinte.
Le volume est réglé sur un niveau trop faible. Vérifiez que le volume est réglé à un niveau audible et ajustez-le en conséquence avec l'appareil connecté.
L'enceinte n'est pas couplée à un appareil compatible Bluetooth. Suivez les instructions de la section ' Mode Bluetooth '.
Impossible de coupler l'enceinte à un appareil.
L'appareil Bluetooth n'est pas compatible avec l'enceinte. Vérifiez que l'appareil Bluetooth est compatible avec l'enceinte et que la fonction Bluetooth est activée.
La batterie de l'enceinte s'épuise rapidement.
Le niveau du volume est trop élevé. Une utilisation excessive de l'enceinte à des volumes élevés épuise rapidement la batterie. Rechargez l'enceinte en suivant les instructions de la section intitulée « Recharge de la batterie » et écoutez votre musique à un volume inférieur pour de meilleurs résultats.
Il se peut que la batterie atteigne la fin de sa durée de vie et que l'enceinte doive être éliminée. Reportez-vous à la section intitulée ' Sécurité de la batterie '.

Caractéristiques

Code produit : EE5821BLKACTCO
Version Bluetooth : 5.3
Portée sans fil : 25 m*
Puissance de l'enceinte : 5 W
Alimentation : 5 V ⎓
Tension de fonctionnement : 3,7 V
Batterie rechargeable : 500 mAh
Fréquence de fonctionnement : 2,4 GHz
Sortie RF max. : < 10 dBm
* La portée effective peut être réduite en raison de la présence d'obstacles entre les appareils connectés.

DE

Bitte bewahren Sie diese Informationen zur späteren Verwendung auf.

Sicherheitshinweise

Bei der Verwendung elektrischer Geräte sind stets die grundlegenden Sicherheitsvorkehrungen zu beachten.
Bewahren Sie das Produkt und das Zubehör außerhalb der Reichweite von Kindern auf.
Halten Sie Kleinteile von Kindern fern, da diese eine Erstickungsgefahr darstellen können.
Kinder unter 8 Jahren sollten beaufsichtigt werden, um sicherzustellen, dass sie nicht mit dem Produkt spielen.
Dieses Produkt ist kein Spielzeug.
Dieses Produkt enthält keine Teile, die vom Benutzer gewartet werden können. Wenn das Produkt und das Zubehör nicht ordnungsgemäß funktionieren oder beschädigt wurden, sollten Sie das Gerät dem Recyclingkreislauf zuführen.
Halten Sie das Produkt und das Zubehör von Wärmequellen, direkter Sonneneinstrahlung, Feuchtigkeit, Wasser und anderen Flüssigkeiten sowie scharfen Kanten fern, die Schäden verursachen könnten.
Stellen Sie sicher, dass die Luftzirkulation um das Produkt herum gewährleistet ist.
Bewahren Sie keine magnetempfindlichen Gegenstände (z. B. Bankkarten) in der Nähe des Produkts auf.
Bedienen Sie das Produkt nicht mit nassen Händen.
Betreiben Sie das Produkt nicht, wenn es Wasser, Feuchtigkeit oder anderen Flüssigkeiten ausgesetzt war, um Stromschläge, Explosionen und/oder Verletzungen sowie Schäden am Produkt zu vermeiden.
Verwenden Sie das Produkt nur für den vorgesehenen Zweck.
Verwenden Sie ausschließlich das mitgelieferte Zubehör.
Legen Sie keine Gegenstände in die Öffnungen.
Dieses Produkt ist nur für den Hausgebrauch vorgesehen. Es sollte nicht für kommerzielle Zwecke verwendet werden.
Hören Sie nicht über einen längeren Zeitraum mit hoher Lautstärke, um Gehörschäden zu vermeiden. Dies kann auch zu Schäden am Produkt führen.
HINWEIS: Es wird empfohlen, das Produkt nicht während des Ladevorgangs zu verwenden, da dies die Lebensdauer des Akkus beeinträchtigen könnte.

Batteriesicherheit

Die Versorgungsklemmen dürfen nicht kurzgeschlossen werden.
Bei einer undichten Batterie und Zelle sollten Sie darauf achten, dass die Flüssigkeit nicht mit der Haut oder den Augen in Kontakt kommt. Waschen Sie bei Kontakt den betroffenen Bereich mit reichlich Wasser und holen Sie ärztlichen Rat ein.
Sekundärzellen und Akkus müssen vor der Verwendung aufgeladen werden. Nach längerer Lagerung kann es erforderlich sein, die Zellen oder Akkus mehrmals zu laden und zu entladen, um eine maximale Leistung zu erzielen.
Bewahren Sie Batterien außerhalb der Reichweite von Kindern auf.
Zerdrücken, durchstechen oder zerlegen Sie keine Akkus und beschädigen Sie sie nicht anderweitig.
Nicht über 60 °C lagern.
Vermeiden Sie die Lagerung bei direkter Sonneneinstrahlung.
Entsorgen Sie verbrauchte Batterien nicht im Hausmüll.
Setzen Sie Batterien nicht Hitze oder Feuer aus, da sie sonst explodieren können.
Nutzen Sie dafür bitte einen Recycling-/Wertstoffhof vor Ort. Weitere Informationen erhalten Sie bei den örtlichen Behörden.
Dieses Produkt ist mit einem Lithium-Ionen-Akku mit 3,7 V und 500 mAh ausgestattet (nicht herausnehmbar).

Entsorgung von Altbatterien und Elektro- und Elektronikaltgeräten

Dieses Symbol auf dem Produkt, den Batterien oder der Verpackung bedeutet, dass dieses Produkt und alle darin enthaltenen Batterien nicht mit dem Hausmüll entsorgt werden dürfen. Die Entsorgung hat über eine geeignete Sammelstelle für das Recycling von Altbatterien und Elektro- und Elektronikaltgeräten zu erfolgen. Die separate Sammlung und das Recycling tragen dazu bei, natürliche Ressourcen zu schonen und potenzielle negative Folgen für die Gesundheit und die Umwelt zu vermeiden, da in Batterien sowie Elektro- und Elektronikaltgeräten Substanzen enthalten sind, die durch eine unsachgemäße Entsorgung die Umwelt gefährden. Einige Einzelhändler bieten Rücknahmen an. So können Benutzer am Lebensende angelangte Geräte zurückgeben und diese werden ordnungsgemäß entsorgt. **Der Benutzer ist dafür verantwortlich, dass vor der Entsorgung des Elektro- und Elektronikaltgerätes sämtliche Daten auf dem Gerät gelöscht werden.** Weitere Informationen zur sachgemäßen Entsorgung von Altbatterien sowie Elektro- und Elektronikaltgeräten erhalten Sie bei der örtlichen Stadtverwaltung, den städtischen Entsorgungsbetrieben oder beim Händler.

Konformitätserklärung

UP Global Sourcing UK Ltd. erklärt hiermit, dass dieses Produkt die wesentlichen Anforderungen und andere relevante Bedingungen der Richtlinie 2014/53/EU erfüllt.

Die Konformitätserklärung kann eingesehen werden bei UP Global Sourcing UK Ltd., Victoria Street, Manchester OL9 0DD Großbritannien oder online unter: https://www.upgs.com/pulsarcompliance/ Modellnr.: EE5821

Pflege und Wartung

Reinigen Sie den Lautsprecher mit einem weichen und fusselfreien Tuch.

DAS SOLLTEN SIE VERMEIDEN:

Reinigen Sie den Lautsprecher niemals mit Scheuermitteln.
Setzen Sie den Lautsprecher keinen extrem hohen oder niedrigen Temperaturen aus.
Lassen Sie den Lautsprecher nicht fallen.
Versuchen Sie nicht, den Lautsprecher zu zerlegen.
Werfen Sie den Lautsprecher nicht ins Feuer, da es sonst zu einer Explosion kommen kann.

Gebrauchsanweisung

Aufladen des Akkus

Der Lautsprecher ist mit einem Lithium-Ionen-Akku mit 3,7 V und 500 mAh ausgestattet (nicht herausnehmbar). Es wird empfohlen, den Akku vor dem ersten Gebrauch vollständig aufzuladen. Dies dauert ca. 3 Stunden.
Verbinden Sie das Micro-USB-Ende des USB-Ladekabels mit dem 5-V ⎓ -Ladeanschluss am Lautsprecher und das andere Ende mit einem kompatiblen USB-Anschluss.
Während des Ladevorgangs leuchten die LED-Lampen auf. Sobald der Akku vollständig aufgeladen ist, erlöschen die LED-Lampen.
Ziehen Sie beide Enden des USB-Ladekabels vorsichtig ab und bewahren Sie es für eine spätere Verwendung sicher auf.
HINWEIS: Es wird empfohlen, das Produkt nicht während des Ladevorgangs zu verwenden, da dies die Lebensdauer des Akkus beeinträchtigen könnte.
* Maximale Wiedergabezeit basierend auf 70 % Lautstärke mit deaktivierten LED-Lampen.

Verwenden des TMS Bluetooth®-Lautsprechers

Grundfunktionen

Schalten Sie den Lautsprecher ein, indem Sie ca. 3 Sekunden lang die Taste „⏻" gedrückt halten. Die LED-Lampen werden automatisch aktiviert, wenn der Lautsprecher eingeschaltet wird. Um die LED-Lampen auszuschalten, drücken Sie zweimal die Taste „⏻".
Wenn Sie einen Titel anhalten möchten, drücken Sie die Taste „⏻" einmal. Um den Titel fortzusetzen, drücken Sie die Taste erneut.
Steuern Sie die Lautstärke des Lautsprechers über die entsprechenden Bedienelemente am Bluetooth-kompatiblen Gerät.
Sie können den Titel über die entsprechenden Bedienelemente des Bluetooth-kompatiblen Audiogeräts wechseln.
Schalten Sie den Lautsprecher aus, indem Sie ca. 3 Sekunden lang die Taste „⏻" gedrückt halten.

Bluetooth-Modus

Koppeln mit einem Bluetooth-kompatiblen Gerät

SCHRITT 1: Suchen Sie nach dem Einschalten des Lautsprecher mit einem Bluetooth-kompatiblen Gerät nach dem Lautsprecher. Wählen Sie „EE5821A", um eine Verbindung herzustellen und eine Kopplung durchzuführen. Wenn eine Verbindung hergestellt wurde, bestätigt eine Stimme, dass eine Verbindung hergestellt wurde.
SCHRITT 2: Um ein Bluetooth-kompatibles Gerät vom Lautsprecher zu entfernen, deaktivieren Sie die Bluetooth-Funktion auf dem kompatiblen Gerät. Der Lautsprecher kann jetzt mit einem neuen kompatiblen Gerät gekoppelt werden.
HINWEIS: Sobald die Verbindung hergestellt ist, kann der Ton über die entsprechenden Bedienelemente des Bluetooth-kompatiblen Geräts gesteuert werden.

Verbindung mit einem anderen TWS-Lautsprecher herstellen

SCHRITT 1: Schalten Sie beide Lautsprecher ein und drücken Sie dann die Taste „⏻" auf einem der Lautsprecher dreimal. Dadurch wird eine Verbindung zum zweiten Lautsprecher hergestellt. Beide Lautsprecher geben einen Ton von sich, um anzuzeigen, dass die Verbindung erfolgreich hergestellt wurde.
SCHRITT 2: Suchen Sie die Lautsprecher mit einem Bluetooth-kompatiblen Gerät. Wählen Sie „EE5821A" aus und führen Sie die Kopplung durch. Wenn eine Verbindung hergestellt wurde, ertönt ein Signalton.
SCHRITT 3: Um die Lautsprecher voneinander zu trennen, drücken Sie die Taste „⏻" auf einem der Lautsprecher dreimal.

Fehlerbehebung

Der Lautsprecher wird nicht mit Strom versorgt.
Der Akku des Lautsprechers ist leer. Laden Sie den Lautsprecher gemäß den Anweisungen im Abschnitt „Aufladen des Akkus" auf.
Der Lautsprecher gibt keinen Ton aus.
Die Lautstärke ist zu niedrig eingestellt. Prüfen Sie, ob ein ausreichender Lautstärkepegel eingestellt ist und stellen Sie ihn mit dem verbundenen Gerät entsprechend ein.
Der Lautsprecher ist nicht mit einem Bluetooth-kompatiblen Gerät gekoppelt. Befolgen Sie die Anweisungen im Abschnitt „Bluetooth-Modus".
Gerät kann nicht mit dem Lautsprecher gekoppelt werden.
Das Bluetooth-Gerät ist nicht mit dem Lautsprecher kompatibel. Überprüfen Sie, ob das Bluetooth-Gerät mit dem Lautsprecher kompatibel ist und die Bluetooth-Funktion eingeschaltet ist.
Die Ladung des Lautsprechers nimmt schnell ab.
Die Lautstärke ist zu hoch eingestellt. Bei übermäßiger Verwendung des Lautsprechers mit hoher Lautstärke wird der Akku schnell entladen. Laden Sie den Lautsprecher gemäß den Anweisungen im Abschnitt „Aufladen des Akkus" auf und hören Sie Ihre Inhalte mit einer niedrigeren Lautstärke, um bessere Ergebnisse zu erzielen.
Der Akku hat möglicherweise das Ende seiner Lebensdauer erreicht und der Lautsprecher muss entsorgt werden. Siehe Abschnitt „Batteriesicherheit".

Technische Daten

Produktcode: EE5821BLKACTCO
Bluetooth-Version: 5.3
Reichweite: 25 m*
Lautsprecherausgang: 5 W
Stromversorgung: 5 V ⎓
Betriebsspannung: 3,7 V
Akku: 500 mAh
Betriebsfrequenz: 2,4 GHz
Max. HF-Ausgang: < 10 dBm
* Die effektive Reichweite kann aufgrund von Hindernissen zwischen den verbundenen Geräten verringert sein.

Prosimy o zachowanie niniejszej instrukcji na przyszłość. PL

Instrukcje bezpieczeństwa

Podczas używania produktów elektrycznych zawsze należy stosować podstawowe środki ostrożności.
Produkt i akcesoria należy przechowywać w miejscu niedostępnym dla dzieci.
Małe części należy przechowywać w miejscu niedostępnym dla dzieci z uwagi na ryzyko zadławienia.
Produkt nie jest przeznaczony do zabawy, dlatego dzieci poniżej 8 lat powinny używać go pod nadzorem.
Ten produkt nie jest zabawką.
Ten produkt nie zawiera części, które mogą być serwisowane przez użytkownika. Jeśli produkt i jego akcesoria działają wadliwie lub są uszkodzone, należy oddać je do recyklingu.
Produkt i akcesoria należy przechowywać z dala od źródeł ciepła, bezpośredniego światła słonecznego, wilgoci, wody i innych płynów lub ostrych krawędzi, które mogą uszkodzić urządzenie.
Urządzenie powinno mieć zapewnioną dobrą wentylację.
W pobliżu urządzenia nie należy pozostawiać żadnych przedmiotów podatnych na działanie pola magnetycznego (np. kart do bankomatów).
Nie wolno obsługiwać urządzenia mokrymi rękami.
Nie wolno używać produktu, jeśli został wystawiony na działanie wilgoci, wody lub innego płynu, ponieważ grozi to porażeniem prądem, wybuchem, obrażeniami ciała i uszkodzeniem produktu.
Nie wolno używać produktu do celów innych niż jest on przeznaczony.
Nie należy używać akcesoriów innych niż dołączone do zestawu.
Nie wolno wkładać żadnych przedmiotów do otworów.
Ten produkt jest przeznaczony wyłącznie do użytku domowego. Nie należy go używać do celów komercyjnych.
Aby nie dopuścić do uszkodzenia słuchu, a także samego urządzenia, należy unikać głośnego odtwarzania muzyki przez dłuższy czas.

UWAGA: nie zaleca się używania produktu podczas ładowania, ponieważ może to skrócić żywotność akumulatora.

Bezpieczeństwo akumulatora

Nie należy zwierać zacisków zasilania.
W przypadku wycieku z akumulatora i ogniwa nie wolno dopuścić do kontaktu płynu ze skórą lub oczami. Jeżeli już doszło do kontaktu, należy przemyć miejsce kontaktu dużą ilością wody i skontaktować się z lekarzem.
Drugorzędne ogniwa i akumulatory należy naładować przed użyciem. Po dłuższym okresie przechowywania może być konieczne kilkakrotne naładowanie i rozładowanie akumulatorów lub ogniw w celu uzyskania ich maksymalnej wydajności.
Przechowywać baterie poza zasięgiem dzieci.
Akumulatorów nie wolno zgniatać, przebijać, rozbierać ani powodować innych uszkodzeń.
Nie należy przechowywać w temperaturze powyżej 60°C.
Nie należy przechowywać w miejscu narażonym na bezpośrednie działanie promieni słonecznych.
Zużytych akumulatorów nie należy wyrzucać do domowych pojemników na śmieci.
Nie wolno wystawiać baterii na działanie wysokiej temperatury ani ognia, ponieważ mogą one wybuchnąć.
Po wyczerpaniu akumulatorów należy oddać produkt do lokalnego punktu recyklingu. Więcej informacji na ten temat można uzyskać w organach samorządowych.
Produkt jest wyposażony w polimerowy akumulator litowo-jonowy 3,7 V o pojemności 500 mAh (niewymienny).

Utylizacja zużytych akumulatorów oraz urządzeń elektrycznych i elektronicznych

Ten symbol na produkcie, jego bateriach lub opakowaniach oznacza, że nie wolno wyrzucać ich razem z odpadami domowymi. Użytkownik jest natomiast odpowiedzialny za to, aby przekazać je do odpowiedniego punktu zbiórki w celu recyklingu akumulatorów oraz sprzętu elektrycznego i elektronicznego. Ten odrębny proces zbierania i recyklingu pomaga chronić zasoby naturalne i zapobiega potencjalnym negatywnym wpływom na zdrowie ludzkie i środowisko naturalne, wynikającym z możliwej obecności niebezpiecznych substancji w akumulatorach oraz sprzęcie elektrycznym i elektronicznym, które mogą być spowodowane niewłaściwą utylizacją. Niektórzy sprzedawcy detaliczni oferują usługi odbioru zużytego sprzętu, które umożliwiają użytkownikowi zwrot zużytego sprzętu w celu właściwej utylizacji. **Użytkownik jest odpowiedzialny za usunięcie wszelkich danych na urządzeniach elektrycznych i elektronicznych przed ich utylizacją. Aby** uzyskać więcej informacji na temat miejsc wyrzucania baterii, odpadów elektrycznych i elektronicznych, należy skontaktować się z lokalnym urzędem miasta/gminy, firmą zajmującą się utylizacją odpadów domowych lub sprzedawcą.

Deklaracja zgodności

Firma UP Global Sourcing UK Ltd. niniejszym oświadcza, że urządzenie spełnia wszystkie niezbędne wymagania oraz inne postanowienia dyrektywy 2014/53/UE.
Deklaracja zgodności jest dostępna w siedzibie firmy pod adresem
UP Global Sourcing UK Ltd., Victoria Street, Manchester OL9 0DD, Wielka Brytania lub online na stronie https://www.upgs.com/pulsarcompliance/ numer modelu: EE5821

Konserwacja

Przecieraj głośnik miękką, niestrzępiącą się szmatką.

NIE WOLNO:

Używać ściernych środków myjących do czyszczenia głośnika.
Narażać głośnika na działanie bardzo wysokich lub niskich temperatur.
Rzucać głośnika na ziemię.
Podejmować prób demontażu głośnika.
Wyrzucać głośnika do ognia, ponieważ spowoduje to jego eksplozję.

Instrukcja obsługi

Ładowanie akumulatora

Głośnik jest wyposażony w akumulator litowo-jonowy 3,7 V o pojemności 500 mAh (niewymienny).
Przed pierwszym użyciem zalecane jest pełne naładowanie akumulatora; potrwa to około 3 godzin.
Końcówkę micro-USB przewodu do ładowania przez USB należy podłączyć do portu ładowania 5 V ⎓ na głośniku, a drugą do zgodnego portu USB.
Podczas ładowania oświetlenie LED będzie się świecić. Po całkowitym naładowaniu akumulatora oświetlenie LED zgaśnie.
Oba końce przewodu do ładowania przez USB należy ostrożnie odłączyć i schować w bezpiecznym miejscu na przyszłość.
UWAGA: nie zaleca się używania produktu podczas ładowania, ponieważ może to skrócić żywotność akumulatora.
**Maksymalny czas odtwarzania przy 70% głośności i wyłączonej funkcji podświetlenia LED.

Korzystanie z głośnika Bluetooth® TWS

Podstawowe funkcje

Włącz głośnik, naciskając i przytrzymując przycisk „⏻" przez około 3 sekundy. Zmieniające kolory diody LED zaświecą się automatycznie po włączeniu głośnika. Aby wyłączyć diody LED, dwukrotnie naciśnij przycisk „⏻".
Aby wstrzymać odtwarzanie utworu, należy nacisnąć przycisk „⏻". Ponowne naciśnięcie przycisku spowoduje wznowienie odtwarzania utworu.
Możesz sterować głośnością za pomocą odpowiednich przycisków na urządzeniu zgodnym ztechnologią Bluetooth.
Utwory można zmieniać za pomocą odpowiednich przycisków na urządzeniu zgodnym z technologią Bluetooth.
Aby wyłączyć głośnik, należy nacisnąć i przytrzymać przycisk „⏻" przez około 3 sekundy.

Tryb Bluetooth

Parowanie z urządzeniem zgodnym z technologią Bluetooth
KROK 1: Gdy włączysz głośnik, wyszukaj go na urządzeniu zgodnym z technologią Bluetooth. Wybierz urządzenie „EE5821A", aby połączyć się i sparować. Po nawiązaniu połączenia zostanie wyemitowany sygnał dźwiękowy.
KROK 2: aby anulować sparowanie lub odłączyć od głośnika urządzenie zgodne z technologią Bluetooth, wyłącz funkcję Bluetooth w tym urządzeniu. Głośnik można teraz sparować z innym zgodnym urządzeniem.
UWAGA: po sparowaniu, można sterować dźwiękiem za pomocą odpowiednich przycisków na urządzeniu zgodnym z technologią Bluetooth.

Łączenie z innym głośnikiem TWS

KROK 1: Włącz oba głośniki, a potem trzykrotnie naciśnij przycisk „⏻". Dzięki temu połączysz głośniki. Po nawiązaniu połączenia oba głośniki wyemitują sygnał dźwiękowy.
KROK 2: wyszukaj głośniki na urządzeniu zgodnym z technologią Bluetooth. Wybierz „EE5821A" i sparuj. Po nawiązaniu połączenia zostanie wyemitowany sygnał dźwiękowy.
KROK 3: Aby rozłączyć głośniki, naciśnij trzykrotnie przycisk „⏻" na każdym z głośników.

Rozwiązywanie problemów

Brak zasilania głośnika.

Głośnik rozładował się. Naładuj głośnik, postępując zgodnie z instrukcjami zawartymi w sekcji „Ładowanie akumulatora".
Głośnik nie emituje dźwięku.
Ustawiono zbyt niski poziom głośności. Sprawdź, czy poziom głośności jest ustawiony na słyszalnym poziomie i odpowiednio wyreguluj go za pomocą połączonego urządzenia.
Głośnik nie jest sparowany z urządzeniem zgodnym z technologią Bluetooth. Postępuj zgodnie z instrukcjami zawartymi w sekcji „Tryb Bluetooth".
Nie można sparować urządzenia z głośnikiem.
Urządzenie Bluetooth nie jest zgodne z głośnikiem. Sprawdź, czy urządzenie Bluetooth jest zgodne z głośnikiem i czy funkcja Bluetooth jest włączona.
Głośnik szybko się rozładowuje.
Ustawiono zbyt wysoki poziom głośności. Używanie głośnika przy zbyt dużej głośności spowoduje szybkie rozładowanie akumulatora. Głośnik należy ładować zgodnie z instrukcjami w części „Ładowanie akumulatora", a w celu uzyskania lepszych rezultatów należy słuchać dźwięku o niższej głośności.
Być może okres eksploatacji akumulatora dobiegł końca i należy zutylizować głośnik. Zapoznaj się z sekcją zatytułowaną „Bezpieczeństwo akumulatora".

Dane techniczne

Kod produktu: EE5821BLKACTCO
Wersja Bluetooth: 5.3
Zakres połączenia bezprzewodowego: do 25 m*
Wyjście głośnika: 5 W
Zasilanie: 5 V ⎓
Napięcie robocze: 3,7 V
Akumulator: 500 mAh
Częstotliwość pracy: 2,4 GHz
Maks. moc RF: < 10 dBm
* Zakres działania może być mniejszy z powodu przeszkód pomiędzy połączonymi urządzeniami.

Návod uschovejte pro pozdější použití. CZ

Bezpečnostní pokyny

Při používání elektrických výrobků je třeba vždy dodržovat základní bezpečnostní opatření.
Výrobek a jeho příslušenství uchovávejte mimo dosah dětí.
Malé součásti uchovávejte mimo dosah dětí, mohly by představovat riziko udušení.
Děti mladší než 8 let musí být pod dozorem, aby si s výrobkem nehrály.
Tento výrobek není hračka.
Tento výrobek neobsahuje žádné součásti opravitelné uživatelem. Pokud výrobek a jeho příslušenství nefungují správně nebo byly poškozeny, měly by být recyklovány.
Výrobek a jeho příslušenství uchovávejte mimo dosah zdrojů tepla, přímého slunečního světla, vlhkosti, vody a jiných kapalin a také mimo dosah ostrých hran, které by je mohly poškodit.
Zajistěte, aby byl výrobek dobře větraný.
Nenechávejte v blízkosti výrobku žádné předměty citlivé na magnetismus (platební karty atd.).
Neobsluhujte výrobek mokrýma rukama.
Výrobek nepoužívejte, pokud byl vystaven vodě, vlhkosti nebo jiné kapalině, aby nedošlo k úrazu elektrickým proudem, výbuchu nebo zranění osob a poškození výrobku.
Výrobek nepoužívejte k jinému účelu, než k němuž je určen.
Nepoužívejte žádné příslušenství, které není součástí dodávky.
Do žádného z otvorů nevkládejte žádné předměty.
Tento výrobek je určen pouze pro domácí použití. Nesmí být používán pro komerční účely.
Abyste předešli možnému poškození sluchu, neposlouchejte delší dobu při vysokých úrovních hlasitosti. Mohl by se tím zároveň poškodit i výrobek.
POZNÁMKA: Doporučujeme výrobek nepoužívat během nabíjení, jelikož by se tím mohla zkrátit životnost baterie.

Bezpečnost baterie

Nesmí dojít ke zkratování napájecího konektoru.
V případě netěsnosti baterie a článku zabraňte kontaktu kapaliny s kůží či očima. Pokud došlo ke kontaktu, omyjte postižené místo velkým množstvím vody a vyhledejte lékařskou pomoc.
Sekundární články a baterie je třeba před použitím nabít. Po delší době skladování může být nutné články či baterie několikrát nabít a vybít, aby dosahovaly maximálního výkonu.
Baterie uchovávejte mimo dosah dětí.
Baterie nemačkejte, nepropichujte, nerozebírejte ani jinak nepoškozujte.
Uchovávejte při teplotě do 60 °C.
Neskladujte na přímém slunci.
Nevyhazujte vybité baterie do běžného odpadu.
Nevystavujte baterie teplu ani ohni, protože mohou explodovat.
Po vyčerpání baterie odneste výrobek do místní recyklační stanice. Další podrobnosti vám sdělí místní úřady.
Tento výrobek je vybaven 3,7V lithium-iontovou dobíjecí baterií s kapacitou 500 mAh (není vyjímatelná)

Likvidace vybitých baterií a elektrických a elektronických zařízení

Tento symbol na produktu, jeho bateriích nebo obalu znamenají, že tento produkt a v něm obsažené baterie se nesmějí likvidovat společně s běžným komunálním odpadem. Namísto toho je uživatel odpovědný za jejich předání na příslušné odběrové místo pro recyklaci baterií a elektrických a elektronických zařízení. Tento separátní odběr a recyklování napomohou ochraně přírodních zdrojů a zabrání potenciálním negativním důsledkům pro lidské zdraví a životní prostředí, které by způsobila přítomnost nebezpečných látek v bateriích a elektrických a elektronických zařízeních, a ke které by mohlo dojít v důsledku nesprávné likvidace. Někteří prodejci poskytují služby zpětného převzetí, které umožňují uživateli vrátit vyčerpané vybavení pro příslušnou likvidaci. **Je odpovědností uživatele odstranit před likvidací veškerá data z elektrických a elektronických zařízení.** Další informace o tom, kde odevzdat baterie, elektrický a elektronický odpad, prosím kontaktujte místní městský nebo obecní úřad, služby likvidace komunálního odpadu nebo prodejce.

Prohlášení o shodě

Společnost UP Global Sourcing UK Ltd. tímto prohlašuje, že tento výrobek splňuje základní požadavky a další ustanovení směrnice 2014/53/EU.
Informace o prohlášení o shodě lze získat na adrese UP Global Sourcing UK Ltd., Victoria Street, Manchester OL9 0DD. UK nebo online na adrese https://www.upgs.com/pulsarcompliance/
Č. modelu EE5821

Péče a údržba

Otřete reproduktor měkkým hadříkem, který nepouští vlákna.

V ŽÁDNÉM PŘÍPADĚ:

K čištění reproduktoru nepoužívejte abrazivní čisticí prostředky.
Nevystavujte reproduktor extrémně vysokým nebo nízkým teplotám.
Reproduktor neupouštějte.
Nepokoušejte se reproduktor rozebrat.
Nevhazujte reproduktor do ohně, neboť by došlo k explozi.

Návod k použití

Nabíjení baterie

Tento reproduktor je vybaven 3,7V lithium-iontovou baterií s kapacitou 500 mAh (není vyjímatelná).
Před prvním použitím doporučujeme baterii plně nabít. To bude trvat cca 3 hodiny.
Připojte konektor micro USB nabíjecího kabelu USB do 5V ⎓ nabíjecího portu na reproduktoru a konektor USB připojte do kompatibilního portu USB.
Během nabíjení budou kontrolky LED svítit. Po úplném nabití baterie kontrolky LED zhasnou.
Opatrně odpojte oba konce kabelu USB a bezpečně jej uložte pro pozdější použití.
POZNÁMKA: Doporučujeme výrobek nepoužívat během nabíjení, jelikož by se tím mohla zkrátit životnost baterie.
** Maximální doba přehrávání je založena na 70% hlasitosti s deaktivovanými kontrolkami LED.

Používání reproduktoru Bluetooth® TWS

Základní funkce

Zapněte reproduktor stisknutím a podržením tlačítka „⏻" po dobu přibližně 3 sekund. Po zapnutí reproduktoru se automaticky aktivují kontrolky LED. Chcete-li kontrolky LED vypnout, dvakrát stiskněte tlačítko „⏻".
Skladbu pozastavíte jedním stisknutím tlačítka „⏻". Chcete-li v přehrávání pokračovat, tlačítko znovu stiskněte.
Hlasitost reproduktoru lze ovládat pomocí příslušných ovládacích prvků na zařízení s podporou Bluetooth.
Skladby můžete přepínat pomocí příslušných ovládacích prvků na zařízení s podporou Bluetooth.
Reproduktor vypnete stisknutím a podržením tlačítka „⏻" po dobu přibližně 3 sekund.

Režim Bluetooth

Párování se zařízením kompatibilním s technologií Bluetooth
KROK 1: Po zapnutí reproduktoru vyhledejte reproduktor pomocí zařízení kompatibilního s technologií Bluetooth. Vyberte možnost „EE5821A" pro připojení a párování. Po navázání spojení zazní hlasový signál.
KROK 2: Chcete-li od reproduktoru odpojit nebo odebrat zařízení s podporou Bluetooth, vypněte funkci Bluetooth na kompatibilním zařízení. Reproduktor lze nyní spárovat s novým kompatibilním zařízením.
POZNÁMKA: Po připojení lze zvuk ovládat pomocí příslušných ovládacích prvků na zařízení s podporou Bluetooth.

Připojení k jinému reproduktoru TWS

KROK 1: Zapněte oba reproduktory a poté třikrát stiskněte tlačítko „⏻" na jednom z reproduktorů. Tím se připojíte ke druhému reproduktoru. Z obou reproduktorů zazní tón na znamení, že se úspěšně připojily.
KROK 2: Vyhledejte reproduktory pomocí zařízení s podporou Bluetooth. Vyberte „EE5821A" a proveďte spárování. Po navázání spojení zazní tón.
KROK 3: Chcete-li od sebe reproduktory odpojit, stiskněte třikrát tlačítko „⏻" na obou reproduktorech.

Odstraňování problémů

Reproduktor nemá napájení.
Reproduktor je vybitý. Nabijte reproduktor podle pokynů v části „Nabíjení baterie".
Reproduktor nevydává žádný zvuk.
Úroveň hlasitosti je nastavena příliš nízko. Zkontrolujte, zda je úroveň hlasitosti nastavena na slyšitelnou úroveň a odpovídajícím způsobem ji upravte pomocí připojeného zařízení.
Reproduktor není spárovaný se zařízením kompatibilním s technologií Bluetooth. Postupujte podle pokynů v části „Režim Bluetooth".
Zařízení nelze spárovat s reproduktorem.
Zařízení Bluetooth není s reproduktorem kompatibilní. Ujistěte se, že je zařízení Bluetooth kompatibilní s reproduktorem a že je zapnuta funkce Bluetooth.
Baterie reproduktoru se rychle vybíjí.
Úroveň hlasitosti je nastavena příliš vysoko. Nadměrné používání reproduktoru při vysokých hlasitostech baterii rychle vybíjí. Nabijte reproduktor podle pokynů uvedených v části „Nabíjení baterie" a pro delší výdrž baterie poslouchejte při nižší hlasitosti.
Baterie může dosahovat konce své životnosti a reproduktor bude třeba zlikvidovat. Viz část „Bezpečnost baterie".

Specifikace

Kód produktu: EE5821BLKACTCO
verze Bluetooth: 5.3
Dosah bezdrátového připojení: Až 25 m*
Výstup reproduktoru: 5 W
Napájecí zdroj: 5 V ⎓
Pracovní napětí: 3,7 V
Nabíjecí baterie: 500 mAh
Provozní frekvence: 2,4 GHz
Max. RF výstup: < 10 dBm
* Účinný rozsah může být v důsledku výskytu překážek mezi připojenými zařízeními nižší.

Uchovajte si tento návod na budúce použitie. SK

Bezpečnostné pokyny

Pri používaní elektrických výrobkov je potrebné vždy dodržiavať základné bezpečnostné opatrenia.
Výrobok a jeho príslušenstvo uchovávajte mimo dosahu detí.
Malé časti uchovávajte mimo dosahu detí, pretože môžu predstavovať nebezpečenstvo udusenia.
Je potrebné dohliadnuť na to, aby sa deti do 8 rokov s výrobkom nehrali.
Tento výrobok nie je hračka.
Tento výrobok neobsahuje žiadne diely, ktorých údržbu môže vykonávať používateľ. V prípade, že výrobok a akékoľvek jeho príslušenstvo nefungujú správne alebo sú poškodené; jednotka by sa mala recyklovať.
Výrobok a jeho príslušenstvo uchovávajte mimo dosahu zdrojov tepla, priameho slnečného žiarenia, vlhkosti, vody a iných tekutín alebo ostrých hrán, ktoré by mohli spôsobiť poškodenie.
Dbajte na to, aby bol výrobok dobre vetraný.
V blízkosti výrobku nenechávajte žiadne predmety, ktoré by sa mohli poškodiť vplyvom magnetizmu (platobné karty a pod.).
Nemanipulujte s výrobkom mokrými rukami.
Výrobok nepoužívajte, ak bol vystavený vode, vlhkosti alebo akýmkoľvek iným kvapalinám, aby sa predišlo úrazu elektrickým prúdom, výbuchu a/alebo vášmu zraneniu a poškodeniu výrobku.
Výrobok nepoužívajte na iné účely, než na ktoré je určený.
Nepoužívajte príslušenstvo, ktoré nie je dodávané spolu s výrobkom.
Do otvorov nevkladajte žiadne predmety.
Tento výrobok je určený len na domáce použitie. Nemal by sa používať na komerčné účely.
Hudbu nepočúvajte príliš hlasno po dlhú dobu, aby sa predišlo poškodeniu sluchu – môže to tiež poškodiť výrobok.
POZNÁMKA: Odporúča sa nepoužívať výrobok počas nabíjania, pretože to môže znížiť životnosť batérie.

Bezpečnosť batérie Napájacie svorky sa nesmú skratovať.

V prípade úniku kvapaliny z batérie alebo z akumulátora dbajte na to, aby nedošlo k jej kontaktu s pokožkou alebo očami. V prípade kontaktu postihnuté miesto umyte veľkým množstvom vody a vyhľadajte lekársku pomoc.
Sekundárne články a batérie musia byť pred použitím nabité. Po dlhšej dobe skladovania môže byť potrebné články alebo batérie niekoľkokrát nabiť a vybiť, aby dosiahli maximálny výkon.
Batérie uchovávajte mimo dosahu detí.
Batérie nedrvte, neprepichujte, nerozoberajte ani inak nepoškodzujte.
Neskladujte pri teplote vyššej ako 60 °C ani na priamom slnečnom svetle.
Vybité batérie nevyhadzujte do komunálneho odpadu.
Batérie nevystavujte teplu ani ohňu, pretože by mohli explodovať.
Po vybití batérií zaneste výrobok do miestneho recyklačného strediska. Podrobnejšie informácie vám poskytnú miestne úrady.
Výrobok obsahuje nabíjateľnú lítium-iónovú batériu 3,7 V s kapacitou 500 mAh (nie je možné ju vybrať)

Likvidácia použitých batérií a elektrických a elektronických zariadení

Tento symbol na produkte, jeho batériách alebo obale znamená, že tento produkt a všetky batérie, ktoré sa v ňom nachádzajú, sa nesmú likvidovať s komunálnym odpadom. Namiesto toho je používateľ povinný odovzdať ich na príslušnom zbernom mieste na recykláciu batérií a elektrických a elektronických zariadení. Tento separovaný zber a recyklácia pomôžu zachovať prírodné zdroje a zabrániť potenciálnym negatívnym dôsledkom na ľudské zdravie a životné prostredie z dôvodu možnej prítomnosti nebezpečných látok v batériách a elektrických a elektronických zariadeniach, ktoré by mohli byť spôsobené nevhodnou likvidáciou. Niektorí predajcovia poskytujú služby spätného odberu, ktoré umožňujú používateľovi vrátiť opotrebované zariadenie na vhodnú likvidáciu. Vymazanie akýchkoľvek údajov na elektrickom a elektronickom zariadení pred likvidáciou má na starosti používateľ. Ďalšie informácie o tom, kde možno batérie, elektrický a elektronický odpad odovzdať, získate na miestnom mestskom/obecnom úrade, u služby likvidácie komunálneho odpadu alebo u predajcu.

Vyhlásenie o zhode

UP Global Sourcing UK Ltd. týmto vyhlasuje, že tento výrobok je v súlade so základnými požiadavkami a ďalšími príslušnými ustanoveniami smernice 2014/53/EÚ.
Vyhlásenie o zhode možno konzultovať na adrese UP Global Sourcing UK Ltd., Victoria Street, Manchester OL9 0DD, Spojené kráľovstvo, alebo na webovej stránke https://www.upgs.com/pulsarcompliance / Model č. EE5821

Starostlivosť a údržba

Reproduktor utierajte mäkkou handrou, ktorá po sebe nezanecháva vlákna.

VYVARUJTE SA:

použitia abrazívnych čistiacich prípravkov na čistenie reproduktora,
vystavenia reproduktora príliš vysokým či nízkym teplotám,
pádu reproduktora,
rozoberaniu reproduktora,
likvidácie reproduktora spaľovaním, pretože môže dôjsť k výbuchu.

Návod na použitie

Nabíjanie batérie

Reproduktor má zabudovanú 3,7 V nabíjateľnú lítium-iónovú batériu s kapacitou 500 mAh (nie je možné ju vybrať). Pred prvým použitím sa odporúča batériu plne nabiť; proces nabíjania trvá približne 3 hodiny.
Koncovku nabíjacieho kábla USB s konektorom Micro USB zapojte do nabíjacieho portu 5 V ⎓ na reproduktore a koncovku USB do kompatibilného portu USB.
Počas nabíjania sa svetelné kontrolky LED rozsvietia. Po plnom nabití batérie svetelné kontrolky LED zhasnú.
Oba konce USB nabíjacieho kábla odpojte a bezpečne ho odložte na budúce použitie.
POZNÁMKA: Odporúča sa nepoužívať výrobok počas nabíjania, pretože to môže znížiť životnosť batérie.
** Maximálna doba prehrávania pri hlasitosti 70 % s vypnutými kontrolkami LED.

Používanie Bluetooth® reproduktora s technológiou TWS

Základné funkcie

Stlačením a podržaním tlačidla „⏻" po dobu približne 3 sekúnd zapnete reproduktor. Po zapnutí reproduktora sa automaticky aktivujú svetelné kontrolky LED. Svetelné kontrolky LED vypnete stlačením tlačidla „⏻".
Nahrávku pozastavíte jediným stlačením tlačidla „⏻". Opätovným stlačením tohto tlačidla obnovíte prehrávanie nahrávky.
Hlasitosť reproduktora upravíte pomocou príslušných ovládacích prvkov na zariadení kompatibilnom s rozhraním Bluetooth.
Skladbu zmeníte pomocou príslušných ovládacích prvkov na zariadení kompatibilnom s rozhraním Bluetooth.
Stlačením a podržaním tlačidla „⏻" po dobu približne 3 sekúnd vypnete reproduktor.

Režim Bluetooth

Spárovanie so zariadením kompatibilným s rozhraním Bluetooth
1. KROK: Po zapnutí reproduktora vyhľadajte reproduktor pomocou zariadenia kompatibilného s rozhraním Bluetooth. Vyberte „EE5821A" na pripojenie a spárovanie. Po vytvorení pripojenia zaznie hlasový signál.
2. KROK: Ak chcete zrušiť spárovanie alebo odpojiť kompatibilné zariadenie Bluetooth od reproduktora, vypnite funkciu Bluetooth na kompatibilnom zariadení. Teraz je reproduktor možné spárovať s novým kompatibilným zariadením.
POZNÁMKA: Po pripojení je hlasitosť zvuku možné ovládať pomocou príslušného ovládania na zariadení kompatibilnom s rozhraním Bluetooth.

Pripojenie k ďalšiemu reproduktoru s technológiou TWS

1. KROK: Zapnite obidva reproduktory, potom trikrát stlačte tlačidlo „⏻" na jednom z nich. Tým sa pripojí k druhému reproduktoru. Z obidvoch reproduktorov zaznie zvukový signál oznamujúci, že sa úspešne prepojili.
2. KROK: Vyhľadajte reproduktory pomocou zariadenia kompatibilného s rozhraním Bluetooth. Vyberte „EE5821A" na spárovanie. Po vytvorení pripojenia zaznie zvukové znamenie.
3. KROK: Ak chcete reproduktory od seba odpojiť, trikrát stlačte tlačidlo „⏻" na jednom z nich.

Riešenie problémov

Reproduktor sa nezapne.
Reproduktor sa vybil. Reproduktor nabite podľa pokynov v časti nazvanej „Nabíjanie batérie".
Reproduktor nevydáva zvuk.
Hlasitosť je nastavená na veľmi nízku úroveň. Skontrolujte, či je úroveň hlasitosti nastavená na počuteľnú úroveň, a vhodne ju upravte pomocou pripojeného zariadenia.
Reproduktor nie je spárovaný s kompatibilným zariadením Bluetooth. Dodržiavajte pokyny uvedené v časti nazvanej „Režim Bluetooth".
Zariadenie nie je možné spárovať s reproduktorom.
Zariadenie Bluetooth nie je kompatibilné s reproduktorom. Skontrolujte, či je zariadenie Bluetooth kompatibilné s reproduktorom a či je zapnutá funkcia Bluetooth.
Reproduktor sa veľmi rýchlo vybíja.
Hlasitosť je nastavená na veľmi vysokú úroveň. Pri nadmernom používaní reproduktora pri vysokej hlasitosti sa batéria rýchlo vybije. Reproduktor nabite podľa pokynov uvedených v časti „Nabíjanie batérie" a nahrávky počúvajte pri nižšej hlasitosti, aby sa zaručil lepší výsledok.
Môže sa blížiť koniec životnosti batérie a v danom prípade je potrebné reproduktor zlikvidovať.
Pozrite časť „Bezpečnosť batérie".

Technické údaje

Kód výrobku: EE5821BLKACTCO
Verzia Bluetooth: 5.3
Bezdrôtový dosah: 25 m*
Výstup reproduktora: 5 W
Zdroj napájania: 5 V ⎓
Prevádzkové napätie: 3,7 V
Nabíjateľná batéria: 500 mAh
Prevádzková frekvencia: 2,4 GHz
Max. RF výstup: <10 dBm
* Rozsah účinnosti môže byť znížený kvôli prítomnosti prekážok medzi pripojenými zariadeniami.

Conservare il manuale di istruzioni per riferimento futuro. IT

Istruzioni di sicurezza

Durante l'uso di prodotti elettrici, è necessario attenersi alle precauzioni di sicurezza di base.
Tenere il prodotto e gli accessori fuori dalla portata dei bambini.
Tenere i componenti di piccole dimensioni fuori dalla portata dei bambini per evitare il rischio di soffocamento.
È necessario sorvegliare i bambini al di sotto degli 8 anni per assicurarsi che non giochino con il prodotto.
Questo prodotto non è un giocattolo.
Questo prodotto non contiene componenti riparabili dall'utente. È necessario smaltire in modo appropriato il prodotto e i suoi accessori nel caso in cui non dovessero funzionare correttamente oppure in seguito a cadute o danni evidenti.
Tenere il prodotto e gli accessori lontani da fonti di calore, luce diretta del sole, umidità, acqua e altri liquidi oppure da bordi affilati che potrebbero causare danni.
Assicurarsi che il prodotto sia ben ventilato.
Non lasciare oggetti magneto-sensibili (carte bancomat, ecc.) vicino al prodotto.
Non utilizzare il prodotto con le mani bagnate.
Non utilizzare il prodotto se è stato esposto ad acqua, umidità o altri liquidi, onde evitare scosse elettriche, esplosioni e/o lesioni personali e danni al prodotto.
Non utilizzare il prodotto per scopi diversi dall'uso previsto.
Non utilizzare accessori diversi da quelli forniti in dotazione.
Non inserire oggetti nelle aperture.
Questo prodotto è destinato esclusivamente all'uso domestico, non a scopi commerciali.
Per evitare danni all'udito o al prodotto, non ascoltare a volume elevato per periodi di tempo prolungati.
NOTA: non utilizzare il prodotto durante la ricarica, poiché ciò potrebbe ridurre la durata della batteria.

Sicurezza della batteria

Evitare di cortocircuitare i morsetti di alimentazione.
In caso di fuoriuscita di liquidi dalla batteria e dalle pile secondarie, evitare qualsiasi contatto con la pelle o con gli occhi. In caso di contatto, lavare l'area interessata con abbondante acqua e consultare un medico.
Caricare le batterie e le pile secondarie prima dell'uso. Dopo lunghi periodi di inattività, potrebbe essere necessario caricare e scaricare più volte le pile o le batterie per ottimizzarne le prestazioni.
Tenere le batterie fuori dalla portata dei bambini.
Non aprire, forare, smontare o danneggiare le batterie.
Non conservare a temperature superiori a 60 °C.
Evitare di conservare alla luce diretta del sole.
Non smaltire le batterie scariche nei rifiuti domestici.
Non esporre le batterie a fonti di calore o fiamme, onde evitare esplosioni.
Una volta giunte a esaurimento, smaltire le batterie presso le apposite strutture. Per ulteriori informazioni, contattare gli enti locali.
Questo prodotto è dotato di una batteria ricaricabile agli ioni di litio da 3,7 V 500 mAh (non rimovibile).

Smaltimento delle batterie e delle apparecchiature elettriche ed elettroniche

Questo simbolo sul prodotto, sulle batterie o sulla confezione indica che il prodotto e le batterie in esso contenute non devono essere smaltite insieme ai rifiuti domestici. È responsabilità dell'utente consegnarlo a un punto di raccolta preposto al riciclaggio delle batterie e delle apparecchiature elettriche ed elettroniche. La raccolta differenziata e il riciclaggio contribuiranno a preservare le risorse naturali e a prevenire conseguenze negative per la salute umana e l'ambiente a causa della possibile presenza, nel prodotto, di sostanze pericolose che potrebbero essere rilasciate da uno smaltimento inappropriato. Alcuni rivenditori forniscono un servizio di raccolta e smaltimento delle apparecchiature esauste. È responsabilità dell'utente cancellare i dati memorizzati in apparecchiature elettriche ed elettroniche prima dello smaltimento. Per ulteriori informazioni sui punti di smaltimento di batterie, i rifiuti elettrici ed elettronici, contattare l'ufficio locale della città/comune, il servizio di smaltimento dei rifiuti domestici o il rivenditore.

Dichiarazione di conformità

UP Global Sourcing UK Ltd. dichiara che il prodotto è conforme ai requisiti essenziali e alle disposizioni della Direttiva 2014/53/UE.
È possibile consultare la dichiarazione di conformità presso UP Global Sourcing UK Ltd., Victoria Street, Manchester OL9 0DD, Regno Unito oppure online su https://www.upgs.com/pulsarcompliance/ modello N. EE5821

Cura e manutenzione

Pulire lo speaker con un panno morbido e privo di lanugine.

COSA NON FARE:

Utilizzare solventi abrasivi per pulire lo speaker.
Esporre lo speaker a temperature estremamente alte o basse.
Far cadere lo speaker.
Provare a smontare lo speaker.
Smaltire lo speaker gettandolo nel fuoco, perché potrebbero verificarsi esplosioni.

Istruzioni per l'uso

Ricarica della batteria

Lo speaker è dotato di una batteria ricaricabile agli ioni di litio da 3,7 V 500 mAh (non rimovibile). Si consiglia di caricare completamente la batteria prima del primo utilizzo; questa operazione richiede circa 3 ore.
Collegare l'estremità micro USB del cavo di ricarica USB alla porta di ricarica da 5 V ⎓ dello speaker e l'altra estremità a una porta USB compatibile.
Durante la ricarica, le spie LED si accendono. Una volta che la batteria è completamente carica, le spie LED si spengono.
Scollegare con cautela entrambe le estremità del cavo di ricarica USB e riporlo in un luogo sicuro per uso futuro.
NOTA: non utilizzare il prodotto durante la ricarica, poiché ciò potrebbe ridurre la durata della batteria.
** Tempo di riproduzione massimo con volume al 70 % e spie LED disattivate.

Utilizzo di Speaker Bluetooth® TWS

Funzionalità di base

Accendere lo speaker tenendo premuto il tasto "⏻" per circa 3 secondi. Le spie LED si attivano automaticamente quando lo speaker è acceso. Per spegnere le spie, premere 2 volte "⏻"
Per mettere in pausa un brano, premere il tasto "⏻"; premerlo una seconda volta per riprendere la riproduzione.
Regolare il volume dello speaker utilizzando gli appositi comandi sul dispositivo Bluetooth compatibile.
Cambiare brano utilizzando i relativi comandi sul dispositivo Bluetooth compatibile.
Spegnere lo speaker tenendo premuto il tasto "⏻" per circa 3 secondi.

Modalità Bluetooth

Associazione con un dispositivo Bluetooth compatibile

FASE 1: una volta che lo speaker è stato acceso, cercarlo utilizzando un dispositivo compatibile Bluetooth. Selezionare "EE5821A" per effettuare la connessione e l'associazione. Una volta stabilita la connessione, viene emesso un segnale acustico.
FASE 2: per annullare l'associazione o rimuovere un dispositivo Bluetooth compatibile, disattivare la funzione Bluetooth sul dispositivo. Lo speaker può ora essere associato a un nuovo dispositivo compatibile.
NOTA: una volta stabilita la connessione, è possibile regolare l'audio utilizzando gli appositi comandi sul dispositivo compatibile.

Connessione con un altro Speaker TWS

FASE 1: accendere entrambi gli speaker, quindi premere 3 volte "⏻" su uno di essi. Ciò consente la connessione al secondo speaker. Entrambi gli speaker emettono un segnale acustico per indicare che si sono connessi correttamente.
FASE 2: cercare gli speaker utilizzando un dispositivo Bluetooth compatibile. Selezionare "EE5821A" e avviare l'associazione. Una volta stabilita la connessione, viene emesso un segnale acustico.
FASE 3: per effettuare la disconnessione degli speaker, premere 3 volte "⏻" su entrambi.

Risoluzione dei problemi

Lo speaker non è alimentato.
Lo speaker è scarico. Ricaricare lo speaker seguendo le istruzioni riportate nella sezione "Ricarica della batteria".
Lo speaker non emette alcun suono.
Il livello del volume è troppo basso. Verificare che il volume sia impostato su un livello appropriato e regolarlo in base al dispositivo collegato.
Lo speaker non è associato a un dispositivo Bluetooth compatibile. Seguire le istruzioni riportate nella sezione "Modalità Bluetooth".
Impossibile associare un dispositivo allo speaker.
Il dispositivo Bluetooth non è compatibile con lo speaker. Verificare che il dispositivo Bluetooth sia compatibile con lo speaker e che la funzione Bluetooth sia attivata.
La carica dello speaker si esaurisce rapidamente.
Il livello del volume è troppo alto. L'uso eccessivo dello speaker a volumi elevati può scaricare rapidamente la batteria. Ricaricare lo speaker seguendo le istruzioni riportate nella sezione "Ricarica della batteria" e impostare un volume più basso per ottenere risultati migliori.
La batteria potrebbe essere giunta quasi al termine della sua vita utile e lo speaker dovrà essere smaltito. Vedere la sezione "Sicurezza della batteria".

Specifiche

Codice prodotto: EE5821BLKACTCO
Versione Bluetooth: 5.3
Portata wireless: 25 m*
Uscita speaker: 5 W
Alimentazione: 5 V ⎓
Tensione di esercizio: 3,7 V
Batteria ricaricabile: 500 mAh
Frequenza di esercizio: 2,4 GHz
Uscita RF massima: < 10 dBm
* La portata effettiva potrebbe essere ridotta dalla presenza di ostacoli fra dispositivi connessi.

Conserve estas instrucciones como referencia futura. ES

Instrucciones de seguridad

Siga siempre las precauciones básicas de seguridad al usar productos eléctricos.
Mantenga el producto y sus accesorios fuera del alcance de los niños.
Mantenga todas las piezas alejadas de los niños, ya que pueden presentar riesgo de asfixia.
Evite que los niños menores de 8 años jueguen con el producto.
Este producto no es un juguete.
Contiene piezas que el usuario no puede reparar. Si el producto y cualquiera de sus accesorios tienen un funcionamiento incorrecto o están dañados, la unidad debe reciclarse.
Mantenga el producto y sus accesorios alejados de fuentes de calor, la luz solar directa, la humedad, el agua y otros líquidos o bordes afilados que puedan causar daños.
Asegúrese de que el producto esté bien ventilado.
No deje objetos susceptibles al magnetismo (tarjetas, etc.) cerca del producto.
No manipule el producto con las manos mojadas.
No utilice el producto si se ha expuesto al agua, la humedad u otro líquido para evitar descargas eléctricas, explosiones o lesiones personales y daños en el producto.
No utilice el producto para ningún otro uso que no sea el previsto.
No utilice accesorios diferentes a los incluidos.
No introduzca objetos por ninguna de las aberturas.
Este producto está diseñado exclusivamente para uso doméstico. No debe utilizarse para fines comerciales.
Para evitar posibles daños auditivos, no escuche a niveles de volumen altos durante largos periodos; el producto también podría quedar dañado.
NOTA: Se aconseja no utilizar el producto mientras se carga, ya que se podría reducir la vida útil de la batería.

Seguridad de las pilas/batería

No se debe realizar un cortocircuito en los terminales de alimentación.
En caso de que la batería o pila tenga fugas, no permita que el líquido entre en contacto con la piel o los ojos. Si se produce contacto, lave el área afectada con abundante agua y acuda a un médico.
Las baterías y pilas secundarias se deben cargar antes de su uso. Después de largos periodos de almacenamiento, puede que sea necesario cargar y descargar las baterías o pilas varias veces para disfrutar del máximo rendimiento.
Mantenga las baterías o pilas fuera del alcance de los niños.
No aplaste, perfore, desmonte ni dañe de otro modo las baterías o pilas.
No las almacene por encima de 60 °C.
Evite almacenarlas bajo la luz solar directa.
No deseche las baterías o pilas agotadas en la basura del hogar.
No exponga las baterías o pilas al calor o al fuego, ya que podrían explotar.
Una vez que las baterías o pilas se agoten, deseche el producto en un punto de reciclaje local.
Póngase en contacto con las oficinas del gobierno local para obtener más detalles.
Este producto cuenta con una batería recargable de iones de litio de 3,7 V y 500 mAh (no extraíble).

Eliminación de residuos de baterías y de equipos eléctricos y electrónicos

Este símbolo en el producto, en sus baterías o en su embalaje indica que dicho producto y cualquier batería que contenga no se deben desechar junto con la basura doméstica. Es responsabilidad del usuario depositarlo en un punto de recogida adecuado para el reciclaje de baterías y equipos eléctricos y electrónicos. Esta recogida y reciclaje por separado ayudará a conservar los recursos naturales y a evitar posibles consecuencias negativas para la salud humana y el medio ambiente debido a la posible presencia de sustancias peligrosas en las baterías y los equipos eléctricos y electrónicos, que podrían estar causados por una eliminación de residuos inadecuada. Algunos distribuidores ofrecen servicios de recogida que permiten al usuario devolver equipos agotados para una eliminación adecuada. **Es responsabilidad del usuario borrar los datos de los equipos eléctricos y electrónicos antes de su eliminación.** Para obtener más información acerca de dónde desechar las baterías y los residuos eléctricos y electrónicos, póngase en contacto con su autoridad local, con el servicio de recogida de residuos domésticos o con el distribuidor.

Declaración de conformidad

Por la presente, UP Global Sourcing UK Ltd. declara que este producto cumple los requisitos esenciales y el resto de dispositivos de la directiva 2014/53/UE.
La declaración de conformidad se puede consultar en UP Global Sourcing UK Ltd., Victoria Street, Manchester OL9 0DD. Reino Unido o en línea, en https://www.upgs.com/pulsarcompliance/
Modelo núm. EE5821

Cuidados y mantenimiento

Limpie el altavoz con un paño suave que no suelte pelusa.

NO:

Use disolventes de limpieza abrasivos para limpiar el altavoz.
Exponga el altavoz a temperaturas extremadamente altas o bajas.
Deje caer el altavoz.
Intente desmontar el altavoz.
Deseche el altavoz en el fuego, ya que se producirá una explosión.

Instrucciones de uso

Carga de la batería

El altavoz cuenta con una batería de iones de litio de 3,7 V y 500 mAh (no extraíble). Es recomendable que la batería esté totalmente cargada antes del primer uso; esto tardará aproximadamente 3 horas.
Conecte el extremo micro USB del cable de carga USB al puerto de carga de 5 V ⎓ del altavoz y el extremo USB a un puerto USB compatible.
Mientras se carga, el indicador LED se iluminará. Cuando la batería esté totalmente cargada, el indicador LED se apagará.
Desconecte con cuidado ambos extremos del cable de carga USB y guárdelo de forma segura para usarlo en el futuro.
NOTA: Se aconseja no utilizar el producto mientras se carga, ya que se podría reducir la vida útil de la batería.
** Tiempo máximo de reproducción en función del 70 % del volumen con el indicador LED desactivado.

Uso del altavoz TWS Bluetooth®

Funciones básicas

Para encender el altavoz, mantenga pulsado "⏻" durante aproximadamente 3 segundos. El indicador LED se activará de forma automática cuando se encienda el altavoz. Para apagar el indicador LED, pulse el botón "⏻" dos veces.
Para poner una pista en pausa, pulse el botón "⏻" una vez; vuelva a pulsarlo para reanudar la pista.
Ajuste el volumen del altavoz con los controles pertinentes del dispositivo compatible con Bluetooth.
Cambie la pista con los controles pertinentes del dispositivo compatible con Bluetooth.
Para apagar el altavoz, mantenga pulsado "⏻" durante aproximadamente 3 segundos.

Modo Bluetooth

Emparejamiento con un dispositivo compatible con Bluetooth

PASO 1: Una vez que el altavoz se haya activado, búsquelo con un dispositivo compatible con Bluetooth. Seleccione "EE5821A" para conectarse y emparejarlos. Una vez establecida la conexión, sonará una voz.
PASO 2: Para desemparejar o eliminar un dispositivo compatible con Bluetooth del altavoz, desactive la función Bluetooth en el dispositivo compatible. Ahora el altavoz se puede emparejar con otro dispositivo compatible.
NOTA: Una vez conectado, el sonido se puede controlar con los controles pertinentes del dispositivo compatible con Bluetooth.

Conexión a otro altavoz TWS

PASO 1: Encienda ambos altavoces y pulse el botón "⏻" tres veces en uno de ellos. Así, se conectará con el segundo altavoz. Cuando los altavoces se hayan conectado correctamente, sonará un tono en ambos.
PASO 2: Busque los altavoces usando un dispositivo compatible con Bluetooth. Seleccione "EE5821A" y empareéjelos. Una vez establecida una conexión, sonará un tono.
PASO 3: Para desconectar los altavoces entre sí, pulse el botón "⏻" tres veces en uno de ellos.

Solución de problemas

El altavoz no tiene alimentación.
Se ha agotado la carga de la batería del altavoz. Cargue el altavoz siguiendo las instrucciones de la sección "Carga de la batería".
El altavoz no emite sonido.
El nivel de volumen es demasiado bajo. Compruebe que el nivel de volumen se haya ajustado a un nivel audible y ajústelo en función del dispositivo conectado.
El altavoz no está emparejado con un dispositivo compatible con Bluetooth. Siga las instrucciones de la sección titulada "Modo Bluetooth".
No se puede emparejar un dispositivo con el altavoz.
El dispositivo Bluetooth no es compatible con el altavoz. Compruebe que el dispositivo Bluetooth es compatible con el altavoz y que la función Bluetooth está activada.
La carga del altavoz se agota rápidamente.
El nivel de volumen es demasiado alto. Un uso excesivo del altavoz a volúmenes elevados consume la batería rápidamente. Cargue el altavoz siguiendo las instrucciones de la sección "Carga de la batería" y escuche a un volumen más bajo para obtener mejores resultados.
La batería puede estar llegando al final de su vida útil y deberá desechar el altavoz. Consulte la sección titulada "Seguridad de las pilas/baterías".

Especificaciones

Código de producto: EE5821BLKACTCO
Versión de Bluetooth: 5.3
Alcance inalámbrico: 25 m*
Potencia del altavoz: 5 W
Fuente de alimentación: 5 V ⎓
Tensión de funcionamiento: 3,7 V
Batería recargable: 500 mAh
Frecuencia de funcionamiento: 2,4 GHz
Salida RF máxima: <10 dBm
* El alcance efectivo puede verse reducido debido a la presencia de obstáculos entre los dispositivos conectados.