Description of Parts

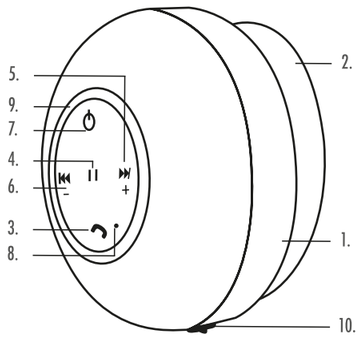

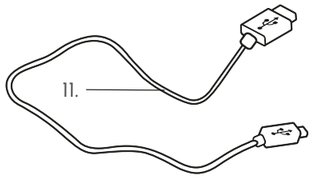

EN |
1. Bluetooth® Shower Speaker Main Unit
2. Speaker
3. Hands-free button ( )
4. Play/Pause button (⏯)
5. Skip/Volume + button (⏭+)
6. Skip/Volume – button (⏮–)
7. On/Off button ( )
8. Built-in hands-free microphone
9. LED indicator light
10. 5 V ⎓ charging port
11. Micro USB charging cable

FR |
1. Unité principale de l'enceinte de douche Bluetooth®
2. Enceinte
3. Bouton mains libres ( )
4. Bouton lecture/pause (⏯)
5. Bouton passer/volume + (⏭+)
6. Bouton passer/volume – (⏮–)
7. Bouton marche/arrêt ( )
8. Micro mains libres intégré
9. Voyant lumineux LED
10. Port de chargement 5 V ⎓
11. Câble de chargement micro USB

NL |
1. Hoofdunit van de Bluetooth®-doucheluidspreker
2. Luidspreker
3. Knop Handsfree ( )
4. Knop Afspelen/Pauzeren (⏯)
5. Knop Volgende/Volume + (⏭+)
6. Knop Vorige/Volume – (⏮–)
7. Aan-uitknop ( )
8. Ingebouwde handsfree microfoon
9. Led-indicatielampje
10. 5 V ⎓ oplaadpoort
11. MicroUSB-oplaadkabel

DE |
1. Bluetooth® Dusch-Lautsprecher – Hauptgerät
2. Lautsprecher
3. Freisprech-Taste ( )
4. Taste „Wiedergabe/Pause" (⏯)
5. Plus-Taste für Überspringen /Lautstärke (⏭+)
6. Minus-Taste für Überspringen /Lautstärke (⏮–)
7. Ein-/Austaste ( )
8. Integriertes Freisprechmikrofon
9. LED-Anzeige
10. 5 V ⎓ Ladeanschluss
11. Mikro-USB-Ladekabel

ES |
1. Unidad principal del altavoz Bluetooth® para ducha
2. Altavoz
3. Botón de manos libres ( )
4. Botón de reproducción/pausa (⏯)
5. Botón de omisión/volumen + (⏭+)
6. Botón de omisión/volumen – (⏮–)
7. Botón de encendido/apagado ( )
8. Micrófono manos libres integrado
9. Indicador LED
10. Puerto de carga de 5 V ⎓
11. Cable de carga micro USB

IT |
1. Unità principale dello speaker per doccia Bluetooth®
2. Speaker
3. Pulsante vivavoce ( )
4. Tasto di riproduzione/pausa (⏯)
5. Tasto brano successivo/aumento volume (⏭+)
6. Tasto brano precedente/riduzione volume (⏮–)
7. Tasto di accensione/spegnimento ( )
8. Microfono vivavoce integrato
9. Spia LED
10. Porta di ricarica da 5 V ⎓
11. Cavo di ricarica micro USB

PL |
1. Jednostka główna głośnika prysznicowego Bluetooth®
2. Głośnik
3. Przycisk trybu głośnomówiącego ( )
4. Przycisk odtwarzania/pauzy (⏯)
5. Przycisk Pomiń / Zwiększ głośność (⏭+)
6. Przycisk Pomiń / Zmniejsz głośność (⏮–)
7. Przycisk Wł./Wył. ( )
8. Wbudowany głośnomówiący mikrofon
9. Wskaźnik LED
10. Gniazdo ładowania 5 V ⎓
11. Przewód ładujący micro-USB

EN | Please retain instructions for future reference.

Safety Instructions

When using electrical products, basic safety precautions should always be followed.
Keep the product and its accessories out of the reach of children.
Keep small parts away from children as these may present a choking hazard.
Children under 8 years should be supervised to ensure that they do not play with the product.
This product is not a toy.
This product contains no user serviceable parts. If the product and any of its accessories are malfunctioning or damaged; the unit should be recycled.
Keep the product and its accessories away from heat sources, direct sunlight, humidity, water and any other liquid, or sharp edges that could cause damage.
Ensure the product is well-ventilated.
Do not leave any objects susceptible to magnetism (cash cards etc.) near the product.
Do not operate the product with wet hands.
Do not immerse the product in water to prevent against electric shock, explosion and/or injury to yourself and damage to the product.
Do not use the product for anything other than its intended use.
Do not use any accessories other than those supplied.
Do not put objects into any of the openings.
This product is intended for domestic use only. It should not be used for commercial purposes.
To prevent possible hearing damage, do not listen at high volume levels for long periods of time – this may also damage the product.
NOTE: It is advised that the product is not used whilst charging, as this could reduce the life of the battery.

Battery Safety

The supply terminals are not to be short-circuited.
In the event of a battery and cell leaking, do not allow the liquid to come in contact with the skin or eyes. If contact has been made, wash the affected area with copious amounts of water and seek medical advice.
Do not use any cell or battery which is not designed for use with the unit.
Secondary cells and batteries need to be charged before use. After extended periods of storage, it may be necessary to charge and discharge the cells or batteries several times to obtain maximum performance.
Keep batteries out of the reach of children.
Do not crush, puncture, dismantle or otherwise damage batteries.
Do not store above 60 °C.
Avoid storage in direct sunlight.
Do not expose batteries to heat or fire as they may explode.
Do not subject batteries to mechanical shock.
Do not dispose of exhausted batteries in household waste.
Once the batteries have been exhausted, dispose of the unit at a local recycling station. Contact the local government offices for further details.
This unit is fitted with a 3.7 V 300 mAh rechargeable battery (non-removable).

Declaration of Conformity

UP Global Sourcing UK Ltd. hereby declares that this unit is in compliance with the essential requirements and other provisions of directive 2014/53/EU.
The declaration of conformity may be consulted at UP Global Sourcing UK Ltd.,
UK. Victoria Street, Manchester OL9 0DD. **Germany.** Edmund-Rumpler Straße 5, 51149 Köln or online at **www.intempo.co.uk/declaration-letters.html.** Model No.: EE1303

Disposal of Waste Batteries and Electrical and Electronic Equipment

This symbol on the product, its batteries or its packaging means that this product and any batteries it contains must not be disposed of with household waste. Instead, it is the user's responsibility to hand this over to an applicable collection point for the recycling of batteries and electrical and electronic equipment. This separate collection and recycling will help to conserve natural resources and prevent potential negative consequences for human health and the environment due to the possible presence of hazardous substances in batteries and electrical and electronic equipment, which could be caused by inappropriate disposal. Some retailers provide take-back services which allow the user to return exhausted equipment for appropriate disposal. **It is the user s responsibility to delete any data on electrical and electronic equipment prior to disposal.** For more information about where to drop batteries, electrical and electronic waste off, please contact the local city/municipality office, household waste disposal service, or the retailer.

Care and Maintenance

Wipe the product with a soft, lint-free cloth.

DO NOT:

Use any abrasive cleaning solvents to clean the product.
Expose the product to extremely high or low temperatures.
Drop the product.
Attempt to disassemble the product.
Dispose of the product in a fire as it will result in an explosion.

Instructions for Use

Charging the Battery

The speaker is fitted with a 3.7 V 300 mAh rechargeable battery (non-removable). It is recommended that the battery is fully charged before first use; this will take approx. 1.5 hours.
Connect the micro USB end of the USB charging cable into the 5 V ⎓ charging port on the speaker and the other end to a compatible USB port.
Whilst charging, the LED indicator light will illuminate red. Once the battery has fully charged, the LED indicator light will switch off.
Carefully disconnect both ends of the USB charging cable and store it safely for future use.
¨A play time of 6 hours is based on 20 % volume.

Using the Bluetooth® Shower Speaker

Basic Functionality

Turn on the speaker by pressing and holding ' ' for approx. 3 seconds.
Pause a track by pressing '⏯'; push it again to resume the track.
Adjust the volume of the speaker using '⏭+' and '⏮–'.
Press and hold '⏭+' to increase the volume; decrease the volume by pressing and holding '⏮–'.
To switch to the next track, press '⏭+'. Play the previous track by pressing '⏮–'.
Press and hold ' ' for approx. 3 seconds to turn the speaker off.

Water Resistance Level IPX4

The speaker is water-resistant, which means that it is safe to use in humid environments or where it may get splashed. It is recommended to position the speaker on glass or tiles, at least one metre away from water emitting faucets to prevent damage.
WARNING: Do not submerge the speaker, as it is not intended to function underwater.

Modes

The speaker must be turned on before using any of the following modes.

Bluetooth Mode

STEP 1: Once the speaker has been turned on, the LED indicator light will flash blue rapidly to signal that the speaker is ready to be paired with a Bluetooth compatible device.
STEP 2: Search for the speaker using a Bluetooth compatible device. Select 'EE1303' and pair. Once a connection has been made, the speaker will play a tune to signal that the devices are paired.
STEP 3: To unpair or remove a Bluetooth compatible device from the speaker, turn off the Bluetooth function on the compatible device. The speaker can now be paired with a new compatible device.
NOTE: Once connected, sound can be controlled using either the speaker or the relevant controls on the Bluetooth compatible device.

Making Phone Calls via a Bluetooth Compatible Device

Once the Bluetooth compatible device has been paired with the speaker, phone calls can be made.
STEP 1: Using the Bluetooth compatible device, dial the number to be called and select the Bluetooth/hands-free option. The speaker and its built-in microphone will now act as a hands-free device.
STEP 2: To connect or disconnect a call, press ' '.
STEP 3: The volume of the phone call can be controlled using the Bluetooth compatible device.
STEP 4: Pressing ' ' twice will redial the last number called from the Bluetooth compatible device.
NOTE: The volume of the phone call can be controlled using the Bluetooth compatible device.

Troubleshooting

The speaker has no power.
The speaker has run out of charge. Charge the speaker following the instructions in the section entitled 'Charging the Battery'.

The speaker has no sound.
The volume level is set too low. Check that the volume level is set at an audible level and adjust accordingly. Follow the instructions in the section entitled 'Bluetooth Mode'.

Unable to pair a Bluetooth device with the speaker.
The Bluetooth device is not compatible with the speaker. Check that the Bluetooth device is compatible with the speaker and that the Bluetooth function is switched on.

Specifications

Product code: EE1303TLEDCDUSTKEU7
Bluetooth version: 5.3
Wireless range: up to 25 m˚
Speaker output: 3 W
Power supply: 5 V ⎓
Working voltage: 3.7 V
Rechargeable battery: 300 mAh
IPX rating: 4
Operating frequency: 2.4 GHz
Max RF output: < 6 dBm
˚ Effective range may be reduced to the presence of obstacles between connected devices.

FR | Veuillez conserver ces instructions pour référence ultérieure.

Instructions de sécurité

Lors de l'utilisation de produits électriques, les consignes élémentaires de sécurité doivent toujours être respectées.
Gardez le produit et ses accessoires hors de portée des enfants.
Tenez les petites pièces hors de la portée des enfants, car elles présentent un risque d'étouffement.
Veillez à ce que les enfants de moins de 8 ans ne jouent pas avec le produit.
Ce produit n'est pas un jouet.
Ce produit ne contient aucune pièce réparable par l'utilisateur. Si le produit ou l'un de ses accessoires ne fonctionne pas correctement ou est endommagé, il doit être recyclé.
Gardez le produit et ses accessoires à l'écart des sources de chaleur, de la lumière directe du soleil, de l'humidité, de l'eau et de tout autre liquide ou de tout bord tranchant susceptible de les endommager.
Assurez-vous que le produit est bien ventilé.
Ne laissez pas d'objets sensibles au magnétisme (cartes de paiement, etc.) à proximité du produit.
N'utilisez pas le produit avec les mains mouillées.
Ne plongez pas le produit dans l'eau afin d'éviter tout risque d'électrocution, d'explosion et/ou de blessure corporelle et tout dommage au produit.
N'utilisez pas le produit à d'autres fins que celles pour lesquelles il a été conçu.
N'utilisez pas d'accessoires autres que ceux fournis.
Ne placez aucun objet dans les ouvertures.
Ce produit est destiné à un usage domestique uniquement. Il ne doit pas être utilisé à des fins commerciales.
Pour éviter tout endommagement de l'audition, évitez l'écoute prolongée à un niveau sonore élevé, pouvant également endommager le produit.
REMARQUE : il est conseillé de ne pas utiliser le produit pendant la charge, car cela pourrait réduire la durée de vie de la batterie.

Sécurité liée à la batterie

Les bornes d'alimentation ne doivent pas être court-circuitées.
En cas de fuite de la batterie ou des piles, ne laissez pas le liquide entrer en contact avec la peau ou les yeux. En cas de contact, rincez abondamment la zone touchée avec de l'eau et consultez un médecin.
N'utilisez pas de piles ou de batterie qui ne sont pas conçues pour être utilisées avec l'appareil.
Les piles et batteries rechargeables doivent être rechargées avant utilisation. Après de longues périodes de stockage, il peut être nécessaire de charger et de décharger les piles ou la batterie plusieurs fois pour obtenir des performances maximales.
Tenez les piles hors de portée des enfants.
Veillez à ne pas écraser, percer, démonter ou endommager la batterie.
N'entreposez pas le produit à une température supérieure à 60 °C.
Évitez de stocker le produit à la lumière directe du soleil.
N'exposez pas les piles à la chaleur ou au feu, car elles pourraient exploser.
Ne soumettez pas la batterie à des chocs mécaniques.
Ne pas jeter la batterie usée avec les ordures ménagères.
Une fois la batterie usagée, jetez-la à la déchetterie de votre ville. Pour plus d'informations, veuillez contacter les administrations locales.
Cette unité est équipée d'une batterie rechargeable 3,7 V 300 mAh (non amovible).

Déclaration de conformité

UP Global Sourcing UK Ltd. déclare par la présente que cette unité est conforme aux exigences essentielles et autres clauses de la directive 2014/53/UE.
La déclaration de conformité peut être consultée à l'adresse suivante :
UP Global Sourcing UK Ltd, **UK.** Victoria Street, Manchester OL9 0DD, Royaume-Uni, ou en ligne sur **www.intempo.co.uk/declaration-letters.html.** Numéro de modèle : EE1303

Élimination des piles usagées et des équipements électriques et électroniques

Ce symbole figurant sur le produit, ses piles ou son emballage, signifie que ce produit et toutes les piles qu'il contient ne doivent pas être jetés avec les ordures ménagères. Il est de la responsabilité de l'utilisateur de les remettre à un point de collecte approprié destiné au recyclage des piles et des équipements électriques et électroniques. Cette collecte sélective et ce recyclage contribuent à préserver les ressources naturelles et à prévenir les conséquences négatives potentielles sur la santé et l'environnement, liées à la présence possible de substances dangereuses dans les piles/batteries et les équipements électriques et électroniques, pouvant être causées par une élimination inadéquate des déchets. Certains revendeurs proposent des services de reprise qui permettent à l'utilisateur de renvoyer les équipements usagés pour une mise au rebut appropriée. **Il est de la responsabilité de l'utilisateur de supprimer toutes les données situées sur les équipements électriques et électroniques avant la mise au rebut.** Pour plus d'informations sur les centres de collecte des piles usagées et des déchets d'équipements électriques et électroniques, veuillez contacter votre mairie, votre déchetterie locale ou le revendeur du produit.

Entretien et maintenance

Nettoyez le produit avec un chiffon doux et non pelucheux.

À NE PAS FAIRE :
Utiliser de solvants de nettoyage abrasifs pour nettoyer le produit.
Exposer le produit à des températures extrêmement élevées ou basses.
Faire tomber le produit.
Essayer de démonter le produit.
Jeter le produit au feu, au risque de provoquer une explosion.

Mode d'emploi

Chargement de la batterie

L'enceinte est équipée d'une batterie rechargeable 3,7 V 300 mAh (non amovible).
Il est recommandé de charger complètement la batterie avant la première utilisation ; le chargement dure environ 1 heure 30.
Branchez l'extrémité micro USB du câble de chargement USB sur le port de chargement 5 V ⎓ de l'enceinte et l'autre extrémité sur un port USB compatible.
Lors du chargement, le voyant LED s'allume en rouge. Une fois la batterie complètement chargée, le voyant LED s'éteint.
Débranchez avec précaution les deux extrémités du câble de chargement USB et rangez-le en lieu sûr pour une utilisation ultérieure.
¨Autonomie de lecture de 6 heures basée sur un volume à 20 %.

Utilisation de l'enceinte de douche Bluetooth®

Fonctionnalités de base

Allumez l'enceinte en appuyant sur « ⏻ » pendant environ 3 secondes.
Mettez votre morceau en pause en appuyant sur le bouton « ⏯ ». Appuyez à nouveau sur ce bouton pour reprendre la lecture.
Réglez le volume de l'enceinte à l'aide des boutons « ⏭+ » et « ⏮– ».
Maintenez le bouton « ⏭+ » enfoncé pour augmenter le volume ; diminuez le volume en maintenant le bouton « ⏮– » enfoncé.
Pour passer au morceau suivant, appuyez sur « ⏭+ ». Pour lire le morceau précédent, appuyez sur « ⏮– ».
Pour éteindre l'enceinte, appuyez sur « ⏻ » pendant environ 3 secondes.

Indice de résistance à l'eau IPX4

L'enceinte est résistante à l'eau, ce qui signifie qu'elle peut être utilisée en toute sécurité dans des environnements humides ou dans des endroits où elle risque de recevoir des projections d'eau. Il est recommandé de placer l'enceinte sur du verre ou du carrelage, à au moins un mètre des robinets d'eau pour éviter tout endommagement.
AVERTISSEMENT : ne plongez pas l'enceinte dans l'eau, car elle n'est pas conçue pour fonctionner sous l'eau.

Modes

L'enceinte doit être allumée avant d'utiliser l'un des modes suivants.

Mode Bluetooth

ÉTAPE 1 : une fois l'enceinte allumée, le voyant LED clignote rapidement en bleu pour signaler que l'enceinte est prête à être couplée avec un appareil compatible Bluetooth.
ÉTAPE 2 : recherchez l'enceinte sur votre appareil compatible Bluetooth. Sélectionnez « EE1303 » et couplez l'enceinte. Une fois la connexion établie, l'enceinte émet un son pour signaler que les appareils sont couplés.
ÉTAPE 3 : pour découpler ou effacer un appareil compatible Bluetooth de l'enceinte, désactivez la fonction Bluetooth sur l'appareil compatible. L'enceinte peut désormais être couplée à un nouvel appareil compatible.
REMARQUE : Une fois la connexion établie, le son peut être contrôlé à l'aide de l'enceinte ou des commandes correspondantes sur l'appareil compatible Bluetooth.

Passer des appels téléphoniques via un appareil compatible Bluetooth

Une fois l'appareil compatible Bluetooth couplé à l'enceinte, vous pouvez passer des appels téléphoniques.

ÉTAPE 1 : à l'aide de l'appareil compatible Bluetooth, composez le numéro à appeler et sélectionnez l'option Bluetooth/mains libres. L'enceinte et son microphone intégré fonctionnent désormais comme un kit mains libres.
ÉTAPE 2 : pour répondre à un appel ou pour raccrocher, appuyez sur « ».
ÉTAPE 3 : le volume de l'appel téléphonique peut être contrôlé à l'aide de l'appareil compatible Bluetooth.
ÉTAPE 4 : appuyez deux fois sur « » pour recomposer le dernier numéro appelé à partir de l'appareil compatible Bluetooth.
REMARQUE : le volume de l'appel téléphonique peut être contrôlé à l'aide de l'appareil compatible Bluetooth.

Dépannage

L'enceinte n'est pas alimentée.
L'enceinte est déchargée. Chargez l'enceinte en suivant les instructions de la section intitulée « Chargement de la batterie ».

Aucun son ne sort de l'enceinte.
Le volume est réglé sur un niveau trop faible. Vérifiez que le volume est réglé à un niveau audible et ajustez-le en conséquence. Suivez les instructions de la section « Mode Bluetooth ».

Impossible de coupler l'enceinte à un appareil Bluetooth.
L'appareil Bluetooth n'est pas compatible avec l'enceinte. Vérifiez que l'appareil Bluetooth est compatible avec l'enceinte et que la fonction Bluetooth est activée.

Spécifications

Code produit : EE1303TLEDCDUSTKEU7
Version Bluetooth : 5.3
Portée sans fil : jusqu'à 25 m˚
Puissance de l'enceinte : 3 W
Alimentation : 5 V ⎓
Tension de fonctionnement : 3,7 V
Batterie rechargeable : 300 mAh
Indice IPX : 4
Fréquence de fonctionnement : 2,4 GHz
Sortie RF max. : < 6 dBm
* La portée effective peut être réduite en raison de la présence d'obstacles entre les appareils connectés.

NL | Bewaar de instructies voor toekomstige raadpleging.

Veiligheidsinstructies

Bij het gebruik van elektrische producten moeten altijd de standaard veiligheidsmaatregelen worden opgevolgd.
Houd het product en de accessoires buiten het bereik van kinderen.
Houd kleine onderdelen uit de buurt van kinderen, aangezien deze onderdelen verstikkingsgevaar kunnen opleveren.
Houd toezicht op kinderen jonger dan 8 jaar om te voorkomen dat ze met het product gaan spelen.
Dit product is geen speelgoed.
Dit product bevat geen door de gebruiker te onderhouden onderdelen. Als het product en een van de accessoires niet goed functioneert of is beschadigd, dient u de unit te recyclen.
Houd het product en de accessoires uit de buurt van warmtebronnen, direct zonlicht, vocht, water en andere vloeistoffen of scherpe randen die schade kunnen veroorzaken.
Zorg ervoor dat het product goed wordt geventileerd.
Houd voorwerpen die gevoelig zijn voor magnetisme (zoals betaalkaarten, enz.) bij het product vandaan.
Gebruik het product niet met natte handen.
Dompel het product niet onder water om elektrische schokken, explosies, verwondingen aan uzelf en/of beschadiging van het product te voorkomen.
Gebruik het product niet voor andere doeleinden dan waarvoor het is bedoeld.
Gebruik geen andere accessoires dan de meegeleverde accessoires.
Steek geen voorwerpen in de openingen.
Dit product is uitsluitend bedoeld voor huishoudelijk gebruik. Het mag niet worden gebruikt voor commerciële doeleinden.
Luister niet gedurende lange tijd naar muziek op een hoog volume.

OPMERKING: Wij raden u aan het product niet te gebruiken tijdens het opladen, omdat dit de levensduur van de accu kan verkorten.

Veilig omgaan met accu's

Zorg dat er geen kortsluiting met de stroompunten kan optreden.
Als een accu of celbatterij begint te lekken, zorg er dan voor dat de vloeistof niet in contact komt met de huid of ogen. Als dat wel gebeurt, dient u het desbetreffende gebied met veel water te spoelen en een arts te raadplegen.
Gebruik geen celbatterij of accu die niet is ontworpen voor gebruik met het product.
Secundaire celbatterijen en accu's moeten voor gebruik worden opgeladen. Als de celbatterijen of accu's langdurig niet zijn gebruikt, kan het nodig zijn deze meerdere keren op te laden en te ontladen voordat ze weer optimaal presteren.
Houd accu's buiten het bereik van kinderen.
Accu's mogen niet worden geplet, doorboord, uit elkaar worden gehaald of anderszins worden beschadigd.
Bewaar accu's en celbatterijen niet bij temperaturen boven 60 °C.
Vermijd opslag in direct zonlicht.
Stel accu's niet bloot aan vuur of hitte, want dan kunnen ze exploderen.
Stel accu's niet bloot aan mechanische schokken.
Gooi lege accu's niet bij het gewone huishoudafval.
Als de accu's leeg zijn, dient u ze te recyclen via een plaatselijk inleverpunt. Neem voor meer informatie contact op met lokale instanties.
Deze unit is uitgerust met een oplaadbare accu van 3,7 V 300 mAh (niet verwijderbaar).

Conformiteitsverklaring

UP Global Sourcing UK Ltd. verklaart hierbij dat deze unit voldoet aan de essentiële vereisten en andere bepalingen van richtlijn 2014/53/EU.
De conformiteitsverklaring kan worden geraadpleegd bij UP Global Sourcing UK Ltd.,
UK. Victoria Street, Manchester OL9 0DD. **Germany.** Edmund-Rumpler Straße 5, 51149 Köln
Verenigd Koninkrijk, of online op **www.intempo.co.uk/declaration-letters.html.**
Modelnr.: EE1303

Weggooien van afgedankte batterijen en elektrische en elektronische apparatuur

Dit symbool op het product, de batterijen of de verpakking betekent dat dit product en de batterijen die het bevat, niet met het huishoudelijk afval mogen worden afgevoerd. In plaats daarvan is het de verantwoordelijkheid van de gebruiker om deze in te leveren bij een geschikt inzamelpunt voor het recyclen van batterijen en elektrische en elektronische apparatuur. Deze gescheiden inzameling en recycling draagt bij aan het behoud van natuurlijke hulpbronnen en voorkomt potentiële schade aan de volksgezondheid en het milieu, aangezien batterijen en elektrische en elektronische apparaten gevaarlijke stoffen kunnen bevatten die bij verkeerde afvalverwerking kunnen vrijkomen. Sommige verkopers bieden terugbrengdiensten aan waarmee de gebruiker kapotte apparatuur kan retourneren zodat de apparatuur op een juiste manier wordt weggegooid. **Het is de verantwoordelijkheid van de gebruiker om eventuele gegevens op elektrische en elektronische apparatuur te verwijderen voordat deze wordt afgevoerd.** Voor informatie over waar u batterijen en elektrische en elektronische apparatuur kunt inleveren, neemt u contact op met de gemeente, de afvalstoffendienst voor huishoudelijk afval of de verkoper.

Verzorging en onderhoud

Veeg het product schoon met een zachte, pluisvrije doek.

NIET DOEN:

Schurende schoonmaakmiddelen om het product schoon te maken.
Het product blootstellen aan extreem hoge of lage temperaturen.
Het product laten vallen.
Proberen het product te demonteren.
Het product in het vuur werpen, omdat dit een explosie tot gevolg heeft.

Gebruiksaanwijzing

De accu opladen

De luidspreker is uitgerust met een oplaadbare accu van 3,7 V/300 mAh (niet verwijderbaar).
Wij raden u aan de accu volledig op te laden voordat u de oordopjes voor het eerst gebruikt. Dit duurt ongeveer 1,5 uur.
Sluit het microUSB-uiteinde van de USB-oplaadkabel aan op de 5 V-oplaadpoort ⎓ van de luidspreker en het andere uiteinde op een compatibele USB-poort.
Tijdens het opladen brandt het rode led-indicatielampje. Zodra de accu volledig is opgeladen, gaat het led-indicatielampje uit.
Koppel beide uiteinden van de USB-oplaadkabel voorzichtig los en berg de kabel veilig op voor toekomstig gebruik.
¨De afspeeltijd van 6 uur is gebaseerd op 20% volume.

De Bluetooth®-doucheluidspreker gebruiken

Basisfuncties

Schakel de luidspreker in door '⏻' ongeveer 3 seconden ingedrukt te houden.
Pauzeer een nummer door op '⏯' te drukken. Druk nogmaals op de knop om het afspelen te hervatten.
Pas het volume van de luidspreker aan met '⏭+' en '⏮–'.
Houd '⏭+' ingedrukt om het volume te verhogen en houd '⏮–' ingedrukt om het volume te verlagen.
Druk op '⏭+' om naar het volgende nummer te gaan. Speel het vorige nummer af door op '⏮–' te drukken.
Houd '⏻' ongeveer 3 seconden ingedrukt om de luidspreker uit te schakelen.

Waterbestendigheidsniveau IPX4

De luidspreker is waterbestendig, wat betekent dat deze veilig kan worden gebruikt in vochtige omgevingen of op plekken waar het nat kan worden door opspattend water. Het wordt aanbevolen de luidspreker op glas of tegels te plaatsen, op ten minste één meter afstand van waterkranen om schade te voorkomen.
WAARSCHUWING: Dompel de luidspreker niet onder, want deze is niet bedoeld voor gebruik onder water.

Modi

De luidspreker moet zijn ingeschakeld om een van de volgende modi te kunnen gebruiken.

Bluetooth-modus

STAP 1: Zodra de luidspreker is ingeschakeld, gaat het led-indicatielampje blauw knipperen om aan te geven dat de luidspreker aan een Bluetooth-apparaat kan worden gekoppeld.
STAP 2: Zoek vanaf een Bluetooth-apparaat naar de luidspreker. Selecteer EE1303 om te koppelen. Als er verbinding is gemaakt, speelt de luidspreker een geluid af om aan te geven dat de apparaten zijn gekoppeld.
STAP 3: Als u een Bluetooth-apparaat wilt ontkoppelen of verwijderen van de luidspreker, schakelt u de Bluetooth-functie op het compatibele apparaat uit. De luidspreker kan nu met een ander compatibel apparaat worden gekoppeld.
OPMERKING: Nadat de koppeling tot stand is gebracht, kunt u het geluid regelen met de luidspreker of met de relevante knoppen op het Bluetooth-apparaat.

Telefoongesprekken voeren via een Bluetooth-apparaat

Nadat het Bluetooth-apparaat is gekoppeld met de luidspreker, kunt u telefoongesprekken voeren.
STAP 1: Kies op het Bluetooth-apparaat het nummer dat u wilt bellen en selecteer de optie Bluetooth/handsfree. De luidspreker en de ingebouwde microfoon fungeren nu als een handsfree apparaat.
STAP 2: Druk op ' ' om een oproep aan te nemen of te beëindigen.
STAP 3: U kunt het volume van het telefoongesprek regelen met het Bluetooth-apparaat.
STAP 4: Als u twee keer op de knop ' ' drukt, wordt het laatste gebelde nummer van het Bluetooth-apparaat opnieuw gebeld.
OPMERKING: U kunt het volume van het telefoongesprek regelen met het Bluetooth-apparaat.

Manufactured by/Fabriqué par/Gefabriceerd door
/Hergestellt von/Sumministrado por/Realizzato da
/Wyprodukowano przez:
UP Global Sourcing UK Ltd.,
UK. Manchester OL9 0DD.
Germany. 51149 Köln.
MADE IN CHINA.

©Intempo Trademark. All rights reserved.

www.intempo.co.uk

D250522_MOB0972/V2

Points de collecte sur www.quelleferaismesdechets.fr
Privilégiez la réparation ou le don de votre appareil !

Recycle
UK ONLY
FR
BAC DE TRI
IT
GUIDA RAPIDA
PAP 22
COLLEGARE GLI CAVI

BLUETOOTH® SHOWER SPEAKER

ENCEINTE DE DOUCHE BLUETOOTH®
BLUETOOTH®-DOUCHELUIDSPREKER
BLUETOOTH®-DUSCHLAUTSPRECHER
ALTAVOZ BLUETOOTH® PARA DUCHA
SPEAKER PER DOCCIA BLUETOOTH®
GŁOŚNIK PRYSZNICOWY BLUETOOTH®
INSTRUCTION MANUAL

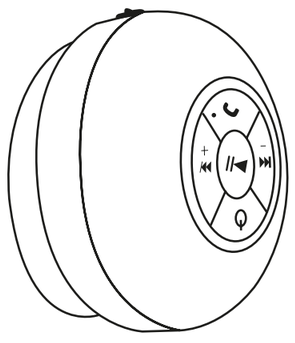

intempo
www.intempo.co.uk

Problemen oplossen

De luidspreker heeft geen stroom.
De luidspreker is leeg. Laad de luidspreker op volgens de instructies in het gedeelte 'De accu opladen.'

Er komt geen geluid uit de luidspreker.
Het volumeniveau is te laag. Controleer of het volumeniveau op een hoorbaar niveau is ingesteld en pas het zo nodig aan. Volg de instructies in het gedeelte 'Bluetooth-modus.'

Kan geen Bluetooth-apparaat koppelen met de luidspreker.
Het Bluetooth-apparaat is niet compatibel met de luidspreker. Controleer of het Bluetooth-apparaat compatibel is met de luidspreker en of de Bluetooth-functie is ingeschakeld.

Specificaties

Productcode: EE1303TLEDCDUSTKEU7
Bluetooth-versie: 5.3
Draadloos bereik: maximaal 25 m[*]
Luidsprekeruitgang: 3 W
Vermogen: 5 V ⎓
Bedrijfsspanning: 3,7 V
Oplaadbare batterij: 300 mAh

IPX-classificatie: 4
Werkingsfrequentie: 2,4 GHz:
Max. RF-uitvoer: < 6 dBm
[*] Het daadwerkelijke bereik kan kleiner zijn in geval van obstakels tussen aangesloten apparaten.

DE | Bitte bewahren Sie diese Informationen zur späteren Verwendung auf.

Sicherheitshinweise

Bei der Verwendung elektrischer Produkte sind stets die grundlegenden Sicherheitsvorkehrungen zu beachten.
Bewahren Sie das Produkt und das Zubehör außerhalb der Reichweite von Kindern auf.
Halten Sie Kleinteile von Kindern fern, da diese eine Erstickungsgefahr darstellen können.
Kinder unter 8 Jahren sollten beaufsichtigt werden, um sicherzustellen, dass sie nicht mit dem Produkt spielen.
Dieses Produkt ist kein Spielzeug.
Dieses Produkt enthält keine Teile, die vom Benutzer gewartet werden können. Wenn das Produkt und das Zubehör nicht ordnungsgemäß funktionieren oder beschädigt wurden, sollten Sie das Gerät dem Recyclingkreislauf zuführen.
Halten Sie das Produkt und das Zubehör von Wärmequellen, direkter Sonneneinstrahlung, Feuchtigkeit, Wasser und anderen Flüssigkeiten sowie scharfen Kanten fern, die Schäden verursachen könnten.
Stellen Sie sicher, dass die Luftzirkulation um das Produkt herum gewährleistet ist.
Bewahren Sie keine magnetempfindlichen Gegenstände (z. B. Bankkarten) in der Nähe des Produkts auf.
Bedienen Sie das Produkt nicht mit nassen Händen.
Tauchen Sie das Produkt nicht in Wasser ein, um Stromschläge, Explosionen und/oder Verletzungen sowie Schäden am Produkt zu vermeiden.
Verwenden Sie das Produkt nur für den vorgesehenen Zweck.
Verwenden Sie ausschließlich das mitgelieferte Zubehör.
Legen Sie keine Gegenstände in die Öffnungen.
Dieses Produkt ist nur für den Hausgebrauch vorgesehen. Es sollte nicht für kommerzielle Zwecke verwendet werden.
Hören Sie nicht über einen längeren Zeitraum mit hoher Lautstärke, um Gehörschäden zu vermeiden. Dies kann auch zu Schäden am Produkt führen.
HINWEIS: Es wird empfohlen, das Produkt nicht während des Ladevorgangs zu verwenden, da dies die Lebensdauer des Akkus beeinträchtigen könnte.

Akkusicherheit

Die Versorgungsklemmen dürfen nicht kurzgeschlossen werden.
Bei einer undichten Batterie und Zelle sollten Sie darauf achten, dass die Flüssigkeit nicht mit der Haut oder den Augen in Kontakt kommt. Waschen Sie bei Kontakt den betroffenen Bereich mit reichlich Wasser und holen Sie ärztlichen Rat ein.
Verwenden Sie keine Zellen oder Akkus, die nicht für die Verwendung mit dem Gerät vorgesehen sind.
Sekundärzellen und Akkus müssen vor der Verwendung aufgeladen werden. Nach längerer Lagerung kann es erforderlich sein, die Zellen oder Akkus mehrmals zu laden und zu entladen, um eine maximale Leistung zu erzielen.
Bewahren Sie Batterien außerhalb der Reichweite von Kindern auf.
Zerdrücken, durchstechen oder zerlegen Sie keine Akkus und beschädigen Sie sie nicht anderweitig.
Lagern Sie sie nicht über 60 °C.
Vermeiden Sie die Lagerung bei direkter Sonneneinstrahlung.
Setzen Sie Batterien nicht Hitze oder Feuer aus, da sie sonst explodieren können.
Setzen Sie Batterien keinen mechanischen Stößen aus.
Entsorgen Sie verbrauchte Batterien nicht im Hausmüll.
Wenn die Batterien leer sind, entsorgen Sie sie bei einer örtlichen Recyclingstation. Weitere Informationen erhalten Sie bei den örtlichen Behörden.
Dieses Gerät ist mit einem Akku mit 3,7 V und 300 mAh ausgestattet (nicht herausnehmbar).

Konformitätserklärung

UP Global Sourcing UK Ltd. erklärt hiermit, dass diese Einheit die wesentlichen Anforderungen und andere relevante Bedingungen der Richtlinie 2014/53/EU erfüllt.

Die Konformitätserklärung kann eingesehen werden bei UP Global Sourcing UK Ltd., **UK.** Victoria Street, Manchester OL9 0DD. **Germany.** Edmund-Rumpler Straße 5, 51149 Köln. Oder online unter **www.intempo.co.uk/declaration-letters.html.** Modell-Nr.: EE1303

Entsorgung von Altbatterien und Elektro- und Elektronikaltgeräten

Dieses Symbol auf dem Produkt, den Batterien oder der Verpackung bedeutet, dass dieses Produkt und alle darin enthaltenen Batterien nicht mit dem Hausmüll entsorgt werden dürfen. Die Entsorgung hat über eine geeignete Sammelstelle für das Recycling von Altbatterien und Elektro- und Elektronikaltgeräten zu erfolgen. Die separate Sammlung und das Recycling tragen dazu bei, natürliche Ressourcen zu schonen und potenzielle negative Folgen für die Gesundheit und die Umwelt zu vermeiden, da in Batterien sowie Elektro- und Elektronikaltgeräten Substanzen enthalten sind, die durch eine unsachgemäße Entsorgung die Umwelt gefährden. Einige Einzelhändler bieten Rücknahmen an. So können Benutzer am Lebensende angelangte Geräte zurückgeben und diese werden ordnungsgemäß entsorgt. **Der Benutzer ist dafür verantwortlich, dass vor der Entsorgung des Elektro- und Elektronikaltgerätes sämtliche Daten auf dem Gerät gelöscht werden.** Weitere Informationen zur sachgemäßen Entsorgung von Altbatterien sowie Elektro- und Elektronikaltgeräten erhalten Sie bei der örtlichen Stadtverwaltung, den städtischen Entsorgungsbetrieben oder beim Händler.

Pflege und Wartung

Reinigen Sie das Produkt mit einem weichen und fusselfreien Tuch.

DAS SOLLTEN SIE VERMEIDEN:
Reinigen Sie das Produkt niemals mit Scheuermitteln.
Setzen Sie das Produkt keinen extrem hohen oder niedrigen Temperaturen aus.
Lassen Sie das Produkt nicht fallen.
Versuchen Sie nicht, das Produkt zu zerlegen.
Werfen Sie das Produkt nicht ins Feuer, da es sonst zu einer Explosion kommen kann.

Gebrauchsanweisung

Aufladen des Akkus

Der Lautsprecher ist mit einem Akku mit 3,7 V und 300 mAh ausgestattet (nicht herausnehmbar). Es wird empfohlen, den Akku vor dem ersten Gebrauch vollständig aufzuladen. Dies dauert ca. 1,5 Stunden.
Verbinden Sie das Micro-USB-Ende des USB-Ladekabels mit dem 5 V ⎓-Ladeanschluss und das andere Ende mit einem kompatiblen USB-Anschluss.
Während des Ladevorgangs leuchtet die LED-Kontrolllampe rot auf. Sobald der Akku vollständig aufgeladen ist, erlischt die LED-Kontrolllampe.
Ziehen Sie beide Enden des USB-Ladekabels vorsichtig ab und bewahren Sie es für eine spätere Verwendung sicher auf.
[**] Eine Wiedergabedauer von 6 Stunden basierend auf 20 % Lautstärke.

Verwenden des Bluetooth®-Duschlautsprechers

Grundlegende Funktionen

Schalten Sie den Lautsprecher ein, indem Sie die Taste „⏻" ca. 3 Sekunden lang gedrückt halten.
Wenn Sie einen Titel anhalten möchten, drücken Sie die Taste „⏯". Um den Titel fortzusetzen, drücken Sie die Taste erneut.
Stellen Sie die Lautstärke des Lautsprechers mit den Tasten „⏭+" und „⏮–" ein.
Halten Sie „⏭+" gedrückt, um die Lautstärke zu erhöhen. Verringern Sie die Lautstärke, indem Sie „⏮–" gedrückt halten.
Drücken Sie die Taste „⏭+", um zum nächsten Titel zu wechseln. Geben Sie den vorherigen Titel wieder, indem Sie auf „⏮–" drücken.
Halten Sie die Taste „⏻" ca. 3 Sekunden lang gedrückt, um den Lautsprecher auszuschalten.

Wasserfestigkeit IPX4

Der Lautsprecher ist wasserabweisend, was bedeutet, dass er sicher in feuchten Umgebungen oder an Orten verwendet werden kann, an denen er Spritzwasser ausgesetzt ist. Es wird empfohlen, den Lautsprecher auf Glas oder Fliesen zu platzieren, mindestens einen Meter von Wasserhähnen entfernt, um Schäden zu vermeiden.
WARNUNG: Tauchen Sie den Lautsprecher nicht unter Wasser, da er nicht für die Verwendung unter Wasser geeignet ist.

Modi

Der Lautsprecher muss eingeschaltet sein, bevor Sie einen der folgenden Modi verwenden können.

Bluetooth-Modus

SCHRITT 1: Sobald Sie den Lautsprecher eingeschaltet haben, blinkt die LED-Kontrolllampe in kurzen Abständen blau und zeigt damit an, dass der Lautsprecher mit einem Bluetooth-kompatiblen Gerät gekoppelt werden kann.
SCHRITT 2: Suchen Sie den Lautsprecher mit einem Bluetooth-kompatiblen Gerät. Wählen Sie „EE1303" aus und führen Sie die Kopplung durch. Sobald eine Verbindung hergestellt wurde, gibt der Lautsprecher eine Tonfolge aus und signalisiert damit, dass die Geräte gekoppelt sind.
SCHRITT 3: Um ein Bluetooth-kompatibles Gerät vom Lautsprecher zu entfernen, deaktivieren Sie die Bluetooth-Funktion auf dem kompatiblen Gerät. Der Lautsprecher kann jetzt mit einem neuen kompatiblen Gerät gekoppelt werden.
HINWEIS: Sobald die Verbindung hergestellt ist, kann der Ton entweder über den Lautsprecher oder über die entsprechenden Bedienelemente auf dem Bluetooth-kompatiblen Gerät gesteuert werden.

Telefonieren über ein Bluetooth-kompatibles Gerät

Nachdem das Bluetooth-kompatible Gerät mit dem Lautsprecher gekoppelt wurde, können Anrufe getätigt werden.
SCHRITT 1: Wählen Sie mit dem Bluetooth-kompatiblen Gerät die anzurufende Nummer und dann die Bluetooth-/Freisprechfunktion aus. Der Lautsprecher und das integrierte Mikrofon dienen nun als Freisprecheinrichtung.
SCHRITT 2: Um einen Anruf zu tätigen oder zu beenden, drücken Sie die Taste „📞".
SCHRITT 3: Die Anruflautstärke kann über das Bluetooth-kompatible Gerät gesteuert werden.
SCHRITT 4: Wenn Sie die Taste „📞" zweimal drücken, wird die zuletzt vom Bluetooth kompatiblen Gerät gewählte Nummer erneut gewählt.
HINWEIS: Die Anruflautstärke kann über das Bluetooth-kompatible Gerät gesteuert werden.

Fehlerbehebung

Der Lautsprecher wird nicht mit Strom versorgt.
Der Akku des Lautsprechers ist leer. Laden Sie den Lautsprecher gemäß den Anweisungen im Abschnitt „Aufladen des Akkus" auf.

Der Lautsprecher gibt keinen Ton aus.
Die Lautstärke ist zu niedrig eingestellt. Prüfen Sie, ob die Lautstärke auf eine hörbare Stufe eingestellt ist und passen Sie diese entsprechend an. Befolgen Sie die Anweisungen im Abschnitt „Bluetooth-Modus".

Bluetooth-Gerät kann nicht mit dem Lautsprecher gekoppelt werden.
Das Bluetooth-Gerät ist nicht mit dem Lautsprecher kompatibel. Überprüfen Sie, ob das Bluetooth-Gerät mit dem Lautsprecher kompatibel ist und die Bluetooth-Funktion eingeschaltet ist.

Spezifikationen

Produktcode: EE1303TLEDCDUSTKEU7
Bluetooth-Version: 5.3
Funkreichweite: Bis zu 25 m[*]
Lautsprecherausgang: 3 W
Stromversorgung: 5 V ⎓
Betriebsspannung: 3,7 V
Akku: 300 mAh

IPX-Schutzart: 4
Betriebsfrequenz: 2,4 GHz
Max. HF-Ausgang: < 6 dBm
[*] Die effektive Reichweite kann aufgrund von Hindernissen zwischen den verbundenen Geräten verringert sein.

ES | Conserve estas instrucciones como referencia futura.

Instrucciones de seguridad

Cuando utilice productos eléctricos, siga siempre las instrucciones básicas de seguridad.
Mantenga el producto y sus accesorios fuera del alcance de los niños.
Mantenga todas las piezas alejadas de los niños, ya que pueden presentar riesgo de asfixia.
Evite que los niños menores de 8 años jueguen con el producto.
Este producto no es un juguete.
Contiene piezas que el usuario no puede reparar. Si el producto y cualquiera de sus accesorios tienen un funcionamiento incorrecto o están dañados, la unidad debe reciclarse.
Mantenga el producto y sus accesorios alejados de fuentes de calor, la luz solar directa, la humedad, el agua y otros líquidos o bordes afilados que puedan causar daños.
Asegúrese de que el producto esté bien ventilado.
No deje objetos susceptibles al magnetismo (tarjetas, etc.) cerca del producto.
No manipule el producto con las manos mojadas.
No sumerja el producto en agua para evitar descargas eléctricas, explosiones o lesiones personales y daños en el producto.
No utilice el producto para ningún otro uso que no sea el previsto.
No utilice accesorios diferentes a los incluidos.
No introduzca objetos por ninguna de las aberturas.
Este producto está diseñado exclusivamente para uso doméstico. No debe utilizarse para fines comerciales.
Para evitar posibles daños auditivos, no escuche a niveles de volumen altos durante largos periodos; el producto podría quedar dañado.
NOTA: Se aconseja no utilizar el producto mientras se carga, ya que se podría reducir la vida útil de la batería.

Seguridad de las pilas/batería

No se debe realizar un cortocircuito en los terminales de alimentación.
En caso de que la batería o pila tenga fugas, no permita que el líquido entre en contacto con la piel ni los ojos. Si se produce contacto, lave el área afectada con abundante agua y acuda a un médico.
No utilice baterías o pilas que no se hayan diseñado para su uso con la unidad.
Las baterías y pilas secundarias se deben cargar antes de su uso. Después de largos periodos de almacenamiento, puede que sea necesario cargar y descargar las baterías o pilas varias veces para disfrutar del máximo rendimiento.
Mantenga las baterías o pilas fuera del alcance de los niños.
No aplaste, perfore, desmonte ni dañe de otro modo las baterías o pilas.
No las almacene por encima de 60 °C.
Evite almacenarlas bajo la luz solar directa.
No exponga las baterías o pilas al calor o al fuego, ya que podrían explotar.
No someta las baterías o pilas a golpes mecánicos.
No deseche las baterías o pilas agotadas en la basura del hogar.
Una vez que las baterías o pilas se agoten, deseche la unidad en un punto de reciclaje local.
Póngase en contacto con las oficinas del gobierno local para obtener más detalles.
Esta unidad cuenta con una batería recargable de 3,7 V y 300 mAh (no extraíble).

Declaración de conformidad

Por la presente, UP Global Sourcing UK Ltd. declara que esta unidad cumple los requisitos esenciales y otras provisiones de la directiva 2014/53/UE.

La declaración de conformidad se puede consultar en UP Global Sourcing UK Ltd., Victoria Street, Manchester OL9 0DD / Germany. Edmund-Rumpler Straße 5, 51149 Kölno en línea en **www.intempo.co.uk/declaration-letters.html**. N.º de modelo: EE1303

Eliminación de residuos de baterías y de equipos eléctricos y electrónicos

Este símbolo en el producto, en sus baterías o en su embalaje indica que dicho producto y cualquier batería que contenga no se deben desechar junto con la basura doméstica. Es responsabilidad del usuario depositarlo en un punto de recogida adecuado para el reciclaje de baterías y equipos eléctricos y electrónicos. Esta recogida y reciclaje por separado ayudará a conservar los recursos naturales y a evitar posibles consecuencias negativas para la salud humana y el medio ambiente debido a la posible presencia de sustancias peligrosas en las baterías y los equipos eléctricos y electrónicos, que podrían estar causados por una eliminación de residuos inadecuada. Algunos distribuidores ofrecen servicios de recogida que permiten al usuario devolver equipos agotados para una eliminación adecuada. **Es responsabilidad del usuario borrar los datos de los equipos eléctricos y electrónicos antes de su eliminación.** Para obtener más información acerca de dónde desechar las baterías y los residuos eléctricos y electrónicos, póngase en contacto con su autoridad local, con el servicio de recogida de residuos domésticos o con el distribuidor.

Cuidados y mantenimiento

Limpie el producto con un paño suave que no suelte pelusa.

NO:
Use disolventes de limpieza abrasivos para limpiar el producto.
Exponga el producto a temperaturas extremadamente altas o bajas.
Deje caer el producto.
Intente desmontar el producto.
Deseche el producto en el fuego, ya que se producirá una explosión.

Instrucciones de uso

Carga de la batería

El altavoz cuenta con una batería recargable de 3,7 V y 300 mAh (no extraíble). Es recomendable que la batería esté totalmente cargada antes del primer uso; esto tardará aproximadamente 1,5 horas.
Conecte el extremo micro USB del cable de carga USB al puerto de carga de 5 V ⎓ del altavoz y el otro extremo a un puerto USB compatible.
Durante la carga, el indicador LED se ilumina en rojo. Cuando la batería está totalmente cargada, el indicador LED se apaga.
Desconecte con cuidado ambos extremos del cable de carga USB y guárdelo de forma segura para usarlo en el futuro.
[**] Tiempo de reproducción de 6 horas con el volumen al 20 %.

Uso del altavoz Bluetooth® para la ducha

Funciones básicas

Para encender el altavoz, mantenga pulsado "⏻" durante unos 3 segundos.
Para poner una pista en pausa, pulse el botón "⏯"; vuelva a pulsarlo para reanudar la pista.
Para ajustar el volumen del altavoz, utilice "⏭+" y "⏮–".
Para subir el volumen, mantenga pulsado "⏭+"; para bajar el volumen, mantenga pulsado "⏮–".
Para cambiar a la pista siguiente, pulse "⏭+". Para reproducir la pista anterior, pulse "⏮–".
Mantenga pulsado "⏻" durante unos 3 segundos para apagar el altavoz.

Nivel de resistencia al agua IPX4

El altavoz es resistente al agua, por lo que puede utilizarse en entornos húmedos o donde le puedan caer salpicaduras de agua. Se recomienda colocar el altavoz sobre cristal o azulejos, al menos a un metro de los grifos para evitar daños.
ADVERTENCIA: No sumerja el altavoz, ya que no se ha diseñado para funcionar bajo el agua.

Modos

El altavoz debe encenderse antes de usar cualquiera de los modos siguientes.

Modo Bluetooth

PASO 1: Una vez que haya encendido el altavoz, la luz del indicador LED parpadeará rápidamente en azul para indicar que el altavoz está listo para emparejarse con un dispositivo compatible con Bluetooth.
PASO 2: Busque el altavoz usando un dispositivo compatible con Bluetooth. Seleccione "EE1303" y empáréjelos. Una vez establecida la conexión, el altavoz emitirá un tono para indicar que los dispositivos están emparejados.
PASO 3: Para desemparejar o eliminar un dispositivo compatible con Bluetooth del altavoz, desactive la función Bluetooth en el dispositivo compatible. Ahora el altavoz se puede emparejar con otro dispositivo compatible.
NOTA: Una vez conectado, el sonido se puede controlar con el altavoz o los controles correspondientes en el dispositivo compatible con Bluetooth.

Realización de llamadas telefónicas a través de un dispositivo compatible con Bluetooth

Una vez emparejado el dispositivo compatible con Bluetooth con el altavoz, es posible realizar llamadas telefónicas.
PASO 1: En el dispositivo compatible con Bluetooth, marque el número al que desea llamar y seleccione la opción de Bluetooth/manos libres. El altavoz y el micrófono integrado actuarán como un dispositivo manos libres.
PASO 2: Para conectar o desconectar una llamada, pulse "📞".
PASO 3: El volumen de la llamada telefónica se puede controlar con el dispositivo compatible con Bluetooth.
PASO 4: Pulse "📞" dos veces para volver a marcar el último número marcado desde el dispositivo compatible con Bluetooth.
NOTA: El volumen de la llamada telefónica se puede controlar con el dispositivo compatible con Bluetooth.

Solución de problemas

El altavoz no tiene alimentación.
Se ha agotado la carga de la batería del altavoz. Cargue el altavoz siguiendo las instrucciones de la sección "Carga de la batería".

El altavoz no emite sonido.
El nivel de volumen es demasiado bajo. Compruebe que el nivel de volumen se haya ajustado a un nivel audible y ajústelo como corresponda. Siga las instrucciones de la sección titulada "Modo Bluetooth".

No se puede emparejar un dispositivo Bluetooth con el altavoz.
El dispositivo Bluetooth no es compatible con el altavoz. Compruebe que el dispositivo Bluetooth es compatible con el altavoz y que la función Bluetooth está activada.

Specifications

Código del producto: EE1303TLEDCDUSTKEU7
Versión de Bluetooth: 5.3
Alcance inalámbrico: hasta 25 m[*]
Potencia del altavoz: 3 W
Fuente de alimentación: 5 V ⎓
Tensión de funcionamiento: 3,7 V
Batería recargable: 300 mAh

Clasificación IPX: 4
Frecuencia operativa: 2,4 GHz
Salida RF máxima: < 6 dBm
[*] El alcance efectivo puede verse reducido debido a la presencia de obstáculos entre los dispositivos conectados.

IT | Conservare il manuale di istruzioni per riferimento futuro.

Istruzioni di sicurezza

Durante l'uso di apparecchiature elettriche, è necessario osservare le precauzioni di sicurezza di base.
Tenere il prodotto e gli accessori fuori dalla portata dei bambini.
Tenere i componenti di piccole dimensioni fuori dalla portata dei bambini per evitare il rischio di soffocamento.
È necessario sorvegliare i bambini al di sotto degli 8 anni per assicurarsi che non giochino con il prodotto.
Questo prodotto non è un giocattolo.
Questo prodotto non contiene componenti riparabili dall'utente. È necessario smaltire in modo appropriato il prodotto e i suoi accessori nel caso in cui non dovessero funzionare correttamente oppure in seguito a cadute o danni evidenti.
Tenere il prodotto e gli accessori lontani da fonti di calore, luce diretta del sole, umidità, acqua e altri liquidi oppure da bordi affilati che potrebbero causare danni.
Assicurarsi che il prodotto sia ben ventilato.
Non lasciare oggetti magneto-sensibili (carte bancomat, ecc.) vicino al prodotto.
Non utilizzare il prodotto con le mani bagnate.
Non immergere il prodotto in acqua per evitare scosse elettriche, esplosioni e/o lesioni personali e danni al prodotto.
Non utilizzare il prodotto per scopi diversi dall'uso previsto.
Non utilizzare accessori diversi da quelli forniti in dotazione.
Non inserire oggetti nelle aperture.
Questo prodotto è destinato esclusivamente all'uso domestico, non a scopi commerciali.
Per evitare danni all'udito o al prodotto, non ascoltare a volume elevato per periodi prolungati.

NOTA: non utilizzare il prodotto durante la ricarica, poiché ciò potrebbe ridurre la durata della batteria.

Sicurezza della batteria

Evitare di cortocircuitare i morsetti di alimentazione.
In caso di fuoriuscita di liquidi dalla batteria e dalla cella, evitare qualsiasi contatto con la pelle o con gli occhi. In caso di contatto, lavare l'area interessata con abbondante acqua e consultare un medico.
Non utilizzare pile o batterie non espressamente progettate per l'uso con l'unità.
Caricare le batterie e le pile secondarie prima dell'uso. Dopo lunghi periodi di inattività, potrebbe essere necessario caricare e scaricare più volte le pile o le batterie per ottimizzarne le prestazioni.
Tenere le batterie fuori dalla portata dei bambini.
Non aprire, forare, smontare o danneggiare le batterie.
Non conservare a temperature superiori a 60 °C.
Evitare di conservare il prodotto alla luce diretta del sole.
Non esporre le batterie a fonti di calore o fiamme, onde evitare esplosioni.
Non esporre le batterie a sollecitazioni meccaniche.
Non smaltire le batterie scariche nei rifiuti domestici.
Una volta giunte a esaurimento, smaltire le batterie presso le apposite strutture. Per ulteriori informazioni, contattare gli enti locali.
Questa unità è dotata di una batteria ricaricabile da 3,7 V 300 mAh (non rimovibile).

Dichiarazione di conformità

UP Global Sourcing UK Ltd. dichiara con la presente che l'unità è conforme ai requisiti essenziali e alle disposizioni riportate nella direttiva 2014/53/UE.

È possibile consultare la dichiarazione di conformità presso UP Global Sourcing UK Ltd., **UK.** Victoria Street, Manchester OL9 0DD. **Germany.** Edmund-Rumpler Straße 5, 51149 Köln Regno Unito oppure online all'indirizzo **www.intempo.co.uk/declaration-letters.html**.
N. modello: EE1303

Smaltimento delle batterie e delle apparecchiature elettriche ed elettroniche

Questo simbolo sul prodotto, sulle batterie o sulla confezione indica che il prodotto e le batterie in esso contenute non devono essere smaltite insieme ai rifiuti domestici. È responsabilità dell'utente consegnarlo a un punto di raccolta preposto al riciclaggio delle batterie e delle apparecchiature elettriche ed elettroniche. La raccolta differenziata e il riciclaggio contribuiranno a preservare le risorse naturali e a prevenire conseguenze negative per la salute umana e l'ambiente a causa della possibile presenza, nel prodotto, di sostanze pericolose che potrebbero essere rilasciate da uno smaltimento inappropriato. Alcuni rivenditori forniscono un servizio di raccolta e smaltimento delle apparecchiature esauste. **È responsabilità dell'utente cancellare i dati memorizzati in apparecchiature elettriche ed elettroniche prima dello smaltimento.** Per ulteriori informazioni sui punti di smaltimento di batterie, i rifiuti elettrici ed elettronici, contattare l'ufficio locale della città/comune, il servizio di smaltimento dei rifiuti domestici o il rivenditore.

Cura e manutenzione

Pulire il prodotto con un panno morbido e privo di lanugine.

COSA NON FARE:
Utilizzare solventi abrasivi per pulire il prodotto.
Esporre il prodotto a temperature estremamente alte o basse.
Far cadere il prodotto.
Provare a smontare il prodotto.
Smaltire il prodotto gettandolo nel fuoco, perché potrebbero verificarsi esplosioni.

Istruzioni per l'uso

Ricarica della batteria

Lo speaker è dotato di una batteria ricaricabile da 3,7 V 300 mAh (non rimovibile). Si consiglia di caricare completamente la batteria prima del primo utilizzo; questa operazione richiede circa 1,5 ore.
Collegare l'estremità micro USB del cavo di ricarica USB alla porta di ricarica da 5 V ⎓ presente sullo speaker e l'altra estremità a una porta USB compatibile.
Durante la ricarica, la spia LED si illumina in rosso. Una volta che la batteria è completamente carica, la spia LED si spegne.
Scollegare con cautela entrambe le estremità del cavo di ricarica USB e riporlo in un luogo sicuro per uso futuro.
[**] Tempo di riproduzione massimo di 6 ore con volume al 20%.

Utilizzo dello speaker per doccia Bluetooth®

Funzionalità di base

Accendere lo speaker tenendo premuto il tasto "⏻" per circa 3 secondi.
Per mettere in pausa un brano, premere il tasto "⏯" e premerlo una seconda volta per riprendere la riproduzione.
Regolare il volume dello speaker utilizzando i tasti "⏭+" e "⏮–".
Tenere premuto "⏭+" per aumentare il volume e "⏮–" per ridurlo.
Per passare al brano successivo, premere il tasto "⏭+". Riprodurre il brano precedente premendo il tasto "⏮–".
Per spegnere lo speaker, tenere premuto il tasto "⏻" per circa 3 secondi.

Livello di resistenza all'acqua IPX4

Lo speaker è resistente all'acqua. Questo significa che può essere utilizzato in maniera sicura in ambienti umidi o dove può essere sottoposto a schizzi. Si consiglia di posizionare l'altoparlante su vetro o piastrelle e ad almeno un metro di distanza dai rubinetti da dove fuoriesce l'acqua al fine di evitare possibili danni.
AVVERTENZA: non immergere lo speaker poiché non è stato progettato per questo tipo di funzionamento.

Modalità

Per poter utilizzare una delle seguenti modalità, è necessario accendere lo speaker.

Modalità Bluetooth

FASE 1: una volta acceso lo speaker, la spia LED lampeggia in blu rapidamente per indicare che il prodotto è pronto per essere associato a un dispositivo Bluetooth compatibile.
FASE 2: cercare lo speaker utilizzando un dispositivo Bluetooth compatibile. Selezionare "EE1303" e avviare l'associazione. Una volta stabilita la connessione, lo speaker emette un segnale acustico per indicare che i dispositivi sono associati.
FASE 3: per annullare l'associazione o rimuovere un dispositivo Bluetooth compatibile, disattivare la funzione Bluetooth sul dispositivo. Lo speaker può ora essere associato a un nuovo dispositivo compatibile.
NOTA: Una volta stabilita la connessione, l'audio può essere regolato utilizzando lo speaker o i relativi comandi sul dispositivo Bluetooth compatibile.

Chiamate tramite un dispositivo Bluetooth compatibile

Una volta che il dispositivo Bluetooth compatibile è stato associato allo speaker, è possibile effettuare chiamate.
FASE 1: utilizzando il dispositivo Bluetooth compatibile, comporre il numero da chiamare e selezionare l'opzione Bluetooth/Vivavoce. Lo speaker e il microfono integrato ora fungono da dispositivo vivavoce.
FASE 2: per rispondere o interrompere una chiamata, premere il tasto "📞".
FASE 3: il volume della chiamata è regolabile utilizzando il dispositivo Bluetooth compatibile.
FASE 4: premere due volte il tasto "📞" per ricomporre l'ultimo numero chiamato dal dispositivo Bluetooth compatibile.
NOTA: il volume della chiamata è regolabile utilizzando il dispositivo Bluetooth compatibile.

Risoluzione dei problemi

Lo speaker non è alimentato.
Lo speaker è scarico. Ricaricare lo speaker seguendo le istruzioni riportate nella sezione "Ricarica della batteria".

Lo speaker non emette alcun suono.
Il livello del volume è troppo basso. Controllare che il livello del volume sia impostato su un livello appropriato e regolarlo di conseguenza. Seguire le istruzioni riportate nella sezione "Modalità Bluetooth".

Impossibile associare un dispositivo Bluetooth allo speaker.
Il dispositivo Bluetooth non è compatibile con lo speaker. Verificare che il dispositivo Bluetooth sia compatibile con lo speaker e che la funzione Bluetooth sia attivata.

Specifiche

Codice prodotto: EE1303TLEDCDUSTKEU7
Versione Bluetooth: 5.3
copertura wireless: fino a 25 m[*]
Uscita altoparlante: 3 W
Alimentazione: 5 V ⎓
Tensione di esercizio: 3,7 V
Batteria ricaricabile: 300 mAh

Classificazione IPX: 4
Frequenza di esercizio: 2,4 Ghz
Uscita RF massima: < 6 dBm
[*] La copertura effettiva potrebbe essere ridotta dalla presenza di ostacoli fra dispositivi connessi.

PL | Prosimy o zachowanie niniejszej instrukcji na przyszłość.

Instrukcje dotyczące bezpieczeństwa

Podczas używania urządzeń elektrycznych zawsze należy stosować podstawowe środki ostrożności.
Produkt i akcesoria należy przechowywać w miejscu niedostępnym dla dzieci.
Małe części należy przechowywać w miejscu niedostępnym dla dzieci z uwagi na ryzyko zadławienia.
Produkt nie jest przeznaczony do zabawy, dlatego dzieci poniżej 8 lat powinny używać go pod nadzorem.
Ten produkt nie jest zabawką.
Ten produkt nie zawiera części, które mogą być serwisowane przez użytkownika. Jeśli produkt i jego akcesoria działają wadliwie lub są uszkodzone, należy oddać je do recyklingu.
Produkt i akcesoria należy przechowywać z dala od źródeł ciepła, bezpośredniego światła słonecznego, wilgoci, wody i innych płynów lub ostrych krawędzi, które mogą uszkodzić urządzenie.
Urządzenie powinno mieć zapewnioną dobrą wentylację.
W pobliżu urządzenia nie należy pozostawiać żadnych przedmiotów podatnych na działanie pola magnetycznego (np. kart do bankomatów).
Nie wolno obsługiwać urządzenia mokrymi rękami.
Nie zanurzaj produktu w wodzie, aby uniknąć porażenia prądem, wybuchu i/lub obrażeń ciała oraz uszkodzenia produktu.
Nie wolno używać produktu do celów innych niż jest on przeznaczony.
Nie należy używać akcesoriów innych niż dołączone do zestawu.
Nie wolno wkładać żadnych przedmiotów do otworów.
Ten produkt jest przeznaczony wyłącznie do użytku domowego. Nie należy go używać do celów komercyjnych.
Aby nie dopuścić do uszkodzenia słuchu, a także samego urządzenia, należy unikać głośnego odtwarzania muzyki przez dłuższy czas.
UWAGA: nie zaleca się używania produktu podczas ładowania, ponieważ może to skrócić żywotność akumulatora.

Bezpieczeństwo akumulatora

Nie należy zwierać zacisków zasilania.
W przypadku wycieku z akumulatora i ogniwa nie wolno dopuścić do kontaktu płynu ze skórą lub oczami. Jeżeli już doszło do kontaktu, należy przemyć miejsce kontaktu dużą ilością wody i skontaktować się z lekarzem.
Nie należy używać akumulatora lub ogniw, które nie są przeznaczone do użytku z produktem.
Drugorzędne ogniwa i akumulatory należy naładować przed użyciem. Po dłuższym okresie przechowywania może być konieczne kilkakrotne naładowanie i rozładowanie akumulatorów lub ogniw w celu uzyskania ich maksymalnej wydajności.
Przechowywać baterie poza zasięgiem dzieci.
Akumulatorów nie wolno zgniatać, przebijać, rozbierać ani powodować innych uszkodzeń.
Nie przechowywać w temperaturze powyżej 60°C.
Unikać przechowywania w nasłonecznionym miejscu.
Nie wolno wystawiać baterii na działanie wysokiej temperatury lub ognia, ponieważ mogą one wybuchnąć.
Nie wolno narażać baterii na wstrząsy mechaniczne.
Zużytych akumulatorów nie należy wyrzucać do domowych pojemników na śmieci.
Po wyczerpaniu akumulatorów należy oddać urządzenie do lokalnego punktu recyklingu. Więcej informacji na ten temat można uzyskać w organach samorządowych.
Urządzenie jest wyposażone w akumulator wielokrotnego ładowania 3,7 V o pojemności 300 mAh (niewymienny).

Deklaracja zgodności

Firma UP Global Sourcing UK Ltd. niniejszym oświadcza, że urządzenie spełnia wszystkie niezbędne wymagania oraz inne postanowienia dyrektywy 2014/53/UE.

Deklaracja zgodności jest dostępna w siedzibie firmy pod adresem UP Global Sourcing UK Ltd., **UK.** Victoria Street, Manchester OL9 0DD. **Germany.** Edmund-Rumpler Straße 5, 51149 Köln Wielka Brytania lub na stronie **www.intempo.co.uk/declaration-letters.html**.
Nr modelu: EE1303

Utylizacja zużytych akumulatorów oraz urządzeń elektrycznych i elektronicznych

Ten symbol na produkcie, jego bateriach lub opakowaniach oznacza, że nie wolno wyrzucać ich razem z odpadami domowymi. Użytkownik jest natomiast odpowiedzialny za to, aby przekazać je do odpowiedniego punktu zbiórki w celu recyklingu akumulatorów oraz sprzętu elektrycznego i elektronicznego. Ten odrębny proces zbierania i recyklingu pomaga chronić zasoby naturalne i zapobiega potencjalnym negatywnym wpływom na zdrowie ludzkie i środowisko naturalne, wynikającym z możliwej obecności niebezpiecznych substancji w akumulatorach oraz sprzęcie elektrycznym i elektronicznym, które mogą być spowodowane niewłaściwą utylizacją. Niektórzy sprzedawcy detaliczni oferują usługi odbioru zużytego sprzętu, które umożliwiają użytkownikowi zwrot zużytego sprzętu w celu właściwej utylizacji. **Użytkownik jest odpowiedzialny za usunięcie wszelkich danych na urządzeniach elektrycznych i elektronicznych przed ich utylizacją.** Aby uzyskać więcej informacji na temat miejsc wyrzucania baterii, odpadów elektrycznych i elektronicznych, należy skontaktować się z lokalnym urzędem miasta/gminy, firmą zajmującą się utylizacją odpadów domowych lub sprzedawcą.

Konserwacja

Wytrzyj produkt miękką, niestrzępiącą się szmatką.

NIE WOLNO:
Nie wolno używać ściernych środków myjących do czyszczenia produktu.
Narażać produktu na działanie bardzo wysokich lub niskich temperatur.
Upuszczać produktu.
Podejmować prób demontażu produktu.
Nie wolno wyrzucać produktu do ognia, ponieważ spowoduje to jego eksplozję.

Instructions for Use

Charging the Battery

W głośniku zamontowany jest akumulator 3,7 V o pojemności 300 mAh (niewymienny). Przed pierwszym użyciem zalecane jest pełne naładowanie akumulatora; potrwa to około 1,5 godzin.
Końcówkę micro-USB przewodu do ładowania przez USB należy podłączyć do portu ładowania 5 V ⎓ głośnika, a drugą do zgodnego portu USB.
Podczas ładowania wskaźnik LED zaświeci się na czerwono. Po całkowitym naładowaniu akumulatora wskaźnik LED zgaśnie.
Oba końce przewodu do ładowania przez USB należy ostrożnie odłączyć i schować w bezpiecznym miejscu na przyszłość.
[**] Czas odtwarzania wynosi 6 godzin przy 20% głośności.

Korzystanie z głośnika prysznicowego Bluetooth®

Podstawowe funkcje

Włącz głośnik, naciskając i przytrzymując przycisk „⏻" przez około 3 sekundy.
Aby wstrzymać odtwarzanie utworu, należy nacisnąć przycisk „⏯". Ponowne naciśnięcie przycisku spowoduje wznowienie odtwarzania utworu.
Poziom głośności głośnika można regulować za pomocą przycisków „⏭+" oraz „⏮–".
Aby zwiększyć głośność, należy nacisnąć i przytrzymać przycisk „⏭+", a żeby ją zmniejszyć, nacisnąć i przytrzymać przycisk „⏮–".
Aby przejść do następnego utworu, naciśnij przycisk „⏭+". Aby wrócić do poprzedniego utworu, naciśnij przycisk „⏮–".
Naciśnij i przytrzymaj przycisk „⏻" przez około 3 sekundy, aby wyłączyć głośnik.

Poziom wodoodporności IPX4

Głośnik jest wodoodporny, co oznacza, że można go bezpiecznie używać w wilgotnym otoczeniu lub w miejscu, w którym może dojść do rozpryśnięcia wody. Aby zapobiec uszkodzeniu głośnika, zaleca się umieszczenie go na szkle lub kafelku, w odległości co najmniej jednego metra od kranów, które emitują wodę.
OSTRZEŻENIE: nie zanurzaj głośnika, ponieważ nie jest on przeznaczony do pracy pod wodą.

Tryby

Aby można było korzystać z poniższych trybów, głośnik musi być włączony.

Tryb Bluetooth

KROK 1: gdy głośnik zostanie włączony, wskaźnik LED zacznie szybko migać na niebiesko, sygnalizując gotowość głośnika do sparowania z urządzeniem zgodnym z technologią Bluetooth.
KROK 2: wyszukaj głośnik na urządzeniu zgodnym z technologią Bluetooth. Wybierz „EE1303" i sparuj. Po nawiązaniu połączenia głośnik wyemituje sygnał dźwiękowy, sygnalizując, że urządzenia są sparowane.
KROK 3: aby anulować sparowanie lub odłączyć od głośnika urządzenie zgodne z technologią Bluetooth, wyłącz funkcję Bluetooth w tym urządzeniu. Głośnik można teraz sparować z innym zgodnym urządzeniem.
UWAGA: po podłączeniu urządzenia zgodnego z technologią Bluetooth dźwięk można kontrolować za pomocą głośnika lub odpowiednich przycisków sterujących na urządzeniu.

Wykonywanie połączeń głosowych za pomocą urządzenia zgodnego z technologią Bluetooth

Po sparowaniu głośnika z urządzeniem zgodnym z technologią Bluetooth możliwe jest wykonywanie połączeń głosowych.
KROK 1: na urządzeniu zgodnym z technologią Bluetooth wprowadź numer, pod który chcesz zadzwonić, i wybierz opcję Bluetooth / tryb głośnomówiący. Głośnik ze wbudowanym mikrofonem będzie pełnić funkcję urządzenia głośnomówiącego.
KROK 2: aby nawiązać lub zakończyć połączenie, naciśnij przycisk „📞".
KROK 3: poziom głośności połączenia głosowego można regulować za pomocą odpowiednich przycisków sterujących na urządzeniu zgodnym z technologią Bluetooth.
KROK 4: dwukrotne naciśnięcie „📞" spowoduje ponowne wybranie ostatniego numeru wybranego na urządzeniu zgodnym z technologią Bluetooth.
UWAGA: poziom głośności połączenia głosowego można regulować za pomocą odpowiednich przycisków sterujących na urządzeniu zgodnym z technologią Bluetooth.

Rozwiązywanie problemów

Brak zasilania głośnika.
Głośnik rozładował się. Naładuj głośnik, postępując zgodnie z instrukcjami zawartymi w sekcji „Ładowanie akumulatora".

Głośnik nie emituje dźwięku.
Ustawiono zbyt niski poziom głośności. Sprawdź, czy głośność jest ustawiona na słyszalnym poziomie i odpowiednio ją wyreguluj. Postępuj zgodnie z instrukcjami zawartymi w sekcji „Tryb Bluetooth".

Nie można sparować urządzenia Bluetooth z głośnikiem.
Urządzenie Bluetooth nie jest zgodne z głośnikiem. Sprawdź, czy urządzenie Bluetooth jest zgodne z głośnikiem i czy funkcja Bluetooth jest włączona.

Specyfikacje

Kod produktu: EE1303TLEDCDUSTKEU7
Wersja Bluetooth: 5.3
Zasięg: do 25 m[*]
Moc głośnika: 3 W
Zasilanie: 5 V ⎓
Napięcie robocze: 3,7 V
Akumulator: 300 mAh

Klasyfikacja IPX: 4
Częstotliwość pracy: 2,4 GHz
Maks. moc RF: < 6 dBm
[*] Zakres działania może być mniejszy z powodu przeszkód pomiędzy połączonymi urządzeniami.