DESCRIPTION OF PARTS

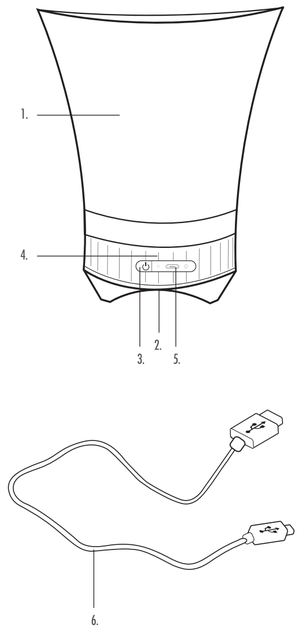

1. Ice Bucket with Bluetooth® Speaker main unit
2. Speaker
3. Play/Pause Button (⏻)
4. LED Indicator Light
5. 5 V ⎓ Charging Port
6. USB Charging Cable

EN

1. Bluetooth®-Eiskübel-Lautsprechereinheit
2. Lautsprecher
3. Taste „Wiedergabe/Pause" (⏻)
4. LED-Anzeige
5. 5 V ⎓ Ladeanschluss
6. USB-Ladekabel

DE

1. Unité principale du seau à glace avec enceinte Bluetooth®
2. Enceinte
3. Bouton Lecture/Pause (⏻)
4. Voyant lumineux LED
5. Port de chargement 5 V ⎓
6. Câble de chargement USB

FR

1. Unidad principal del altavoz cubitera con Bluetooth®
2. Altavoz
3. Botón de reproducción/pausa (⏻)
4. Indicador LED
5. Puerto de carga de 5 V ⎓
6. Cable de carga USB

ES

1. Unità principale della vaschetta del ghiaccio con speaker Bluetooth®
2. Speaker
3. Pulsante di riproduzione/pausa (⏻)
4. Spia LED
5. Porta di ricarica da 5 V ⎓
6. Cavo di ricarica USB

IT

1. Usemmer met Bluetooth®-luidsprekerunit
2. Luidspreker
3. Knop Afspelen/Pauzeren (⏻)
4. LED-indicatielampje
5. Oplaadpoort van 5 V ⎓
6. USB-oplaadkabel

NL

1. Unidade principal do balde de gelo com coluna Bluetooth®
2. Coluna
3. Botão de reproduzir/pausa (⏻)
4. Luz indicadora LED
5. Porta de carregamento de 5 V ⎓
6. Cabo de carregamento USB

PT

1. Pojemnik na lód z jednostką główną głośnika Bluetooth®
2. Głośnik
3. Przycisk odtwarzania/pauzy (⏻)
4. Wskaźnik LED
5. Gniazdo ładowania 5 V ⎓
6. Przewód ładujący USB

PL

1. Glavna enota posode za led z zvočnikom Bluetooth®
2. Zvočnik
3. Gumb za predvajanje/premor (⏻)
4. Indikator LED
5. 5 V ⎓ vrata za polnjenje
6. Kabel USB za polnjenje

SI

1. Kbelík na led s hlavní jednotkou Bluetooth® reproduktoru
2. Reproduktor
3. Tlačítko přehrát/pozastavit (⏻)
4. Kontrolka LED
5. 5 V ⎓ nabíjecí port
6. Nabíjecí kabel USB

CZ

1. Vedro na ľad s hlavnou jednotkou reproduktora Bluetooth®
2. Reproduktor
3. Tlačidlo prehrávania/pozastavenie (⏻)
4. Svetelný indikátor LED
5. Nabíjací port 5 V ⎓
6. Nabíjací kábel USB

SK

1. Παγοδοχείο με κύρια μονάδα ηχείου Bluetooth®
2. Ηχείο
3. Κουμπί αναπαραγωγής/παύσης (⏻)
4. Ενδεικτική λυχνία LED
5. Θύρα φόρτισης 5 V ⎓
6. Καλώδιο φόρτισης USB

EL

1. Bluetooth-os jeges vödör® hangszóró főegysége
2. Hangszóró
3. Lejátszás/szüneteltetés gomb (⏻)
4. LED-es jelzőfény
5. 5 V ⎓ töltőport
6. USB-töltőkábel

HU

1. Unitate principală a frapierei cu boxă Bluetooth®
2. Boxă
3. Buton Redare/Pauză (⏻)
4. LED indicator
5. Port de încărcare de 5 V ⎓
6. Cablu de încărcare USB

RO

1. Unitat principal del cubell de gel amb altaveu amb Bluetooth®
2. Altaveu
3. Botó de reproducció/pausa (⏻)
4. Indicador LED
5. Port de càrrega 5 V ⎓
6. Cable de càrrega USB

CA

Please retain instructions for future reference.

EN

SAFETY INSTRUCTIONS
When using electrical products, basic safety precautions should always be followed. • Keep the product and its accessories out of the reach of children. Keep small parts away from children as these may present a choking hazard. • Children under 8 years should be supervised to ensure that they do not play with the product. • This product is not a toy. • This product contains no user serviceable parts. If the product and any of its accessories are malfunctioning or damaged; the unit should be recycled. • Keep the product and its accessories away from heat sources, direct sunlight, humidity or sharp edges that could cause damage. • Ensure the product is well-ventilated. • Do not leave any objects susceptible to magnetism (cash cards etc.) near the product. • Do not use the product for anything other than its intended use. • Do not use any accessories other than those supplied. • Do not put objects into any of the openings. • This product is intended for domestic use only. It should not be used for commercial purposes.
To prevent possible hearing damage, do not listen at high volume levels for long periods of time – this may also damage the product.
NOTE: It is advised that the product is not used whilst charging, as this could reduce the life of the battery.

BATTERY SAFETY
The supply terminals are not to be short-circuited. • In the event of a battery and cell leaking, do not allow the liquid to come in contact with the skin or eyes. If contact has been made, wash the affected area with copious amounts of water and seek medical advice. • Do not use any cell or battery which is not designed for use with the product. • Secondary cells and batteries need to be charged before use. After extended periods of storage, it may be necessary to charge and discharge the cells or batteries several times to obtain maximum performance. • Keep batteries out of the reach of children.
Do not dispose of batteries in a fire. • Do not dismantle, open or shred secondary cells or batteries. • Do not expose cells or batteries to heat or fire. • Do not crush, puncture, dismantle or otherwise damage batteries. • Do not store above 60 °C. • Avoid storage in direct sunlight. • Do not expose batteries to heat or fire as they may explode. • Do not subject batteries to mechanical shock. • Do not dispose of exhausted batteries in household waste. • Once the batteries have been exhausted, dispose of the unit at a local recycling station. Contact the local government offices for further details. • This product is fitted with a 3.7 V 2200 mAh rechargeable lithium-ion battery (non-removable).

DISPOSAL OF WASTE BATTERIES AND ELECTRICAL & ELECTRONIC EQUIPMENT
This symbol on the product, its batteries, or its packaging means that this product and any batteries it contains must not be disposed of with household waste. Instead, it is the user's responsibility to hand this over to an applicable collection point for the recycling of batteries and electrical and electronic equipment. This separate collection and recycling will help to conserve natural resources and prevent potential negative consequences for human health and the environment due to the possible presence of hazardous substances in batteries and electrical and electronic equipment, which could be caused by inappropriate disposal. For more information about where to drop batteries, electrical and electronic waste oft, please contact the local city/municipality office, household waste disposal service, or the retailer.

DECLARATION OF CONFORMITY
UP Global Sourcing UK Ltd. hereby declares that this product is in compliance with the essential requirements and other provisions of directive 2014/53/EU. The declaration of conformity may be consulted at UP Global Sourcing UK Ltd., Victoria Street, Manchester OL9 0DD. UK or www.intempo.co.uk/declaration-letters.html. Model No.: EE4938.

CARE AND MAINTENANCE
Wipe the speaker with a soft, lint-free cloth. • **Do not:** • Use any abrasive cleaning solvents to clean the speaker. • Expose the speaker to extremely high or low temperatures. • Drop the speaker. • Attempt to disassemble the speaker. • Dispose of the speaker in a fire as it will result in an explosion.

INSTRUCTIONS FOR USE / CHARGING THE BATTERY
The speaker is fitted with a 3.7 V 2200 mAh battery (non-removable). It is recommended that the battery is fully charged before first use; this will take approx. 5 hours. • Connect the micro USB end of the USB charging cable into the 5 V ⎓ charging port on the speaker and the other end to a compatible USB port. • Whilst charging, the LED indicator light will illuminate red. Once the battery has fully charged, the LED indicator light will switch off. • Carefully disconnect both ends of the USB charging cable and store it safely for future use.
** Maximum play time based on 20 % volume with LED light function disabled.

USING THE ICE BUCKET WITH BLUETOOTH® SPEAKER / BASIC FUNCTIONALITY
Turn on the speaker by pressing and holding ' ⏻ ' for approx. 3 seconds. • Pause a track by pressing ' ⏻ '; push it again to resume the track. • Press ' ⏻ ' twice to cycle through the LED light colour options. The LED lights will automatically switch off after all of the colour options have been displayed. • Press and hold ' ⏻ ' for approx. 3 seconds to turn the speaker off.

BLUETOOTH MODE
STEP 1: Once the speaker has been turned on, the LED indicator light will flash blue to signal that the speaker is ready to be paired with a Bluetooth compatible device.
STEP 2: Search for the speaker using a Bluetooth compatible device. Select 'EE4938' and pair. Once a connection has been made, the speaker will play a tone to signal that the devices are paired.
STEP 3: To unpair or remove a Bluetooth compatible device from the speaker, turn off the Bluetooth function on the compatible device. The speaker can now be paired with a new compatible device.
NOTE: Once connected, volume can be controlled using the relevant controls on the Bluetooth compatible device.

TROUBLESHOOTING
The speaker has no power. • The speaker has run out of charge. • Charge the speaker following the instructions in the section entitled 'Charging the Battery'.
The speaker has no sound. • The volume level is set too low. • Check that the volume level is set at an audible level and adjust accordingly. • Follow the instructions in the section entitled 'Bluetooth Mode'.
Unable to pair a Bluetooth device with the speaker. • The Bluetooth device is not compatible with the speaker. • Check that the Bluetooth device is compatible with the speaker and that the Bluetooth function is switched on.

SPECIFICATIONS

Product Code: EE4938PRUK	Power Supply: 5 V ⎓	Operating Frequency: 2.4 GHz
Bluetooth Version: 5.0	Working Voltage: 3.7 V	Max. RF Output: < 6 dBm
Wireless Range: 25 m*	Rechargeable Battery: 2200 mAh	*Effective range may be reduced due to the
Speaker Output: 10 W	Frequency Response: 80 Hz–18 kHz	presence of obstacles between connected devices.

Bitte bewahren Sie diese Informationen zur späteren Verwendung auf.

DE

SICHERHEITSHINWEISE
Bei der Verwendung elektrischer Geräte sind stets die grundlegenden Sicherheitsvorkehrungen zu beachten. • Bewahren Sie das Produkt und das Zubehör außerhalb der Reichweite von Kindern auf. • Halten Sie Kleinteile von Kindern fern, da diese eine Erstickungsgefahr darstellen können. • Kinder unter 8 Jahren sollten beaufsichtigt werden, um sicherzustellen, dass sie nicht mit dem Produkt spielen. • Dieses Produkt ist kein Spielzeug. • Dieses Produkt enthält keine Teile, die vom Benutzer gewartet werden können. Wenn das Produkt und das Zubehör nicht ordnungsgemäß funktionieren oder beschädigt wurden, sollten Sie das Gerät dem Recyclingkreislauf zuführen. • Halten Sie das Produkt und das Zubehör von Wärmequellen, direkter Sonneneinstrahlung, Feuchtigkeit sowie scharfen Kanten fern, um etwaige Schäden zu vermeiden. • Stellen Sie sicher, dass die Luftzirkulation um das Produkt herum gewährleistet ist. • Bewahren Sie keine magnetempfindlichen Gegenstände (z. B. Bankkarten) in der Nähe des Produkts auf. • Verwenden Sie das Produkt nur für den vorgesehenen Zweck. • Verwenden Sie ausschließlich das mitgelieferte Zubehör. • Legen Sie keine Gegenstände in die Öffnungen. • Dieses Produkt ist nur für den Hausgebrauch vorgesehen. Es sollte nicht für kommerzielle Zwecke verwendet werden.
Hören Sie nicht über einen längeren Zeitraum mit hoher Lautstärke, um Gehörschäden zu vermeiden. Dies kann auch zu Schäden am Produkt führen.
HINWEIS: Es wird empfohlen, das Produkt nicht während des Ladevorgangs zu verwenden, da dies die Lebensdauer des Akkus beeinträchtigen könnte.

AKKUSICHERHEIT
Die Versorgungsklemmen dürfen nicht kurzgeschlossen werden. • Bei einer undichten Batterie und Zelle sollten Sie darauf achten, dass die Flüssigkeit nicht mit der Haut oder den Augen in Kontakt kommt. Waschen Sie bei Kontakt den betroffenen Bereich mit reichlich Wasser und holen Sie ärztlichen Rat ein. • Verwenden Sie keine Zellen oder Batterien, die nicht für die Verwendung mit dem Produkt vorgesehen sind. • Sekundärzellen und Akkus müssen vor der Verwendung aufgeladen werden. Nach längerer Lagerung kann es erforderlich sein, die Zellen oder Akkus mehrmals zu laden und zu entladen, um eine maximale Leistung zu erzielen. • Bewahren Sie Batterien außerhalb der Reichweite von Kindern auf. • Geben Sie Batterien nicht ins Feuer. • Zerlegen, öffnen oder zerkleinern Sie Sekundärzellen oder Akkus nicht. • Setzen Sie Zellen oder Batterien keiner Hitze oder Feuer aus. • Zerdrücken, durchstechen oder zerlegen Sie keine Akkus und beschädigen Sie sie nicht anderweitig. • Nicht über 60 °C lagern. • Vermeiden Sie die Lagerung bei direkter Sonneneinstrahlung. • Setzen Sie Batterien nicht Hitze oder Feuer aus, da sie sonst explodieren können. • Setzen Sie Batterien keinen mechanischen Stößen aus. • Entsorgen Sie verbrauchte Batterien nicht im Hausmüll. • Wenn die Batterien leer sind, entsorgen Sie sie bei einer örtlichen Recyclingstation. Weitere Informationen erhalten Sie bei den örtlichen Behörden. • Dieses Produkt ist mit einem Lithium-Ionen-Akku mit 3.7 V und 2200 mAh ausgestattet (nicht herausnehmbar).

ENTSORGUNG VON ALTBATTERIEN UND ELEKTRO- UND ELEKTRONIKALTGERÄTEN
Dieses Symbol auf dem Produkt, den Batterien oder der Verpackung bedeutet, dass dieses Produkt und alle darin enthaltenen Batterien nicht mit dem Hausmüll entsorgt werden dürfen. Die Entsorgung hat über eine geeignete Sammelstelle für das Recycling von Altbatterien und Elektro- und Elektronikaltgeräten zu erfolgen. Die separate Sammlung und das Recycling tragen dazu bei, natürliche Ressourcen zu schonen und potenzielle negative Folgen für die Gesundheit und die Umwelt zu vermeiden, da in Batterien sowie Elektro- und Elektronikaltgeräten Substanzen enthalten sind, die durch eine unsachgemäße Entsorgung die Umwelt gefährden. Weitere Informationen zur sachgemäßen Entsorgung von Altbatterien sowie Elektro- und Elektronikaltgeräten erhalten Sie bei der örtlichen Stadtverwaltung, den städtischen Entsorgungsbetrieben oder beim Händler.

KONFORMITÄTSERKLÄRUNG
UP Global Sourcing UK Ltd. erklärt hiermit, dass dieses Produkt die wesentlichen Anforderungen und andere relevante Bedingungen der Richtlinie 2014/53/EU erfüllt. Die Konformitätserklärung kann eingesehen werden bei UP Global Sourcing UK Ltd., Victoria Street, Manchester OL9 0DD UK oder online unter www.intempo.co.uk/declaration-letters.html. Modell-Nr.: EE4938.

PFLEGE UND WARTUNG
Wischen Sie den Lautsprecher mit einem weichen und fusselfreien Tuch ab. • **Achtung:** • Reinigen Sie den Lautsprecher niemals mit Scheuermitteln. • Setzen Sie den Lautsprecher keinen extrem hohen oder niedrigen Temperaturen aus. • Lassen Sie den Lautsprecher nicht fallen. • Versuchen Sie nicht, den Lautsprecher zu zerlegen. • Werfen Sie den Lautsprecher nicht ins Feuer, da es sonst zu einer Explosion kommen kann.

GEBRAUCHSANWEISUNG / AUFLADEN DES AKKUS
Der Lautsprecher ist mit einem Akku mit 3.7 V und 2200 mAh ausgestattet (nicht herausnehmbar). Es wird empfohlen, den Akku vor dem ersten Gebrauch vollständig aufzuladen. Dies dauert ca. 5 Stunden. • Verbinden Sie den Micro-USB-Stecker des USB-Ladekabels mit dem 5 V ⎓ Ladeanschluss am Lautsprecher und das andere Ende mit einem kompatiblen USB-Anschluss. • Während des Ladevorgangs leuchtet die LED-Kontrollampe rot auf. Sobald der Akku vollständig aufgeladen ist, erlischt die LED-Kontrollampe. • Ziehen Sie beide Enden des USB-Ladekabels vorsichtig ab und bewahren Sie es für eine spätere Verwendung sicher auf.
** Maximale Wiedergabezeit basierend auf 20 % Lautstärke mit deaktivierter LED-Lichtfunktion.

VERWENDEN DES BLUETOOTH®-EISKÜBEL-LAUTSPRECHERS / GRUNDLEGENDE FUNKTIONEN
Schalten Sie den Lautsprecher ein, indem Sie die Taste „ ⏻ " ca. 3 Sekunden lang gedrückt halten. • Wenn Sie einen Titel anhalten möchten, drücken Sie die Taste „ ⏻ ". Um den Titel fortzusetzen, drücken Sie die Taste erneut. • Drücken Sie zweimal die Taste „ ⏻ ", um die Farboptionen des LED-Lichts anzuzeigen. Die LED-Lichter schalten sich automatisch aus, nachdem alle Farboptionen angezeigt wurden. • Halten Sie die Taste „ ⏻ " ca. 3 Sekunden lang gedrückt, um den Lautsprecher auszuschalten.

BLUETOOTH-MODUS
SCHRITT 1: Sobald Sie den Lautsprecher eingeschaltet haben, blinkt die LED-KontrollLampe in kurzen Abständen blau und zeigt damit an, dass der Lautsprecher mit einem Bluetooth-kompatiblen Gerät gekoppelt werden kann.
SCHRITT 2: Suchen Sie den Lautsprecher mit einem Bluetooth-kompatiblen Gerät. Wählen Sie „EE4938" aus und führen Sie die Kopplung durch. Sobald eine Verbindung hergestellt wurde, gibt der Lautsprecher eine Tonfolge aus und signalisiert damit, dass die Geräte gekoppelt sind.
SCHRITT 3: Um ein Bluetooth-kompatibles Gerät vom Lautsprecher zu entfernen, deaktivieren Sie die Bluetooth-Funktion auf dem kompatiblen Gerät. Der Lautsprecher kann jetzt mit einem neuen kompatiblen Gerät gekoppelt werden.
HINWEIS: Sobald die Verbindung hergestellt ist, kann die Lautstärke über die entsprechenden Bedienelemente am Bluetooth-kompatiblen Gerät gesteuert werden.

Fehlerbehebung
Der Lautsprecher wird nicht mit Strom versorgt. • Der Akku des Lautsprechers ist leer. • Laden Sie den Lautsprecher gemäß den Anweisungen im Abschnitt „Aufladen des Akkus" auf.
Der Lautsprecher gibt keinen Ton aus. • Die Lautstärke ist zu niedrig eingestellt. • Prüfen Sie, ob die Lautstärke auf eine hörbare Stufe eingestellt ist, und passen Sie diese entsprechend an. • Befolgen Sie die Anweisungen im Abschnitt „Bluetooth-Modus".
Bluetooth-Gerät kann nicht mit dem Lautsprecher gekoppelt werden. • Das Bluetooth-Gerät ist nicht mit dem Lautsprecher kompatibel. • Überprüfen Sie, ob das Bluetooth-Gerät mit dem Lautsprecher kompatibel ist und die Bluetooth-Funktion eingeschaltet ist.

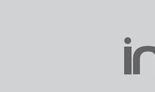

FOR UK ONLY:

Manufactured by / Hergestellt von / Fabriqué par / Suministrado por / Prodotto da / Gefabriceerd door / Fabricado por / Wyprodukowano przez / Proizvajalec / Výrobce / Výrobca / Κατασκευάζεται από / Gyártó / Fabricat de / Fabricat per :

UP Global Sourcing UK Ltd.,
UK. Manchester OL9 0DD.
Germany. 51149 Köln.

MADE IN CHINA.

©Intempo trademark. All rights reserved.

www.intempo.co.uk

CD(23)221/WD070322/V2

ICE BUCKET WITH BLUETOOTH® SPEAKER

BLUETOOTH®-EISKÜBEL-LAUTSPRECHER
SEAU À GLACE AVEC ENCEINTE BLUETOOTH®
ALTAVOZ CUBITERA CON BLUETOOTH®
VASCHETTA DEL GHIACCIO CON SPEAKER BLUETOOTH®
USEMMER MET BLUETOOTH®-LUIDSPREKER
BALDE DE GELO COM TAMPA BLUETOOTH®
POJEMNIK NA LÓD Z GŁOŚNIKIEM BLUETOOTH®
POSODA ZA LED Z ZVOČNIKOM BLUETOOTH®
KBELÍK NA LED S BLUETOOTH® REPRODUKTOREM
VEDRO NA ĽAD S REPRODUKTOROM BLUETOOTH®
ΠΑΓΟΔΟΧΕΙΟ ΜΕ ΗΧΕΙΟ BLUETOOTH®
BLUETOOTH-OS JÉGES VÖDÖR® HANGSZÓRÓ
FRAPIERA CU BOXĂ BLUETOOTH®
QUELL DE GEL AMB ALTAVOU AMB BLUETOOTH®
INSTRUCTION MANUAL

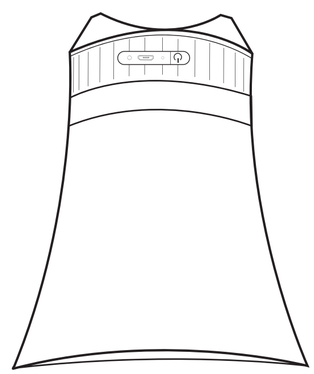

intempo
www.intempo.co.uk

Veuillez conserver ces instructions pour référence ultérieure.

FR

CONSIGNES DE SÉCURITÉ
Lors de l'utilisation de produits électriques, les consignes élémentaires de sécurité doivent toujours être respectées. • Gardez le produit et ses accessoires hors de portée des enfants. • Tenez les petites pièces hors de la portée des enfants, car elles présentent un risque d'étouffement. • Veillez à ce que les enfants de moins de 8 ans ne jouent pas avec le produit. • Ce produit n'est pas un jouet. • Ce produit ne contient aucune pièce réparable par l'utilisateur. Si le produit ou l'un de ses accessoires ne fonctionne pas correctement ou est endommagé, il doit être recyclé. • Gardez le produit et ses accessoires à l'écart des sources de chaleur, de la lumière directe du soleil, de l'humidité ou de tout bord tranchant susceptible de les endommager. • Assurez-vous que le produit est bien ventilé. • Ne laissez pas d'objets sensibles au magnétisme (cartes de paiement, etc.) à proximité du produit. • N'utilisez pas le produit à d'autres fins que celles pour lesquelles il a été conçu. • N'utilisez pas d'accessoires autres que ceux fournis. • Ne placez aucun objet dans les ouvertures. • Ce produit est destiné à un usage domestique uniquement. Il ne doit pas être utilisé à des fins commerciales.
Pour éviter tout endommagement de l'ouïe, évitez l'écoute prolongée à un niveau sonore élevé, pouvant également endommager le produit.
REMARQUE: il est conseillé de ne pas utiliser le produit pendant le chargement, car cela pourrait réduire la durée de vie de la batterie.

SÉCURITÉ LIÉE À LA BATTERIE
Les bornes d'alimentation ne doivent pas être court-circuitées. • En cas de fuite de la batterie ou des piles, ne laissez pas le liquide entrer en contact avec la peau ou les yeux. En cas de contact, rincez abondamment la zone touchée avec de l'eau et consultez un médecin. • N'utilisez pas de piles ou de batterie qui ne sont pas conçues pour être utilisées avec le produit. • Les piles et batteries rechargeables doivent être rechargées avant utilisation. Après de longues périodes de stockage, il peut être nécessaire de charger et de décharger les piles ou la batterie plusieurs fois pour obtenir des performances maximales. • Tenez les piles hors de portée des enfants. • Ne jetez pas les piles au feu. • N'essayez pas de démonter, d'ouvrir ou de déchiqueter les piles ou batteries rechargeables. • N'exposez pas les piles ou la batterie à une source de chaleur ou au feu. • Veillez à ne pas écraser, percer, démonter ou endommager la batterie. • Ne stockez pas le produit à une température supérieure à 60 °C. • Évitez de stocker le produit à la lumière directe du soleil. • N'exposez pas les piles à la chaleur ou au feu, car elles pourraient exploser. • Ne soumettez pas la batterie à des chocs mécaniques. • Ne pas jeter la batterie usée avec les ordures ménagères. • Une fois la batterie usagée, jetez-la à la déchetterie de votre ville. Pour plus d'informations, veuillez contacter les administrations locales. • Ce produit est équipé d'une batterie lithium-ion rechargeable de 3.7 V 2 200 mAh (non amovible).

ÉLIMINATION DES PILES USAGÉES ET DES ÉQUIPEMENTS ÉLECTRIQUES ET ÉLECTRONIQUES
Ce symbole figurant sur le produit, ses piles ou son emballage, signifie que ce produit et toutes les piles qu'il contient ne doivent pas être jetés avec les ordures ménagères. Il est de la responsabilité de l'utilisateur de les remettre à un point de collecte approprié destiné au recyclage des piles et des équipements électriques et électroniques. Cette collecte sélective et ce recyclage contribuent à préserver les ressources naturelles et à prévenir les conséquences négatives potentielles sur la santé et l'environnement, liées à la présence possible de substances dangereuses dans les piles/batteries et les équipements électriques et électroniques, pouvant être causées par une élimination inadéquate des déchets. Pour plus d'informations sur les centres de collectes des piles et des déchets électriques et électroniques usagés, veuillez contacter votre mairie, votre déchetterie locale ou le revendeur du produit.

DÉCLARATION DE CONFORMITÉ
UP Global Sourcing UK Ltd. déclare par la présente que ce produit est conforme aux exigences essentielles et autres clauses de la directive 2014/53/UE. La déclaration de conformité peut être consultée à l'adresse suivante : UP Global Sourcing UK Ltd, Victoria Street, Manchester OL9 0DD. Royaume-Uni ou www.intempo.co.uk/declaration-letters.html. Numéro de modèle : EE4938.

ENTRETIEN ET MAINTENANCE
Nettoyez l'enceinte à l'aide d'un chiffon doux non pelucheux. • **Ne pas :** • Utiliser de solvants de nettoyage abrasifs pour nettoyer l'enceinte. • Exposer l'enceinte à des températures extrêmement élevées ou basses. • Faire tomber l'enceinte. • Essayer de démonter l'enceinte. • Jeter l'enceinte au feu, au risque de provoquer une explosion.

INSTRUCTIONS D'UTILISATION / CHARGEMENT DE LA BATTERIE
L'enceinte est équipée d'une batterie de 3,7 V 2 200 mAh (non amovible). Il est recommandé de charger complètement la batterie avant la première utilisation ; le chargement dure environ 5 heures. • Connectez l'extrémité micro USB du câble de chargement USB au port de chargement 5 V ⎓ de l'enceinte et l'autre extrémité à un port USB compatible. • Lors du chargement, le voyant LED s'allume en rouge. Une fois la batterie complètement chargée, le voyant LED s'éteint. • Débranchez avec précaution les deux extrémités du câble de chargement USB et rangez-le en lieu sûr pour une utilisation ultérieure.
** Autonomie de lecture maximale basée sur un volume à 20 %, la fonction d'éclairage LED désactivée.

UTILISATION DU SEAU À GLACE AVEC ENCEINTE BLUETOOTH® / FONCTIONNALITÉS DE BASE
Allumez l'enceinte en appuyant sur « ⏻ » pendant environ 3 secondes. • Mettez votre morceau en pause en appuyant sur le bouton « ⏻ ». Appuyez à nouveau sur ce bouton pour reprendre la lecture. • Appuyez deux fois sur « ⏻ » pour faire défiler les options de couleur d'éclairage LED. L'éclairage LED s'éteint automatiquement une fois que toutes les options de couleur sont affichées. • Maintenez le bouton « ⏻ » enfoncé pendant environ 3 secondes pour éteindre l'enceinte.

MODE BLUETOOTH
ÉTAPE 1 : une fois l'enceinte allumée, le voyant LED clignote en bleu pour signaler que l'enceinte est prête à être couplée avec un appareil compatible Bluetooth.
ÉTAPE 2 : rechercher l'enceinte sur votre appareil compatible Bluetooth. Sélectionnez « EE4938 » et coupler l'enceinte. Une fois la connexion établie, l'enceinte émet un signal sonore pour indiquer que les appareils sont couplés.
ÉTAPE 3 : pour découpler ou effacer un appareil compatible Bluetooth de l'enceinte, désactivez la fonction Bluetooth sur l'appareil compatible. L'enceinte peut désormais être couplée à un nouvel appareil compatible.
REMARQUE: une fois la connexion établie, vous pouvez contrôler le volume à l'aide des commandes correspondantes sur l'appareil compatible Bluetooth.

Dépannage
L'enceinte n'est pas alimentée. • L'enceinte est déchargée. • Chargez l'enceinte en suivant les instructions de la section intitulée « Chargement de la batterie ».
Aucun son ne sort de l'enceinte. • Le volume est réglé sur un niveau trop faible. • Vérifiez que le volume est réglé à un niveau audible et ajustez-le en conséquence. • Suivez les instructions de la section « Mode Bluetooth ».
Impossible de coupler l'enceinte à un appareil Bluetooth. • L'appareil Bluetooth n'est pas compatible avec l'enceinte. • Vérifiez que l'appareil Bluetooth est compatible avec l'enceinte et que la fonction Bluetooth est activée.

SPEZIFIKATIONEN

Produktcode EE4938PRUIUK	Betriebsspannung: 3,7 V	Max. HF-Ausgang: < 6 dBm
Bluetooth-Version: 5.0	Akku: 2200 mAh	* Die effektive Reichweite kann aufgrund von
Funkreichweite: 25 m*	Frequenzgang: 80 Hz–18 kHz	Hindernissen zwischen den verbundenen Geräten
Lautsprecherausgang: 10 W	Betriebsfrequenz: 2,4 GHz	verringert sein.
Stromversorgung: 5 V ⎓		

ES

Conserve estas instrucciones como referencia futura.

INSTRUCCIONES DE SEGURIDAD
Cuando utilice productos eléctricos, observe siempre las instrucciones básicas de seguridad. • Mantenga el producto y sus accesorios fuera del alcance de los niños. • Mantenga todas las piezas alejadas de los niños, ya que pueden presentar riesgo de asfixia. • Evite que los niños menores de 8 años juguen con el producto. • Este producto no es un juguete. • Contiene piezas que el usuario no puede reparar. Si el producto y cualquiera de sus accesorios tienen un funcionamiento incorrecto o están dañados, la unidad debe reciclarse. • Mantenga el producto y sus accesorios alejados de fuentes de calor, la luz solar directa, humedad o bordes afilados que puedan causar daños. • Asegúrese de que el producto esté bien ventilado. • No deje objetos susceptibles al magnetismo (tarjetas, etc.) cerca del producto. • No utilice el producto para ningún otro uso que no sea el previsto. • No utilice accesorios diferentes a los incluidos. • No introduzca objetos por ninguna de las aberturas.
Este producto está diseñado exclusivamente para uso doméstico. No debe utilizarse para fines comerciales.
Para evitar posibles daños auditivos, no escuche a niveles de volumen altos durante largos periodos; el producto podría quedar dañado.
NOTA: Se aconseja no utilizar el producto mientras se carga, ya que se podría reducir la vida útil de la batería.

SEGURIDAD DE LAS PILAS/BATERÍA
No se debe realizar un cortocircuito en los terminales de alimentación. • En caso de que la batería o pila tenga fugas, no permita que el líquido entre en contacto con la piel ni los ojos. Si se produce contacto, lave el área afectada con abundante agua y acuda a un médico. • No utilice baterías o pilas que no se hayan diseñado para su uso con el producto. • Las baterías y pilas secundarias se deben cargar antes de su uso. Después de largos periodos de almacenamiento, puede que sea necesario cargar y descargar las baterías o pilas varias veces para disfrutar del máximo rendimiento. • Mantenga las baterías o pilas fuera del alcance de los niños. • No deseche las baterías o pilas en el fuego. • No desmonte, abra ni rompa las baterías o pilas. • No exponga las baterías o pilas al calor ni al fuego. • No aplaste, perfore, desmonte ni dañe de otra manera las baterías o pilas. • No las almacene por encima de 60 °C. • Evite almacenarlas bajo la luz solar directa. • No expongas las baterías o pilas al calor o al fuego, ya que podrían explotar. • No sometas las baterías o pilas a golpes mecánicos. • No deseche las baterías o pilas agotadas en la basura del hogar. • Una vez que las baterías o pilas se agoten, deseche la unidad en un punto de reciclaje local. Póngase en contacto con las oficinas del gobierno local para obtener más detalles. • Este producto cuenta con una batería recargable de ion-litio de 3,7 V y 2200 mAh (no extraíble).

ELIMINACIÓN DE RESIDUOS DE BATERÍAS Y DE EQUIPOS ELÉCTRICOS Y ELECTRÓNICOS
Este símbolo en el producto, en sus baterías o en su embalaje indica que dicho producto y cualquier batería que contenga no se deben desechar junto con la basura doméstica. Es responsabilidad del usuario depositarlos en un punto de recogida adecuado para el reciclaje de baterías y equipos eléctricos y electrónicos. Esta recogida y reciclaje por separado ayudará a conservar los recursos naturales y a evitar posibles consecuencias negativas para la salud humana y el medio ambiente debido a la posible presencia de sustancias peligrosas en las baterías y los equipos eléctricos y electrónicos, que podrían estar causados por una eliminación inadecuada. Para obtener más información acerca de dónde desechar las baterías y residuos eléctricos y eléctrónicos, póngase en contacto con su autoridad local, con el servicio de recogida de residuos domésticos o con el distribuidor.

DECLARACIÓN DE CONFORMIDAD
Por la presente, UP Global Sourcing UK Ltd. declara que este producto cumple los requisitos esenciales y el resto de dispositivos de la directiva 2014/53/UE. La declaración de conformidad se puede consultar en UP Global Sourcing UK Ltd., Victoria Street, Manchester OL9 0DD. UK o www.intempo.co.uk/declaration-letters.html. N.º de modelo: EE4938.

CUIDADOS Y MANTENIMIENTO
Limpie el altavoz con un paño suave que no suelte pelusa. • **No:** • Utilice disolventes de limpieza abrasivos para limpiar el altavoz. • Exponga el altavoz a temperaturas extremadamente altas o bajas. • Deje caer el altavoz. • Intente desmontar el altavoz. • Deseche el altavoz en el fuego, ya que se producirá una explosión.

INSTRUCCIONES DE USO / CARGA DE LA BATERÍA
El altavoz cuenta con una batería de 3,7 V y 2200 mAh (no extraíble). Es recomendable que la batería esté totalmente cargada antes del primer uso; esto tardará aproximadamente 5 horas. • Conecte el extremo micro USB del cable de carga USB al puerto de carga de 5 V ⎓ del altavoz y el otro extremo a un puerto USB compatible. • Durante la carga, el indicador LED se ilumina en rojo. Cuando la batería esté totalmente cargada, el indicador LED se apaga. • Desconecte con cautela ambos extremos del cable de carga USB y guárdelo de forma segura para usarlo en el futuro.
** Tiempo máximo de reproducción basado en un 20 % de volumen con la función de luz LED desactivada.

USO DEL ALTAVOZ CUBITERA CON BLUETOOTH® / FUNCIONES BÁSICAS
Para encender el altavoz, mantenga pulsado el botón " ⏻ " durante aproximadamente 3 segundos. • Para poner una pista en pausa, pulse el botón " ⏻ ". Vuelva a pulsarlo para reanudar la pista. • Pulse " ⏻ " dos veces para desplazarse por las opciones de color de la luz LED. Las luces LED se apagarán automáticamente una vez se hayan mostrado todas las opciones de color. • Mantenga pulsado " ⏻ " durante aproximadamente 3 segundos para apagar el altavoz.

MODO BLUETOOTH
PASO 1: Una vez que haya encendido el altavoz, la luz del indicador LED parpadeará en azul para indicar que el altavoz está lista para emparejarse con un dispositivo compatible con Bluetooth.
PASO 2: Busque el altavoz usando un dispositivo compatible con Bluetooth. Seleccione "EE4938" y empareje. Una vez establecida la conexión, el altavoz emitirá un tono para indicar que los dispositivos están emparejados.
PASO 3: Para desemparejar o eliminar un dispositivo compatible con Bluetooth del altavoz, desactive la función Bluetooth en el dispositivo compatible. Ahora el altavoz se puede emparejar con otro dispositivo compatible.
NOTA: Una vez conectado, el volumen se puede controlar con los controles pertinentes del dispositivo compatible con Bluetooth.

SOLUCIÓN DE PROBLEMAS
El altavoz no tiene alimentación. • Se ha agotado la carga de la batería del altavoz. • Cargue el altavoz siguiendo las instrucciones de la sección "Carga de la batería".
El altavoz no emite sonido. • El nivel de

Kan geen Bluetooth-apparaat koppelen met de luidspreker. • Het Bluetooth-apparaat is niet compatibel met de luidspreker. • Controleer of het Bluetooth-apparaat compatibel is met de luidspreker en of de Bluetooth-functie is ingeschakeld.

SPECIFICATIES

Productcode: EE4938PRIUK
Bluetooth-versie: 5.0
Draadloos bereik: 25 m*
Luidsprekeruitvoer: 10 W
Vermogen: 5 V ⎓
Bedrijfsspanning: 3,7 V
Oplaadbare batterij: 2200 mAh
Frequentierespons: 80 Hz–18 kHz
Werkingsfrequentie: 2,4 GHz
Max. RF-uitvoer: < 6 dBm
*Het daadwerkelijke bereik kan kleiner zijn in geval van obstakels tussen gekoppelde apparaten.

PT

Conserve estas instruções para referência futura.

INSTRUÇÕES DE SEGURANÇA

Ao utilizar produtos elétricos, as precauções básicas de segurança devem ser sempre seguidas. • Mantenha o produto e os respetivos acessórios fora do alcance das crianças. • Mantenha as peças pequenas fora do alcance das crianças, pois podem constituir um perigo de asfixia. • As crianças com menos de oito anos devem ser supervisionadas para garantir que não brincam com o produto. • Este produto não é um brinquedo. • Este produto não contém peças que possam ser reparadas pelo utilizador. Se o produto e qualquer um dos respetivos acessórios estiverem avariados ou danificados, a unidade deve ser reciclada. • Mantenha o produto e os respetivos acessórios afastados de fontes de calor, luz solar direta, humidade ou arestas afiadas que possam causar danos. • Certifique-se de que o produto está bem ventilado. • Não deixe objetos suscetíveis ao magnetismo (cartões de crédito, etc.) perto do produto. • Não utilize o produto para outro fim além do previsto. • Não utilize outros acessórios que não os fornecidos. • Não insira objetos em qualquer uma das aberturas. • Este produto destina-se apenas a uso doméstico. Não deve ser utilizado para fins comerciais.

Para evitar possíveis lesões auditivas, não ouça música a níveis de volume elevados por longos períodos de tempo. Isto também pode danificar o produto.
NOTA: recomenda-se que o produto não seja utilizado durante o carregamento, uma vez que tal pode reduzir a vida útil da bateria.

SEGURANÇA DA BATERIA

Os terminais de alimentação não devem estar em curto-circuito. • Em caso de fuga numa bateria e numa pilha, não permita que o líquido entre em contacto com a pele nem os olhos. Em caso de contacto, lave a área afetada com água em abundância e consulte um médico. • Não utilize qualquer pilha nem bateria que não tenha sido concebida para utilização com o produto. • As pilhas e as baterias secundárias têm de ser carregadas antes da utilização. Após longos períodos de armazenamento, poderá ser necessário carregar e descarregar as pilhas ou as baterias várias vezes para obter o máximo desempenho. • Mantenha as pilhas/baterias fora do alcance das crianças. • Não elimine as pilhas no fogo. • Não desmonte, abra nem destrua pilhas ou baterias secundárias. • Não exponha as pilhas nem as baterias ao calor ou fogo. • Não esmague, perfure, desmonte nem danifique as pilhas/baterias. • Não armazene acima dos 60 °C. • Evite o armazenamento sob luz solar direta. • Não exponha as pilhas a calor ou fogo, pois podem explodir. • Não sujeite as pilhas a choques mecânicos. • Não coloque as baterias gastas no lixo doméstico. • Assim que as baterias estiverem gastas, elimine a unidade numa estação de reciclagem local. Contacte as autoridades governamentais locais para obter mais informações. • Este produto está equipado com uma bateria recarregável de iões de lítio de 3,7 V/2200 mAh (não amovível).

ELIMINAÇÃO DE RESÍDUOS DE EQUIPAMENTOS ELÉTRICOS E ELETRÓNICOS E PILHAS/BATERIAS

Este símbolo no produto, nas pilhas/baterias ou na embalagem significa que este produto e quaisquer pilhas/baterias que contenha não devem ser eliminados juntamente com o lixo doméstico. Em vez disso, é da responsabilidade do utilizador entregá-lo a um ponto de recolha aplicável para a reciclagem de pilhas/baterias e equipamento elétrico e eletrónico. A recolha separada e a reciclagem ajudarão a conservar os recursos naturais e a evitar as potenciais consequências negativas para a saúde humana e para o ambiente que resultariam de uma eliminação inadequada das substâncias perigosas que possam estar presentes nas pilhas/baterias e no equipamento elétrico e eletrónico. Para obter mais informações sobre onde entregar as pilhas/baterias e os resíduos elétricos e eletrónicos, contacte o representante local da cidade/município, o serviço de recolha de resíduos domésticos ou o revendedor.

DECLARAÇÃO DE CONFORMIDADE

A UP Global Sourcing UK Ltd. declara, através deste documento, que este produto está em conformidade com os requisitos essenciais e outras disposições da Diretiva 2014/53/UE.
A declaração de conformidade pode ser consultada na UP Global Sourcing UK Ltd., Victoria Street, Manchester OL9 0DD. Reino Unido ou em www.intempo.co.uk/declaration-letters.html. Modelo n.º: EE4938.

CUIDADOS E MANUTENÇÃO

Limpe a coluna com um pano macio e sem pelos. • **Não:** • Utilize solventes de limpeza abrasivos para limpar a coluna. • Exponha a coluna a temperaturas extremamente altas ou baixas. • Deixe cair a coluna. • Tente desmontar a coluna. • Elimine a coluna por meio de fogo, pois poderá provocar uma explosão.

INSTRUÇÕES DE UTILIZAÇÃO / CARREGAR A BATERIA

A coluna está equipada com uma bateria de 3,7 V/2200 mAh (não amovível). Recomenda-se que a bateria seja totalmente carregada antes da primeira utilização; este processo demora aproximadamente 5 horas. • Ligue a extremidade micro USB do cabo de carregamento USB à porta de carregamento de 5 V ⎓ na coluna e a outra extremidade a uma porta USB compatível. • Durante o carregamento, a luz indicadora LED acende-se a vermelho. Assim que a bateria estiver completamente carregada, a luz indicadora LED apaga-se. • Desligue cuidadosamente ambas as extremidades do cabo de carregamento USB e guarde-o em segurança para utilização futura.
** Tempo de reprodução máximo com base em 20 % de volume com a função de luz LED desativada.

UTILIZAR O BALDE DE GELO COM COLUNA BLUETOOTH® / FUNCIONALIDADE BÁSICA

Ligue a coluna mantendo premido o botão " ⏻ " durante cerca de 3 segundos. • Coloque uma faixa em pausa premindo o botão " ⏻ "; prima novamente para retomar a faixa. • Prima o botão " ⏻ " duas vezes para percorrer as opções de cores das luzes LED. As luzes LED desligam-se automaticamente depois de todas as opções de cores terem sido apresentadas. • Mantenha premido o botão " ⏻ " durante cerca de 3 segundos para desligar a coluna.

MODO BLUETOOTH

PASSO 1: quando a coluna estiver ligada, a luz indicadora LED pisca a azul para indicar que a coluna está pronta para ser emparelhada com um dispositivo compatível com Bluetooth.
PASSO 2: procure a coluna utilizando um dispositivo compatível com Bluetooth. Selecione "EE4938" e inicie o emparelhamento. Assim que for estabelecida uma ligação, a coluna reproduz um sinal sonoro para indicar que os dispositivos estão emparelhados.
PASSO 3: para desemparelhar ou remover um dispositivo compatível com Bluetooth da coluna, desative a função Bluetooth no dispositivo compatível. A coluna pode agora ser emparelhada com um novo dispositivo compatível.
NOTA: uma vez estabelecida a ligação, o volume pode ser controlado através dos controlos relevantes no dispositivo Bluetooth compatível.

RESOLUÇÃO DE PROBLEMAS

A coluna não tem bateria. • A coluna ficou sem carga. • Carregue a coluna seguindo as instruções na secção "Carregar a bateria".
A coluna não tem som. • O nível de volume está demasiado baixo. • Verifique se o nível do volume está definido para um nível audível e ajuste em conformidade. • Siga as instruções na secção "Modo Bluetooth".
Não é possível emparelhar um dispositivo Bluetooth com a coluna. • O dispositivo Bluetooth não é compatível com a coluna. • Verifique se o dispositivo Bluetooth é compatível com a coluna e se a função Bluetooth está ligada.

ESPECIFICAÇÕES

Código do produto: EE4938PRIUK
Versão Bluetooth: 5,0
Alcance sem fios: 25 m*
Saída da coluna: 10 W
Alimentação: 5 V ⎓
Tensão de funcionamento: 3,7 V
Bateria recarregável: 2200 mAh
Resposta de frequência: 80 Hz–18 kHz
Frequência de funcionamento: 2,4 GHz
Saída de RF máxima: < 6 dBm
*O alcance efetivo pode ficar reduzido devido à presença de obstáculos entre os dispositivos ligados.

PL

Prosimy o zachowanie niniejszej instrukcji na przyszłość.

INSTRUKCJE DOTYCZĄCE BEZPIECZEŃSTWA

Podczas używania urządzeń elektrycznych zawsze należy stosować podstawowe środki ostrożności. • Produkt i akcesoria należy przechowywać w miejscu niedostępnym dla dzieci. • Małe części należy przechowywać w miejscu niedostępnym dla dzieci z uwagi na ryzyko zadławienia. • Produkt nie jest przeznaczony do zabawy, dlatego dzieci poniżej 8 lat powinny używać go pod nadzorem. • Ten produkt nie jest zabawką. • Ten produkt nie zawiera części, które mogą być serwisowane przez użytkownika. Jeśli produkt i jego akcesoria działają wadliwie lub są uszkodzone, należy oddać je do recyklingu. • Produkt i jego akcesoria należy przechowywać z dala od źródeł ciepła, bezpośredniego światła słonecznego, wilgoci i ostrych krawędzi, które mogą spowodować uszkodzenia. • Urządzenie powinno mieć zapewnioną dobrą wentylację. • W pobliżu urządzenia nie należy pozostawiać żadnych przedmiotów podatnych na działanie pola magnetycznego (np. kart do bankomatów). • Nie wolno używać produktu do celów innych niż jest on przeznaczony. • Nie należy używać akcesoriów innych niż dołączone do zestawu. • Nie wolno wkładać żadnych przedmiotów do otworów. • Ten produkt jest przeznaczony wyłącznie do użytku domowego. Nie należy go używać do celów komercyjnych.

Aby nie dopuścić do uszkodzenia słuchu, a także samego urządzenia, należy unikać głośnego odtwarzania muzyki przez dłuższy czas.
UWAGA: nie zaleca się używania produktu podczas ładowania, ponieważ może to skrócić żywotność akumulatora.

BEZPIECZEŃSTWO AKUMULATORA

Nie należy zwierać zacisków zasilania. • W przypadku wycieku z akumulatora i ogniwa nie wolno dopuścić do kontaktu płynu ze skórą lub oczami. Jeżeli już doszło do kontaktu, należy przemyć miejsce kontaktu dużą ilością wody i skontaktować się z lekarzem. • Nie należy używać akumulatora lub ogniw, które nie są przeznaczone do użytku z produktem. • Drugorzędne ogniwa i akumulatory należy naładować przed użyciem. Po dłuższym okresie przechowywania może być konieczne kilkakrotne naładowanie i rozładowanie akumulatorów lub ogniw w celu uzyskania ich maksymalnej wydajności. • Przechowywać baterie poza zasięgiem dzieci. • Baterii nie należy wyrzucać do ognia. • Nie wolno rozmontowywać, otwierać ani miażdżyć/przecinać akumulatora lub ogniw drugorzędnych. • Nie wolno wystawiać ogniw ani akumulatora na działanie wysokiej temperatury lub ognia. • Akumulatorów nie wolno zgniatać, przebijać, rozbierać ani powodować innych uszkodzeń. • Nie należy przechowywać w temperaturze powyżej 60°C. • Nie należy przechowywać w miejscu narażonym na bezpośrednie działanie promieni słonecznych. • Nie wolno wystawiać baterii na działanie wysokiej temperatury lub ognia, ponieważ mogą one wybuchnąć. • Nie wolno narażać baterii na wstrząsy mechaniczne. • Zużytych akumulatorów nie należy wyrzucać do domowych pojemników na śmieci. • Po wyczerpaniu akumulatorów należy oddać urządzenie do lokalnego punktu recyklingu. Więcej informacji na ten temat można uzyskać w organach samorządowych. • Produkt jest wyposażony w akumulator litowo-jonowy 3,7 V o pojemności 2200 mAh (niewymienny).

UTYLIZACJA ZUŻYTYCH AKUMULATORÓW ORAZ URZĄDZEŃ ELEKTRYCZNYCH I ELEKTRONICZNYCH

Ten symbol na produkcie, jego bateriach lub opakowaniach oznacza, że nie wolno wyrzucać ich razem z odpadami domowymi. Użytkownik jest natomiast odpowiedzialny za to, aby przekazać je do odpowiedniego punktu zbiórki w celu recyklingu akumulatorów oraz sprzętu elektrycznego i elektronicznego. Ten odrębny proces zbierania i recyklingu pomaga chronić zasoby naturalne i zapobiega potencjalnym negatywnym wpływom na zdrowie ludzkie i środowisko naturalne, wynikającym z możliwej obecności niebezpiecznych substancji w akumulatorach oraz sprzęcie elektrycznym i elektronicznym, które mogą być spowodowane niewłaściwą utylizacją. Aby uzyskać więcej informacji na temat miejsc wyrzucania baterii, odpadów elektrycznych i elektronicznych, należy skontaktować się z lokalnym urzędem miasta/gminy, firmą zajmującą się utylizacją odpadów domowych lub sprzedawcą.

DEKLARACJA ZGODNOŚCI

Firma UP Global Sourcing UK Ltd. niniejszym oświadcza, że urządzenie spełnia wszystkie niezbędne wymagania oraz inne postanowienia dyrektywy 2014/53/UE. Deklaracja zgodności jest dostępna w siedzibie firmy pod adresem UP Global Sourcing UK Ltd., Victoria Street, Manchester OL9 0DD, Wielka Brytania lub na stronie www.intempo.co.uk/declaration-letters.html. Nr modelu: EE4938.

KONSERWACJA

Wycieraj produkt miękką, niestrzępiącą się szmatką. • **Nie wolno:** • Używać ściernych środków myjących do czyszczenia głośnika. • Narażać głośnika na działanie bardzo wysokich lub niskich temperatur. • Rzucać głośnika na ziemię. • Podejmować prób demontażu głośnika. • Wyrzucać głośnika do ognia, ponieważ spowoduje to jego eksplozję.

INSTRUKCJA OBSŁUGI / ŁADOWANIE AKUMULATORA

W głośniku zamontowany jest akumulator wielokrotnego ładowania 3,7 V o pojemności 2200 mAh (niewymienny). Przed pierwszym użyciem zalecane jest pełne naładowanie akumulatora. Potrwa to około 5 godzin. • Końcówkę micro-USB przewodu do ładowania należy podłączyć do gniazda ładowania 5 V ⎓ • na głośniku, a drugą końcówkę do zgodnego portu USB. • Podczas ładowania wskaźnik LED zaświeci się na czerwono. Po całkowitym naładowaniu akumulatora wskaźnik LED zgaśnie. • Oba końce przewodu do ładowania przez USB należy ostrożnie odłączyć i schować w bezpiecznym miejscu na przyszłość.
** Maksymalny czas odtwarzania przy 20 % głośności i wyłączonej funkcji podświetlenia LED.

KORZYSTANIE Z POJEMNIKA NA LÓD Z GŁOŚNIKIEM BLUETOOTH® / PODSTAWOWE FUNKCJE

Włącz głośnik, naciskając i przytrzymując przycisk „ ⏻ ” przez około 3 sekundy. • Aby wstrzymać odtwarzanie utworu, należy nacisnąć przycisk „ ⏻ ”. Ponowne naciśnięcie przycisku spowoduje wznowienie odtwarzania utworu. • Naciśnij dwukrotnie przycisk „ ⏻ ”, aby przełączać się między opcjami kolorów podświetlenia LED. Diody LED wyłączą się automatycznie po wyświetleniu wszystkich opcji kolorów. • Naciśnij i przytrzymaj przycisk „ ⏻ ” przez około 3 sekundy, aby wyłączyć głośnik.

TRYB BLUETOOTH

KROK 1: gdy głośnik zostanie włączony, wskaźnik LED zacznie szybko migać na niebiesko, sygnalizując gotowość głośnika do sparowania z urządzeniem zgodnym z technologią Bluetooth.
KROK 2: wyszukaj głośnik na urządzeniu zgodnym z technologią Bluetooth. Wybierz „EE4938” i sparuj. Po nawiązaniu połączenia głośnik wyemituje sygnał dźwiękowy, sygnalizując, że urządzenia są sparowane.
KROK 3: aby anulować sparowanie lub odłączyć od głośnika urządzenie zgodne z technologią Bluetooth, wyłącz funkcję Bluetooth w tym urządzeniu. Głośnik można teraz sparować z innym zgodnym urządzeniem.
UWAGA: po sparowaniu można sterować głośnością za pomocą odpowiednich przycisków na urządzeniu zgodnym z technologią Bluetooth.

ROZWIĄZYWANIE PROBLEMÓW

Brak zasilania głośnika. • Głośnik rozładował się. • Naładuj głośnik, postępując zgodnie z instrukcjami zawartymi w sekcji „Ładowanie akumulatora”.
Głośnik nie emituje dźwięku. • Ustawiono zbyt niski poziom głośności. • Sprawdź, czy głośność jest ustawiona na słyszalnym poziomie i odpowiednio ją wyreguluj. • Postępuj zgodnie z instrukcjami zawartymi w sekcji „Tryb Bluetooth”.
Nie można sparować urządzenia Bluetooth z głośnikiem. • Urządzenie Bluetooth nie jest zgodne z głośnikiem. • Sprawdź, czy urządzenie Bluetooth jest zgodne z głośnikiem i czy funkcja Bluetooth jest włączona.

SPECYFIKACJE

Kod produktu: EE4938PRIUK
Wersja Bluetooth: 5.0
Zasięg bezprzewodowy: 25 m*
Wyjście głośnika: 10 W
Zasilanie: 5 V ⎓
Napięcie robocze: 3,7 V
Akumulator wielokrotnego ładowania: 2200 mAh
Zakres częstotliwości: 80 Hz–18 kHz
Częstotliwość pracy: 2,4 GHz
Maks. moc RF: < 6 dBm
* Zakres działania może być mniejszy z powodu przeszkód pomiędzy połączonymi urządzeniami

SI

Navodila hranite za poznejšo uporabo.

VARNOSTNA NAVODILA

Pri uporabi električnih izdelkov je treba vedno upoštevati osnovne varnostne ukrepe. • Izdelek in njegove dodatke hranite zunaj dosega otrok. • Majhni deli predstavljajo nevarnost zadušitve, zato jih hranite zunaj dosega otrok. • Otroke, mlajše od 8 let, imejte pod nadzorom, da se ne bodo igrali z izdelkom. • Izdelek ni igrača. • Izdelek ne vsebuje delov, ki bi jih lahko servisiral uporabnik. Če so izdelek ali njegovi dodatki v okvari ali poškodovani, izdelek reciklirajte. • Izdelek in dodatke hranite stran od virov toplote, neposredne sončne svetlobe, vlage in ostrih robov, ki bi jih lahko poškodovali. • Zagotovite, da je izdelek dobro prezračevan. • V bližini izdelka ne puščajte predmetov, občutljivih na magnetizem (na primer plačilnih kartic). • Izdelek uporabljajte samo za predvideni namen. • Uporabljajte samo dodatke, ki so priloženi izdelku. • V odprtine ne vstavljajte predmetov. • Izdelek je namenjen samo za domačo uporabo. Uporaba v komercialne namene ni dovoljena.

Ne poslušajte zvoka pri visoki glasnosti dalj časa, da ne pride do poškodb sluha – ali izdelka.
OPOMBA: priporočamo, da izdelka med polnjenjem ne uporabljate, saj bi to lahko skrajšalo življenjsko dobo baterije.

VARNOST BATERIJE

Pazite, da ne naredite kratkega stika na napajalnih polih. • Če baterija ali celica pušča, pazite, da tekočina ne pride v stik s kožo ali očmi. V primeru vzpostavljenega stika umijte prizadeto območje z obilo vode in poiščite zdravniško pomoč. • Ne uporabljajte celice ali baterije, ki ni namenjena uporabi s tem izdelkom. • Dodatne celice in baterije je treba pred uporabo napolniti. Po daljšem shranjevanju je morda treba večkrat napolniti in izprazniti celice ali baterije, da ohranite maksimalno zmogljivost. • Hranite baterije zunaj dosega otrok. • Baterij ne odlagajte v ogenj. • Ne razstavljajte, odpirajte ali razrežite dodatnih celic ali baterij. • Celic ali baterij ne izpostavljajte vročini ali ognju. • Ne stiskajte, prebadajte, razstavljajte ali kako drugače poškodujte baterij. • Ne hranite pri temperaturi nad 60 °C. • Ne hranite izpostavljeno neposredni sončni svetlobi. • Baterij ne izpostavljajte vročini ali ognju, saj jih lahko raznese. • Baterij ne izpostavljajte mehanskim udarcem. • Izpraznjenih baterij ne odlagajte med gospodinjske odpadke. • Ko so baterije prazne, jih odnesite na najbližje mesto za recikliranje. Za dodatne podrobnosti se obrnite na lokalni vladni urad. • Izdelek je opremljen s 3,7 V akumulatorsko litij-ionsko baterijo z zmogljivostjo 2200 mAh (ki je ni mogoče odstraniti).

ODLAGANJE ODPADNIH BATERIJ TER ELEKTRIČNE IN ELEKTRONSKE OPREME

Ta simbol na izdelku, njegovih baterijah ali embalaži pomeni, da izdelka in baterij v njem ni dovoljeno odlagati med gospodinjske odpadke. Uporabnik je odgovoren za to, da jih preda ustreznem zbirnem centru za recikliranje baterij ter električne in elektronske opreme. Tako ločeno zbiranje in recikliranje prispeva k ohranjanju naravnih virov in preprečuje potencialne negativne posledice na človekovo zdravje in okolje, do katerih bi lahko prišlo zaradi nepravilnega odlaganja baterij ter električne in elektronske opreme, v katerih so lahko nevarne snovi. Za več informacij o tem, kam odložiti baterije ter električno in elektronsko opremo, se obrnite na lokalni mestni/občinski urad, komunalno službo ali trgovca.

IZJAVA O SKLADNOSTI

Družba UP Global Sourcing UK Ltd. potrjuje, da je izdelek v skladu z bistvenimi zahtevami in drugimi določili direktive 2014/53/EU.
Izjavo o skladnosti si lahko ogledate na naslovu UP Global Sourcing UK Ltd., Victoria Street, Manchester OL9 0DD, ZK ali na spletnem naslovu www.intempo.co.uk/declaration-letters.html. Št. modela: EE4938.

NEGA IN VZDRŽEVANJE

Zvočnik obrišite z mehko krpo, ki ne pušča dlačic. • **Prepovedano:** • Za čiščenje zvočnika ne uporabljajte abrazivnih čistil. • Zvočnika ne izpostavljajte izredno visokim ali nizkim temperaturam. • Ne dovolite, da bi vam zvočnik padel na tla. • Zvočnika ne poskušajte razstaviti. • Zvočnika ne odvrzite v ogenj, saj ga bo razneslo.

NAVODILA ZA UPORABO / POLNJENJE BATERIJE

Zvočnik je opremljen s 3,7 V baterijo z zmogljivostjo 2200 mAh (ki je ni mogoče odstraniti). Priporočljivo je, da baterijo pred prvo uporabo popolnoma napolnite, kar traja približno 5 ur. • Priključite vtič Micro USB polnilnega kabla USB v 5 V ⎓ vrata za polnjenje na zvočniku, drugi konec polnilnega kabla pa v združljiva vrata USB. • Med polnjenjem indikator LED sveti rdeče. Ko je baterija popolnoma napolnjena, se indikator LED izklopi. • Previdno izključite oba vtiča kabla USB za polnjenje in kabel varno shranite za poznejšo uporabo.
** Najdaljši čas predvajanja pri 20 % glasnosti in onemogočeni funkciji luck LED.

UPORABA POSODE ZA LED Z ZVOČNIKOM BLUETOOTH® / OSNOVNE FUNKCIJE

Zvočnik vklopite tako, da za približno 3 sekunde pridržite gumb " ⏻ ". • Posnetek začasno ustavite tako, da pritisnete gumb " ⏻ ". Za nadaljevanje predvajanja posnetka gumb znova pritisnite. • Gumb " ⏻ " pritisnite dvakrat za pomikanje med barvnimi možnostmi luck LED. Potem ko se prikažejo vse možnosti barv, se lučke LED samodejno izklopijo. • Zvočnik izklopite tako, da za približno 3 sekunde pridržite gumb " ⏻ ".

NAČIN BLUETOOTH

1. KORAK: ko je zvočnik vklopljen, indikator LED modro utripa, kar pomeni, da je zvočnik pripravljen za seznanjanje z napravo, ki je združljiva s funkcijo Bluetooth.
2. KORAK: zvočnik poiščite z napravo, združljivo s funkcijo Bluetooth. Izberite "EE4938" in napravi seznanite. Ko je povezava vzpostavljena, zvočni signal zvočnika sporoči, da sta napravi seznanjeni.
3. KORAK: za prekinitev seznanitve ali odstranitev naprave, združljive s funkcijo Bluetooth, z zvočnika izklopite funkcijo Bluetooth v združljivi napravi. Zvočnik lahko zdaj seznanite z novo združljivo napravo.
OPOMBA: ko sta napravi povezani, lahko glasnost uravnavate z ustreznimi kontrolniki na napravi, združljivi s funkcijo Bluetooth.

ODPRAVLJANJE TEŽAV

Zvočnik nima napajanja. • Zvočniku je zmanjkalo energije. • Zvočnik napolnite v skladu z navodili v razdelku "Polnjenje baterije".
Zvočnik ne oddaja zvoka. • Nastavljena je prenizka glasnost. • Prepričajte se, da je raven glasnosti nastavljena na slišno raven, in jo po potrebi prilagodite. • Sledite navodilom v razdelku "Način Bluetooth".
Z zvočnikom ni mogoče seznaniti naprave Bluetooth. • Naprava Bluetooth ni združljiva z zvočnikom. • Prepričajte se, da je naprava Bluetooth združljiva z zvočnikom in da je funkcija Bluetooth vklopljena.

SPECIFIKACIJE

Koda izdelka: EE4938PRIUK
Različica Bluetootha: 5.0
Brezžični doseg: 25 m*
Izhodna moč zvočnika: 10 W
Napajanje: 5 V ⎓
Delovna napetost: 3,7 V
Akumulatorska baterija: 2200 mAh
Frekvenčni odziv: 80 Hz–18 kHz
Delovna frekvenca: 2,4 GHz
Najv. izhod RF: < 6 dBm
*Zaradi prisotnosti ovir med povezanima napravama je efektivni doseg morda zmanjšan.

CZ

Návod uschovejte pro pozdější použití.

BEZPEČNOSTNÍ POKYNY

Při používání elektrických výrobků je třeba vždy dodržovat základní bezpečnostní opatření. • Výrobek a jeho příslušenství uchovávejte mimo dosah dětí. • Malé součásti uchovávejte mimo dosah dětí, mohly by představovat riziko udušení. • Děti mladší než 8 let by měly být pod dozorem, aby si s výrobkem nehrály. • Tento výrobek není hračka. • Tento výrobek neobsahuje žádné součásti opravitelné uživatelem. Pokud výrobek a jeho příslušenství nefungují správně nebo byly poškozeny, měly by být recyklovány. • Výrobek a jeho příslušenství uchovávejte mimo dosah zdrojů tepla, přímého slunečního světla, vlhkosti a také mimo dosah ostrých hran, které by je mohly poškodit. • Zajistěte, aby byl výrobek dobře větraný. • Nenechávejte v blízkosti výrobku žádné předměty citlivé na magnetismus (platební karty atd.). • Výrobek nepoužívejte k jinému účelu, než k němuž je určen. • Nepoužívejte žádné příslušenství, které není součástí dodávky. • Do žádného z otvorů nevkládejte žádné předměty. • Tento výrobek je určen pouze pro domácí použití. Nesmí být používán pro komerční účely.

Abyste předešli možnému poškození sluchu, neposlouchejte delší dobu při vysokých úrovních hlasitosti. Mohl by se tím zároveň poškodit i výrobek.
POZNÁMKA: Doporučujeme výrobek nepoužívat během nabíjení, jelikož by se tím mohla zkrátit životnost baterie.

BEZPEČNOST BATERIE

Nesmí dojít ke zkratování napájecího bodu. • V případě netěsnosti baterie a článku zabraňte kontaktu kapaliny s kůží či očima. Pokud došlo ke kontaktu, omyjte postižené místo velkým množstvím vody a vyhledejte lékařskou pomoc. • Nepoužívejte články či baterie, které nejsou určeny k použití s tímto výrobkem. • Sekundární články a baterie je třeba před použitím nabít.. Po delší době skladování může být nutné články či baterie několikrát nabít a vybít, aby dosahovaly maximálního výkonu. • Baterie uchovávejte mimo dosah dětí. • Nevhazujte baterie do ohně. • Sekundární články ani baterie nerozebírejte, neotvírejte ani nerozřezávejte. • Články ani baterie nevystavujte teplu ani ohni. • Baterie nemačkejte, nepropichujte, nerozebírejte ani jinak nepoškozujte. • Uchovávejte při teplotě do 60 °C. • Neskladujte na přímém slunci. • Nevystavujte baterie teplu ani ohni, protože mohou explodovat. • Nevystavujte baterie mechanickým nárazům. • Nevyhazujte vybité baterie do běžného odpadu. • Po vyčerpání baterie odneste výrobek do místní recyklační stanice. Další podrobnosti vám sdělí místní úřady. • Tento výrobek je vybaven 3,7 V lithium-iontovou dobíjecí baterií s kapacitou 2200 mAh (není vyjímatelná).

LIKVIDACE BATERIÍ A ELEKTRICKÝCH A ELEKTRONICKÝCH ZAŘÍZENÍ

Tento symbol na produktu, jeho bateriích nebo obalu znamenají, že tento produkt a v něm obsažené baterie se nesmějí likvidovat společně s běžným komunálním odpadem. Namísto toho je uživatel odpovědný za jejich předání na příslušné odběrové místo pro recyklaci baterií a elektrických a elektronických zařízení. Tento separátní odběr a recyklování napomohou ochraně přírodních zdrojů a zabrání potenciálním negativním důsledkům pro lidské zdraví a životní prostředí, které by způsobila přítomnost nebezpečných látek v bateriích a elektrických a elektronických zařízeních, a ke které by mohlo dojít v důsledku nesprávné likvidace. Další informace o tom, kde odevzdat baterie, elektrický a elektronický odpad, prosím kontaktujte místní městský nebo obecní úřad, služby likvidace komunálního odpadu nebo prodejce.

PROHLÁŠENÍ O SHODĚ

Společnost UP Global Sourcing UK Ltd. tímto prohlašuje, že tento výrobek splňuje základní požadavky a další ustanovení směrnice 2014/53/EU.
Informace o prohlášení o shodě lze získat na adrese UP Global Sourcing UK Ltd., Victoria Street, Manchester OL9 0DD. Velká Británie nebo na adrese www.intempo.co.uk/declaration-letters.html. Č. modelu: EE4938.

PÉČE A ÚDRŽBA

Otřete reproduktor měkkým hadříkem, který nepouští vlákna. • **V žádném případě:** • K čištění reproduktoru nepoužívejte abrazivní čisticí prostředky. • Nevystavujte reproduktor extrémně vysokým nebo nízkým teplotám. • Reproduktor neupouštějte. • Nepokoušejte se reproduktor rozebrat. • Nevhazujte reproduktor do ohně, neboť by došlo k explozi.

NÁVOD K POUŽITÍ / NABÍJENÍ BATERIE

Reproduktor je vybaven 3,7 V baterií s kapacitou 2200 mAh (není vyjímatelná). Před prvním použitím doporučujeme baterii plně nabít. To bude trvat cca 5 hodiny. • Připojte konektor micro USB nabíjecího kabelu USB do nabíjecího portu 5 V ⎓ na reproduktoru a na druhém konci ke kompatibilnímu portu USB. • Během nabíjení bude kontrolka LED svítit červeně. Po úplném nabití baterie kontrolka LED zhasne. • Opatrně odpojte oba konce kabelu USB a bezpečně jej uložte pro pozdější použití.
**Maximální doba přehrávání na základě 20 % hlasitosti s vypnutou funkcí osvětlení LED.

POUŽÍVÁNÍ KBELÍKU NA LED S BLUETOOTH® REPRODUKTOREM / ZÁKLADNÍ FUNKCE

Zapněte sluchátka stisknutím a podržením tlačítka „ ⏻ “ přibližně po dobu 3 sekund. • Skladbu pozastavíte stisknutím tlačítka „ ⏻ “. Chcete-li v přehrávání pokračovat, tlačítko znovu stiskněte. • Dvojitým stisknutím tlačítka „ ⏻ “ můžete procházet možnosti barev světel LED. Po zobrazení všech možností barev se světla LED automaticky vypnou. • Chcete-li reproduktor vypnout, stiskněte a podržte tlačítko „ ⏻ “ přibližně po dobu 3 sekund.

REŽIM BLUETOOTH

KROK 1: Jakmile je reproduktor zapnutý, kontrolka LED modře bliká na znamení, že je reproduktor připraven ke spárování se zařízením s podporou Bluetooth.
KROK 2: Vyhledejte reproduktor pomocí zařízení s podporou Bluetooth. Vyberte „EE4938“ a proveďte spárování. Po navázání spojení reproduktor přehraje tón na znamení, že jsou zařízení spárovaná.
KROK 3: Chcete-li od reproduktoru odpojit nebo odebrat zařízení s podporou Bluetooth, vypněte funkci Bluetooth na kompatibilním zařízení. Reproduktor lze nyní spárovat s novým kompatibilním zařízením.
POZNÁMKA: Po připojení lze hlasitost ovládat pomocí příslušných ovládacích prvků na zařízení s podporou Bluetooth.

ODSTRAŇOVÁNÍ PROBLÉMŮ

Reproduktor nemá napájení. • Reproduktor je vybitý. • Nabijte reproduktor podle pokynů v části „Nabíjení baterie“.
Reproduktor nevydává žádný zvuk. • Úroveň hlasitosti je nastavena příliš nízko. • Zkontrolujte, zda je úroveň hlasitosti nastavena na slyšitelnou úroveň a odpovídajícím způsobem ji nastavte. • Postupujte podle pokynů v části „Režim Bluetooth“.
S reproduktorem nelze spárovat zařízení Bluetooth. • Zařízení Bluetooth není s reproduktorem kompatibilní. • Ujistěte se, že je zařízení Bluetooth kompatibilní s reproduktorem a že je zapnuta funkce Bluetooth.

SPECIFIKACE

Kód výrobku: EE4938PRIUK
Verze Bluetooth: 5.0
Bezdrátový dosah: 25 m*
Výkon reproduktoru: 10 W
Zdroj napájení: 5 V ⎓
Pracovní napětí: 3,7 V
Nabíjecí baterie: 2200 mAh
Frekvenční odezva: 80 Hz–18 kHz
Provozní frekvence: 2,4 GHz
Max. RF výstup: < 6 dBm
* Účinný dosah může být v důsledku výskytu překážek mezi připojenými zařízeními nižší.

SK

Pokyny si odložte pre nahliadnutie v budúcnosti.

BEZPEČNOSTNÉ POKYNY

Pri používaní elektrických výrobkov sa vždy musia dodržiavať základné bezpečnostné opatrenia. • Výrobok a jeho príslušenstvo uchovávajte mimo dosahu detí. • Malé časti uchovávajte mimo dosahu detí, pretože môžu predstavovať nebezpečenstvo udusenia. • Je potrebné dohliadnuť na to, aby sa deti do 8 rokov s výrobkom nehrali. • Tento výrobok nie je hračka. • Tento výrobok neobsahuje žiadne diely, ktorých údržbu môže vykonávať používateľ. V prípade, že výrobok a akékoľvek jeho príslušenstvo nefungujú správne alebo sú poškodené; jednotka by sa mala recyklovať. • Výrobok a jeho príslušenstvo uchovávajte mimo zdrojov tepla, priameho slnečného svetla, vlhkosti alebo ostrých hrán, ktoré by mohli spôsobiť poškodenie. • Dbajte na to, aby bol výrobok dobre vetraný. • V blízkosti výrobku nenechávajte žiadne predmety, ktoré by sa mohli poškodiť vplyvom magnetizmu (platobné karty a pod.). • Výrobok nepoužívajte na iné účely, než na ktoré je určený. • Nepoužívajte príslušenstvo, ktoré nie je dodávané spolu s výrobkom. • Do otvorov nevkladajte žiadne predmety. • Tento výrobok je určený len na domáce použitie. Nemal by sa používať na komerčné účely.

Hudbu nepočúvajte príliš hlasno po dlhú dobu, aby sa predišlo poškodeniu sluchu – môže to tiež poškodiť výrobok.
POZNÁMKA: Odporúča sa nepoužívať výrobok počas nabíjania, pretože to môže znížiť životnosť batérie.

BEZPEČNOSŤ BATÉRIE

Napájacie svorky sa nesmú skratovať. • V prípade úniku kvapaliny z batérie alebo z akumulátora dbajte na to, aby nedošlo k jej kontaktu s pokožkou alebo očami. V prípade kontaktu postihnuté miesto umyte veľkým množstvom vody a vyhľadajte lekársku pomoc. • Nepoužívajte články alebo batérie, ktoré nie sú určené na použitie s výrobkom. • Sekundárne články a batérie musia byť pred použitím nabité. Po dlhšej dobe skladovania môže byť potrebné články alebo batérie niekoľkokrát nabiť a vybiť, aby dosiahli maximálny výkon. • Batérie uchovávajte mimo dosahu detí. • Batérie nevhadzujte do ohňa. Sekundárne články alebo batérie nerozoberajte, neotvárajte ani neskartujte. • Články alebo batérie nevystavujte teplu alebo ohňu. • Batérie nedrvte, neprepichujte, nerozoberajte ani inak nepoškodzujte. • Neskladujte pri teplote vyššej ako 60 °C ani na priamom slnečnom svetle. • Batérie nevystavujte teplu ani ohňu, pretože by mohli explodovať. • Batérie nevystavujte mechanickým otrasom. • Vybité batérie nevyhadzujte do komunálneho odpadu. Po vybití batérií ich zaneste do miestnej recyklačnej stanice. Podrobnejšie informácie vám poskytnú miestne úrady. • Výrobok obsahuje nabíjateľnú lítium-iónovú batériu 3,7 V 2200 mAh (nie je možné ju vybrať).

LIKVIDÁCIA POUŽITÝCH BATÉRIÍ A ELEKTRICKÝCH A ELEKTRONICKÝCH ZARIADENÍ

Tento symbol na produkte, jeho batériách alebo obale znamená, že tento produkt a všetky batérie, ktoré sa v ňom nachádzajú, sa nesmú likvidovať s komunálnym odpadom. Namiesto toho je používateľ povinný odovzdať ich na príslušnom zbernom mieste na recykláciu batérií a elektrických a elektronických zariadení. Tento separovaný zber a recyklácia pomôžu zachovať prírodné zdroje a zabrániť potenciálnym negatívnym dôsledkom na ľudské zdravie a životné prostredie z dôvodu možnej prítomnosti nebezpečných látok v batériách a elektrických a elektronických zariadeniach, ktoré by mohli byť spôsobené nevhodnou likvidáciou. Ďalšie informácie o tom, kde možno batérie, elektrický a elektronický odpad odovzdať, získate na miestnom mestskom/obecnom úrade, u služby likvidácie komunálneho odpadu alebo u predajcu.

VYHLÁSENIE O ZHODE

UP Global Sourcing UK Ltd. týmto vyhlasuje, že tento výrobok je v súlade so základnými požiadavkami a ďalšími príslušnými ustanoveniami smernice 2014/53/EÚ.
Vyhlásenie o zhode možno konzultovať na adrese UP Global Sourcing UK Ltd., Victoria Street, Manchester OL9 0DD, Spojené kráľovstvo alebo na www.intempo.co.uk/declaration-letters.html. Číslo modelu: EE4938.

STAROSTLIVOSŤ A ÚDRŽBA

Reproduktor utrite jemnou handričkou, ktorá nezanecháva vlákna. • **Vyvarujte sa:** • použitia abrazívnych čistiacich prípravkov na čistenie reproduktora, vystavenia reproduktora príliš vysokým či nízkym teplotám, • pádu reproduktora, • rozoberaniu reproduktora, • likvidácie reproduktora spaľovaním, pretože môže dôjsť k výbuchu.

NÁVOD NA POUŽÍVANIE / NABÍJANIE BATÉRIE

Reproduktor má zabudovanú batériu 3,7 V s kapacitou 2200 mAh (neodnímateľnú). Pred prvým použitím sa odporúča batériu úplne nabiť; proces nabíjania trvá približne 5 hodín. • Koniec nabíjacieho kábla USB s konektorom Micro USB zapojte do nabíjacieho portu 5 V ⎓ na reproduktore a druhý koniec do kompatibilného portu USB. • Počas nabíjania indikátor LED svieti načerveno. Po plnom nabití batérie svetelný indikátor LED zhasne. • Oba konce USB nabíjacieho kábla odpojte a bezpečne ho odložte na budúce použitie.
** Maximálny čas prehrávania pri 20 % hlasitosti s vypnutou funkciou osvetlenia LED.

POUŽÍVANIE VEDRA NA ĽAD S REPRODUKTOROM BLUETOOTH® / ZÁKLADNÉ FUNKCIE

Turn on the speaker by pressing and holding ‘ ⏻ ’ for approx. 3 seconds. • Pause a track by pressing ‘ ⏻ ’; push it again to resume the track. • Press ‘ ⏻ ’ twice to cycle through the LED light colour options. The LED lights will automatically switch off after all of the colour options have been displayed. • Press and hold ‘ ⏻ ’ for approx. 3 seconds to turn the speaker off.

REŽIM BLUETOOTH

KROK 1: Po zapnutí reproduktora svetelný indikátor LED začne blikať namodro, čo indikuje, že je reproduktor pripravený na párovanie so zariadením kompatibilným s rozhraním Bluetooth.
2. KROK: Vyhľadajte reproduktor pomocou zariadenia kompatibilného s rozhraním Bluetooth. Vyberte „EE4938“ na spárovanie. Po pripojení reproduktor prehrá tón, ktorý signalizuje, že zariadenia sú spárované.
3. KROK: Ak chcete zrušiť spárovanie alebo odpojiť kompatibilné zariadenie Bluetooth od reproduktora, vypnite funkciu Bluetooth na kompatibilnom zariadení. Teraz je reproduktor možné spárovať s novým kompatibilným zariadením.

RIEŠENIE PROBLÉMOV

Reproduktor sa nezapne. • Reproduktor sa vybil. • Reproduktor nabite podľa pokynov v časti nazvanej „Nabíjanie batérie“.
Reproduktor nevydáva zvuk. • Hlasitosť je nastavená na príliš nízku úroveň. • Skontrolujte, či je úroveň hlasitosti nastavená na počuteľnú úroveň, a vhodne ju upravte. • Dodržiavajte pokyny uvedené v časti nazvanej „Režim Bluetooth“.
Zariadenie Bluetooth nie je možné spárovať s reproduktorom. • Zariadenie Bluetooth nie je kompatibilné s reproduktorom. • Skontrolujte, či je zariadenie Bluetooth kompatibilné s reproduktorom a či je zapnutá funkcia Bluetooth.

TECHNICKÉ ÚDAJE

Kód výrobku: EE4938PRIUK
Verzia Bluetooth: 5.0
Rozsah bezdrôtového pripojenia: 25 m*
Výstup reproduktora: 10 W
Napájanie: 5 V ⎓
Pracovné napätie: 3,7 V
Nabíjateľná batéria: 2 200 mAh
Frekvenčná odozva: 80 Hz–18 kHz
Prevádzková frekvencia: 2,4 GHz
Max. RF výstup: <6 dBm
*Rozsah účinnosti môže byť znížený kvôli prítomnosti prekážok medzi pripojenými zariadeniami.

EL

Φυλάξτε τις οδηγίες για μελλοντική αναφορά.

ΟΔΗΓΙΕΣ ΑΣΦΑΛΕΙΑΣ

Κατά τη χρήση ηλεκτρικών συσκευών, θα πρέπει να τηρούνται πάντα οι βασικές προφυλάξεις ασφαλείας. • Διατηρείτε το προϊόν και τα αξεσουάρ του σε μέρος που δεν προσεγγίζουν τα παιδιά. • Κρατήστε τα μικρά εξαρτήματα μακριά από παιδιά, καθώς υπάρχει κίνδυνος πνιγμού. • Τα παιδιά κάτω των 8 ετών θα πρέπει να επιβλέπονται, για να διασφαλιστεί ότι δεν παίζουν με το προϊόν. • Αυτό το προϊόν δεν είναι παιχνίδι. • Το προϊόν αυτό δεν περιέχει εξαρτήματα που μπορούν να επισκευαστούν από τον χρήστη. Εάν το προϊόν και οποιοδήποτε από τα αξεσουάρ του παρουσιάσουν δυσλειτουργία ή βλάβη, η μονάδα θα πρέπει να ανακυκλωθεί. • Κρατήστε το προϊόν και τα αξεσουάρ του μακριά από πηγές θερμότητας, άμεση ηλιακή ακτινοβολία, υγρασία ή αιχμηρές άκρες που θα μπορούσαν να προκαλέσουν ζημιά. • Βεβαιωθείτε ότι το προϊόν αερίζεται καλά. • Μην αφήνετε αντικείμενα ευαίσθητα στον μαγνητισμό (κάρτες μετρητών κ.λπ.) κοντά στο προϊόν. • Μην χρησιμοποιείτε το προϊόν για άλλο σκοπό εκτός από τον προβλεπόμενο. • Μην χρησιμοποιείτε άλλα αξεσουάρ εκτός από αυτά που παρέχονται.
Μην τοποθετείτε αντικείμενα στα ανοίγματα. • Αυτό το προϊόν προορίζεται μόνο για οικιακή χρήση. Δεν πρέπει να χρησιμοποιείται για εμπορικούς σκοπούς.

Για να αποφύγετε πιθανή βλάβη στην ακοή σας, μην ακούτε σε υψηλά επίπεδα έντασης ήχου για μεγάλα χρονικά διαστήματα, καθώς μπορεί επίσης να προκληθεί βλάβη στο προϊόν.
ΣΗΜΕΙΩΣΗ: Συνιστάται να μην χρησιμοποιείτε το προϊόν κατά τη φόρτιση, καθώς αυτό θα μπορούσε να μειώσει τη διάρκεια ζωής της μπαταρίας.

ΑΣΦΑΛΕΙΑ ΜΠΑΤΑΡΙΑΣ

Τα τερματικά τροφοδοσίας δεν πρέπει να βραχυκυκλώνονται. • Σε περίπτωση διαρροής της μπαταρίας και των κυψελών, μην αφήσετε το υγρό να έρθει σε επαφή με το δέρμα ή τα μάτια. Σε περίπτωση που έρθει σε επαφή, πλύνετε την περιοχή με άφθονη ποσότητα νερού και συμβουλευτείτε τον γιατρό σας. • Μην χρησιμοποιείτε κυψέλες ή μπαταρίες που δεν έχουν σχεδιαστεί για χρήση με το προϊόν. • Οι δευτερεύουσες κυψέλες και οι μπαταρίες πρέπει να φορτίζονται πριν τη χρήση. Μετά από παρατεταμένες περιόδους αποθήκευσης, μπορεί να χρειαστεί να φορτίσετε και να αποφορτίσετε τις κυψέλες ή τις μπαταρίες αρκετές φορές για να επιτύχετε μέγιστη απόδοση. • Διατηρείτε τις μπαταρίες μακριά από παιδιά. • Μην απορρίπτετε τις μπαταρίες σε φωτιά. • Μην αποσυναρμολογείτε, ανοίγετε ή τεμαχίζετε δευτερεύουσες κυψέλες ή μπαταρίες. • Μην εκθέτετε τις κυψέλες ή τις μπαταρίες σε θερμότητα ή φωτιά. • Μην συνθλίβετε, τρυπάτε, αποσυναρμολογείτε ή καταστρέφετε με οποιονδήποτε τρόπο τις μπαταρίες. • Μην φυλάσσετε σε θερμοκρασία μεγαλύτερη των 60 °C. • Αποφύγετε την αποθήκευση σε άμεσο ηλιακό ακτινοβολία. • Μην εκθέτετε τις μπαταρίες σε θερμότητα ή φωτιά, καθώς μπορεί να προκληθεί έκρηξη. • Μην υποβάλετε τις μπαταρίες σε μηχανικούς κραδασμούς. • Μην απορρίπτετε τις εξαντλημένες μπαταρίες στα οικιακά απορρίμματα. • Αφού εξαντληθούν οι μπαταρίες, απορρίψτε τη μονάδα σε έναν τοπικό σταθμό ανακύκλωσης. Επικοινωνήστε με τα γραφεία τοπικής αυτοδιοίκησης για περισσότερες λεπτομέρειες. • Αυτό το προϊόν διαθέτει επαναφορτιζόμενη μπαταρία ιόντων λιθίου 3,7 V 2200 mAh (μη αφαιρούμενη).

ΑΠΟΡΡΙΨΗ ΑΠΟΒΛΗΤΩΝ ΜΠΑΤΑΡΙΩΝ ΚΑΙ ΗΛΕΚΤΡΙΚΟΥ ΚΑΙ ΗΛΕΚΤΡΟΝΙΚΟΥ ΕΞΟΠΛΙΣΜΟΥ

Αυτό το σύμβολο στο προϊόν, στις μπαταρίες ή στη συσκευασία του σημαίνει ότι το προϊόν και οι μπαταρίες που περιέχει δεν πρέπει να απορρίπτονται μαζί με τα οικιακά απορρίμματα. Αντιθέτως, αποτελεί ευθύνη του χρήστη να το παραδώσει σε ένα κατάλληλο σημείο συλλογής για την ανακύκλωση μπαταριών και ηλεκτρικού και ηλεκτρονικού εξοπλισμού. Αυτό το ξεχωριστό σημείο συλλογής και ανακύκλωσης βοηθά στη διαφύλαξη των φυσικών πόρων και στην πρόληψη πιθανών αρνητικών συνεπειών για την ανθρώπινη υγεία και το περιβάλλον, λόγω της πιθανής παρουσίας επικίνδυνων ουσιών στις μπαταρίες και τον ηλεκτρικό και ηλεκτρονικό εξοπλισμό, οι οποίες μπορεί να προκύψουν σε περίπτωση ακατάλληλης απόρριψης. Για περισσότερες πληροφορίες σχετικά με το πού να απορρίψετε τις μπαταρίες, τα ηλεκτρικά και ηλεκτρονικά απόβλητα, επικοινωνήστε με το τοπικό γραφείο/δήμο, την υπηρεσία διάθεσης οικιακών απορριμμάτων ή το κατάστημα λιανικής.

ΔΗΛΩΣΗ ΣΥΜΜΟΡΦΩΣΗΣ

Με το παρόν, η UP Global Sourcing UK Ltd. δηλώνει ότι αυτό το προϊόν συμμορφώνεται με τις βασικές απαιτήσεις και άλλες διατάξεις της οδηγίας 2014/53/ΕΕ. Για τη δήλωση συμμόρφωσης μπορείτε να συμβουλευτείτε την UP Global Sourcing UK Ltd., Victoria Street, Manchester OL9 0DD. Η.Β. ή την ιστοσελίδα www.intempo.co.uk/declaration-letters.html. Αρ. μοντέλου: EE4938.

ΦΡΟΝΤΙΔΑ ΚΑΙ ΣΥΝΤΗΡΗΣΗ

Σκουπίστε το ηχείο με ένα μαλακό πανί που δεν αφήνει χνούδι. • **Μην:** • Χρησιμοποιείτε διαβρωτικά καθαριστικά για να καθαρίσετε το ηχείο. • Εκθέτετε το ηχείο σε εξαιρετικά υψηλές ή χαμηλές θερμοκρασίες. • Ρίξετε το ηχείο. • Προσπαθήσετε να αποσυναρμολογήσετε το ηχείο. • Μην απορρίψετε το ηχείο σε φωτιά, καθώς θα προκληθεί έκρηξη.

ΟΔΗΓΙΕΣ ΧΡΗΣΗΣ / ΦΟΡΤΙΣΗ ΜΠΑΤΑΡΙΑΣ

Το ηχείο διαθέτει μπαταρία 3,7 V 2200 mAh (μη αφαιρούμενη). Συνιστάται η μπαταρία να είναι πλήρως φορτισμένη πριν από την πρώτη χρήση. Αυτό θα διαρκέσει περίπου 5 ώρες. • Συνδέστε το άκρο micro USB του καλωδίου φόρτισης USB στη θύρα φόρτισης 5 V ⎓ στο ηχείο και το άλλο άκρο σε μια συμβατή θύρα USB. • Κατά τη φόρτιση, η ενδεικτική λυχνία LED θα ανάψει με κόκκινο χρώμα. Μόλις η μπαταρία φορτιστεί πλήρως, η ενδεικτική λυχνία LED θα σβήσει. • Αποσυνδέστε προσεκτικά και τα δύο άκρα του καλωδίου φόρτισης USB και αποθηκεύστε το με ασφάλεια για μελλοντική χρήση.
** Μέγιστος χρόνος αναπαραγωγής βάσει της έντασης ήχου 20 % με απενεργοποιημένη τη λειτουργία λυχνίας LED.

ΧΡΗΣΗ ΤΟΥ ΠΑΓΟΔΟΧΕΙΟΥ ΜΕ ΗΧΕΙΟ BLUETOOTH® / ΒΑΣΙΚΗ ΛΕΙΤΟΥΡΓΙΑ

Ενεργοποιήστε το ηχείο πατώντας παρατεταμένα το κουμπί « ⏻ » για περίπου 3 δευτερόλεπτα. • Διακόψτε ένα κομμάτι πατώντας το κουμπί « ⏻ ». Πατήστε το ξανά για να συνεχίσει η αναπαραγωγή του κομματιού. • Πατήστε δύο φορές το κουμπί « ⏻ » για να περιηγηθείτε στις επιλογές χρώματος της λυχνίας LED. Οι λυχνίες LED θα σβήσουν αυτόματα μετά την εμφάνιση όλων των επιλογών χρώματος. • Πατήστε παρατεταμένα το κουμπί « ⏻ » για περίπου 3 δευτερόλεπτα για να απενεργοποιήσετε το ηχείο.

ΛΕΙΤΟΥΡΓΙΑ BLUETOOTH

ΒΗΜΑ 1: Μόλις ενεργοποιηθεί το ηχείο, η ενδεικτική λυχνία LED θα αναβοσβήσει για να υποδείξει ότι το ηχείο είναι έτοιμο για σύζευξη με μια συσκευή συμβατή με Bluetooth.
ΒΗΜΑ 2: Αναζητήστε το ηχείο χρησιμοποιώντας μια συσκευή συμβατή με Bluetooth. Επιλέξτε "EE4938" για σύζευξη. Μετά την πραγματοποίηση μιας σύνδεσης, θα ακουστεί ένας ήχος από το ηχείο που υποδεικνύει ότι οι συσκευές έχουν συζευχθεί.
ΒΗΜΑ 3: Για να καταργήσετε τη σύζευξη ή να καταργήσετε μια συσκευή συμβατή με Bluetooth από το ηχείο, απενεργοποιήστε τη λειτουργία Bluetooth στη συμβατή συσκευή. Το ηχείο μπορεί τώρα να συζευχθεί με μια νέα συμβατή συσκευή.
ΣΗΜΕΙΩΣΗ: Μόλις πραγματοποιηθεί η σύνδεση, η ένταση ήχου μπορεί να ελεγχθεί χρησιμοποιώντας τα αντίστοιχα χειριστήρια στη συσκευή συμβατή με Bluetooth.

ΑΝΤΙΜΕΤΩΠΙΣΗ ΠΡΟΒΛΗΜΑΤΩΝ

Το ηχείο δεν τροφοδοτείται με ρεύμα. • Το ηχείο έχει αποφορτιστεί. • Φορτίστε το ηχείο ακολουθώντας τις οδηγίες στην ενότητα με τίτλο «Φόρτιση της μπαταρίας».
Το ηχείο δεν έχει ήχο. • Η στάθμη έντασης ήχου έχει ρυθμιστεί πολύ χαμηλά. • Βεβαιωθείτε ότι η ένταση ήχου έχει ρυθμιστεί για να ακούγεται και ρυθμίστε τη ανάλογα. • Ακολουθήστε τις οδηγίες στην ενότητα με τίτλο «Λειτουργία Bluetooth».
Δεν είναι δυνατή η σύζευξη της συσκευής Bluetooth με το ηχείο. • Η συσκευή Bluetooth δεν είναι συμβατή με το ηχείο. • Βεβαιωθείτε ότι η συσκευή Bluetooth είναι συμβατή με το ηχείο και ότι η λειτουργία Bluetooth είναι ενεργοποιημένη.

ΠΡΟΔΙΑΓΡΑΦΕΣ

Κωδικός προϊόντος: EE4938PRIUK
Έκδοση Bluetooth: 5.0
Ασύρματη εμβέλεια: 25 m*
Έξοδος ηχείου: 10 W
Τροφοδοσία: 5 V ⎓
Τάση λειτουργίας: 3,7 V
Επαναφορτιζόμενη μπαταρία: 2200 mAh
Απόκριση συχνότητας: 80 Hz–18 kHz
Συχνότητα λειτουργίας: 2,4GHz
Μέγ. ισχύς RF: < 6 dBm
*Η ωφέλιμη εμβέλεια ενδέχεται να μειωθεί λόγω της παρουσίας εμποδίων μεταξύ των συνδεδεμένων συσκευών.

HU

Tartsa meg ezt az útmutatót későbbi használatra.

BIZTONSÁGI ELŐÍRÁSOK

Elektromos termékek használata közben mindig be kell tartani az alapvető biztonsági óvintézkedéseket. • Tartsa a terméket és annak tartozékait gyermekektől elzárt helyen. • Az apró alkatrészek fulladásveszélyt jelenthetnek, ezért gyermekek elől elzárva tartandók. • A 8 éven aluli gyermekek esetében felügyelettel gondoskodjon arról, hogy ne játszhassanak a termékkel. • Ez a termék nem játék. • A termék nem tartalmaz a felhasználó által javítható alkatrészeket. Amennyiben a készülék és annak bármely tartozéka meghibásodik vagy megsérül, a terméket újra kell hasznosítani. • Tartsa távol a terméket és annak tartozékait hőforrástól, közvetlen napfénytől, nedvességtől és éles szélektől, amelyek károsíthatják azt. • Gondoskodjon a termék megfelelő szellőzéséről. • Ne hagyjon a termék közelében mágnesességre érzékeny tárgyakat (pl. bankkártyát). • A terméket kizárólag rendeltetésszerűen használja. • A mellékelt tartozékokon kívül ne használjon semmilyen más tartozékot. • Ne helyezzen semmilyen tárgyat a termék nyílásaiba. • Ez a termék kizárólag háztartási célú használatra szolgál. Kereskedelmi célra nem használható.

Az esetleges halláskárosodás elkerülése érdekében hosszabb időtartamon át ne használja a terméket nagy hangerővel – ez a terméket is károsíthatja.
MEGJEGYZÉS: A terméket nem javasolt töltés közben használni, ez ugyanis csökkentheti az akkumulátor élettartamát.

AKKUMULÁTORBIZTONSÁG

A dugvillákat tilos rövidre zárni. • Az akkumulátor és a telep szivárgása esetén ügyeljen arra, hogy a folyadék ne kerüljön a bőrére vagy a szemébe. Ha érintkezett a folyadékkal, bőséges vízzel mossa le az érintett területet, és forduljon orvoshoz. • Ne használjon olyan telepet vagy akkumulátort, amelyet nem a termékkel való használatra terveztek. • A másodlagos telepeket és akkumulátorokat használat előtt fel kell tölteni. Hosszabb ideig tartó tárolás esetén előfordulhat, hogy a maximális teljesítmény eléréséhez többször is fel kell töltenie és le kell merítenie a telepeket vagy akkumulátorokat. • Az akkumulátort tartsa gyermekektől elzárva. • Az akkumulátort ne dobja tűzbe. • A másodlagos telepeket vagy akkumulátorokat ne szerelje szét, ne nyissa fel és ne roncsolja szét. • A telepeket vagy akkumulátorokat ne tegye ki hő vagy tűz hatásának. • Az akkumulátort ne törje össze, ne lyukassza ki, ne szerelje szét, illetve ne károsítsa semmilyen más módon. • Ne tárolja 60 °C fölötti hőmérsékleten. • Ne tárolja közvetlen napfénynek kitett helyen. • Az akkumulátort ne tegye ki hőnek vagy tűznek, mert felrobbanhatnak. • Az akkumulátort ne tegye ki mechanikai ütésnek. • A tönkrement akkumulátort ne dobja a háztartási hulladékba. • Ha az akkumulátor tönkrement, adja le a terméket egy újrahasznosító állomáson. További részletekért forduljon a helyi önkormányzati irodához. • A termék egy 3,7 V-os/2200 mAh-s (nem eltávolítható) tölthető lítiumion-akkumulátorral rendelkezik.

HULLADÉKAKKUMULÁTOROK, VALAMINT ELEKTROMOS ÉS ELEKTRONIKUS BERENDEZÉSEK ÁRTALMATLANÍTÁSA

Ha a terméken, az akkumulátoron vagy a csomagoláson ezt a szimbólumot látja, a terméket és annak akkumulátorát tilos a háztartási hulladékba dobni. A felhasználó felelőssége, hogy az akkumulátorokat, valamint az elektromos és elektronikus berendezéseket az újrahasznosításukra alkalmas gyűjtőponton helyezzék el. A szelektív hulladékgyűjtéssel és újrahasznosítással megóvhatók a természetes erőforrások, és megakadályozhatók az akkumulátorokban, valamint az elektromos és elektronikus berendezésekben esetlegesen előforduló, az emberi egészségre és a környezetre káros anyagok negatív hatásai, amelyeket a nem megfelelő ártalmatlanítás okoz. Az akkumulátorok, valamint az elektromos és elektronikus berendezések ártalmatlanításáról további információért vegye fel a kapcsolatot a helyi önkormányzattal, a háztartási hulladékkezelővel vagy a kiskereskedővel.

MEGFELELŐSÉGI NYILATKOZAT

A UP Global Sourcing UK Ltd. ezúton kijelenti, hogy a jelen termék megfelel a 2014/53/EU irányelv alapvető követelményeinek és egyéb rendelkezéseinek. A megfelelőségi nyilatkozat a következő címen tekinthető meg: UP Global Sourcing UK Ltd., Victoria Street, Manchester OL9 0DD. Egyesült Királyság, illetve a www.intempo.co.uk/declaration-letters.html weboldalon. Típusszám: EE4938.

ÁPOLÁS ÉS KARBANTARTÁS

Törölje át a hangszórót egy puha, szöszmentes ruhával. • **Ne tegye:** • A hangszóró tisztításához ne használjon dörzsölő hatású tisztítószert. • Ne tegye ki a hangszórót rendkívül magas vagy alacsony hőmérsékletnek. • Ne ejtse le a hangszórót. • Ne próbálja meg szétszerelni a hangszórót. • Ne dobja a hangszórót tűzbe, mivel ez robbanást eredményezhet.

HASZNÁLATI ÚTMUTATÓ / AZ AKKUMULÁTOR FELTÖLTÉSE

A hangszóró egy 3,7 V-os/2200 mAh-s (nem eltávolítható) akkumulátorral rendelkezik. Az első használat előtt ajánlott teljesen feltölteni az akkumulátort; ez körülbelül 5 órát vesz igénybe. • Csatlakoztassa az USB-töltőkábel micro USB-s végét a hangszórón lévő 5 V-os ⎓ töltőporthoz, a másik végét pedig egy kompatibilis USB-porthoz. • Töltés közben a LED-es jelzőfény pirosan világít. Ha az akkumulátor teljesen feltöltődött, a LED-es jelzőfény kikapcsol. • Óvatosan húzza ki az USB-töltőkábel mindkét végét, és tegye biztonságos helyre a későbbi használathoz.
** Maximális lejátszási idő 20%-os hangerőszint és kikapcsolt LED-es jelzőfény mellett.

A BLUETOOTH-OS JEGES VÖDÖR HASZNÁLATA® HANGSZÓRÓ / ALAPVETŐ FUNKCIÓK

Tartsa lenyomva kb. 3 másodpercig az „ ⏻ ” gombot a hangszóró bekapcsolásához. • A zeneszám lejátszásának szüneteltetéséhez nyomja meg az „ ⏻ ” gombot; a zeneszám lejátszásának folytatásához nyomja meg újra. • Nyomja meg kétszer az „ ⏻ ” gombot a LED-fény színopcióinak léptetéséhez. Miután az összes színopció megjelenítésre került, a LED-fények automatikusan kikapcsolnak. • Tartsa lenyomva kb. 3 másodpercig az „ ⏻ ” gombot a hangszóró kikapcsolásához.

BLUETOOTH-ÜZEMMÓD

1. LÉPÉS: Amint bekapcsolta a hangszórót, a LED-es jelzőfény kéken villogni fog, jelezve, hogy a hangszóró készen áll a Bluetooth-kompatibilis készülékkel való párosításra.
2. LÉPÉS: Keresse meg a hangszórót egy Bluetooth-kompatibilis készülékkel. Válassza ki az „EE4938” eszközt, és párosítsa. Ha létrejött a kapcsolat, a hangszóró hangjelzéssel jelzi, hogy a készülékek párosítva vannak.
3. LÉPÉS: A Bluetooth-kompatibilis készülékkel való párosítás megszüntetéséhez vagy a készülék eltávolításához kapcsolja ki a készüléken a Bluetooth-funkciót. A hangszóró most már párosítható egy új kompatibilis készülékkel.

HIBAELHÁRÍTÁS

A hangszóró nem kapcsol be. • A hangszóró lemerült. • Töltse fel a hangszórót „Az akkumulátor feltöltése” című részben leírt utasításoknak megfelelően.
A hangszórónak nincs hangja. • A hangerő túl halkra van állítva. • Ellenőrizze, hogy a hangerő hallható szintre van-e állítva, és ennek megfelelően állítsa be. • Kövesse a „Bluetooth-üzemmód” című részben található utasításokat.
Nem sikerül az egyik Bluetooth-eszköz párosítása a hangszóróval. • A Bluetooth-készülék nem kompatibilis a hangszóróval. • Ellenőrizze, hogy a Bluetooth-készülék kompatibilis-e a hangszóróval, és hogy be van-e kapcsolva a Bluetooth-funkció.

MŰSZAKI ADATOK

Termékkód: EE4938PRIUK
Bluetooth-os verzió: 5.0
Vezeték nélküli tartomány: 25 m*
Hangszóró teljesítménye: 10 W
Tápellátás: 5 V ⎓
Üzemi feszültség: 3,7 V
Tölthető akkumulátor: 2200 mAh
Frekvenciaátvitel: 80 Hz–18 kHz
Működési frekvencia: 2,4 GHz
Max. RF-kimenet: < 6 dBm
*A hatótávolságot a csatlakoztatott eszközök közti akadályok csökkenthetik.

RO

Păstrați instrucțiunile pentru consultare viitoare.

INSTRUCȚIUNI PRIVIND SIGURANȚA

Când folosiți produse electrice, respectați întotdeauna măsurile de precauție de bază. • A nu se lăsa produsul și accesoriile acestuia la îndemâna copiilor. • A nu se lăsa piesele mici la îndemâna copiilor, deoarece acestea pot reprezenta pericol de înecare. • Copiii cu vârsta sub 8 ani trebuie supravegheați pentru a vă asigura că nu se joacă cu produsul. • Acest produs nu este o jucărie. • Acest produs nu conține piese care pot fi reparate de către utilizator. Dacă produsul și oricare dintre accesoriile sale nu funcționează corect sau sunt defecte, unitatea trebuie să fie reciclată. • Nu expuneți produsul și accesoriile acestuia la surse de căldură, lumina directă a soarelui, umiditate sau muchii ascuțite care ar putea cauza deteriorări. • Asigurați-vă că produsul este bine ventilat. • Nu lăsați în apropierea produsului obiecte ce favorizează magnetismul (cărți de credit etc.). • Nu utilizați produsul în alt scop decât cel destinat. • Nu utilizați alte accesorii decât cele furnizate.
Nu introduceți obiecte în niciuna dintre deschizături. • Acest produs este destinat exclusiv uzului casnic. Nu trebuie folosit în scopuri comerciale.

Pentru a preveni posibile leziuni ale auzului, nu ascultați cu un nivel ridicat al volumului pentru perioade îndelungate de timp; în caz contrar, puteți deteriora și produsul.
NOTĂ: Nu recomandăm utilizarea produsului în timpul încărcării deoarece ar putea reduce durata de viață a bateriei.

SIGURANȚA BATERIEI

Bornele de alimentare nu trebuie scurtcircuitate. • În cazul în care bateriile sau celulele prezintă scurgeri, nu permiteți contactul lichidului cu pielea sau ochii. În caz de contact, spălați zona afectată cu o cantitate abundentă de apă și cereți sfatul medicului. • Nu utilizați baterii sau celule care nu sunt proiectate pentru utilizare cu acest produs. • Bateriile și celulele secundare trebuie să fie încărcate înainte de utilizare. După perioade îndelungate de depozitare, poate fi necesară încărcarea și descărcarea bateriilor și celulelor de câteva ori pentru a obține performanță maximă. • A nu se lăsa bateriile la îndemâna copiilor. Nu aruncați bateriile în foc. • Nu demontați, deschideți sau sfărâmați bateriile sau celulele secundare. • Nu expuneți bateriile sau celulele la căldură sau foc. • Nu deformați, străpungeți, demontați sau deteriorați în orice alt mod bateriile. • Nu depozitați la temperaturi mai mari de 60 °C. • Evitați depozitarea în lumina directă a soarelui. • Nu expuneți bateriile la căldură sau foc, deoarece pot exploda. • Nu supuneți bateriile la șoc mecanic. • Nu eliminați bateriile descărcate împreună cu gunoiul menajer. • După ce bateriile s-au descărcat, eliminați unitatea la un centru local de reciclare. Contactați autoritățile guvernamentale locale pentru detalii suplimentare. • Acest produs este echipat cu o baterie litiu-ion reîncărcabilă de 3,7 V 2200 mAh (nedetașabilă).

ELIMINAREA BATERIILOR UZATE ȘI A DEȘEURILOR DE ECHIPAMENTE ELECTRICE ȘI ELECTRONICE

Acest simbol de pe produs, de pe bateriile acestuia sau de pe ambalajul său înseamnă că acest produs și orice baterii pe care le conține nu trebuie aruncate împreună cu gunoiul menajer. În schimb, este responsabilitatea utilizatorului să predea acest produs și orice baterii unui punct de colectare corespunzător pentru reciclarea bateriilor și a echipamentelor electrice și electronice. Această colectare separată și reciclare va contribui la conservarea resurselor naturale și la prevenirea consecințelor potențial negative asupra sănătății umane și a mediului din cauza prezenței posibile a substanțelor periculoase în baterii și echipamente electrice și electronice, care ar putea fi cauzate de eliminarea necorespunzătoare. Pentru mai multe informații despre cum să predați bateriile uzate și deșeurile electrice și electronice, contactați biroul local al orașului/municipalității, serviciul de eliminare a deșeurilor menajere sau comerciantul cu amănuntul.

DECLARAȚIE DE CONFORMITATE

UP Global Sourcing UK Ltd. declară prin prezenta faptul că acest produs este conform cu cerințele esențiale și alte dispoziții ale directivei 2014/53/UE.
Declarația de conformitate poate fi consultată la UP Global Sourcing UK Ltd., Victoria Street, Manchester OL9 0DD. UK sau pe www.intempo.co.uk/declaration-letters.html. Nr. model: EE4938.

ÎNGRIJIRE ȘI ÎNTREȚINERE

Ștergeți boxa cu o cârpă moale, care nu lasă scame. • **Nu:** • Utilizați solvenți de curățare abrazivi pentru a curăța boxa. • Expuneți boxa la temperaturi extrem de ridicate sau scăzute. • Scăpați pe jos boxa. • Încercați să dezasamblați boxa. • Eliminați boxa în foc deoarece poate exploda.

INSTRUCȚIUNI DE UTILIZARE / ÎNCĂRCAREA BATERIEI

Boxa este echipată cu o baterie de 3,7 V 2200 mAh (nedetașabilă). Se recomandă încărcarea completă a bateriei înainte de prima utilizare; acest proces durează aprox. 5 ore. • Conectați capătul micro USB al cablului de încărcare USB la portul de încărcare de 5 V ⎓ de pe boxă și celălalt capăt la un port USB compatibil. • În timpul încărcării, LED-ul indicator va lumina în roșu. După ce bateria s-a încărcat complet, LED-ul indicator se va stinge.
Deconectați cu atenție ambele capete ale cablului de încărcare USB și depozitați-l în siguranță pentru utilizare viitoare.
** Durată maximă de redare la 20 % volum cu funcția de lumină cu LED dezactivată.

UTILIZAREA FRAPIEREI CU BOXĂ BLUETOOTH® / FUNCȚII DE BAZĂ

Porniți boxa apăsând și menținând apăsat butonul „ ⏻ ” timp de aprox. 3 secunde. • Puneți pe pauză o piesă apăsând butonul „ ⏻ ”; apăsați-l din nou pentru a relua redarea piesei. • Apăsați butonul „ ⏻ ” de două ori pentru a derula prin opțiunile de culoare ale LED-ului indicator. LED-ul indicator se va stinge automat după ce au fost afișate toate opțiunile de culoare. • Apăsați și mențineți apăsat butonul „ ⏻ ” timp de aprox. 3 secunde pentru a opri boxa.

MOD BLUETOOTH

PASUL 1: După ce boxa a fost pornită, LED-ul indicator va lumina intermitent în albastru pentru a semnaliza că boxa este pregătită pentru a fi asociată cu un dispozitiv compatibil cu Bluetooth.
PASUL 2: Căutați boxa folosind un dispozitiv compatibil cu Bluetooth. Selectați „EE4938” și porniți asocierea. După ce conexiunea s-a realizat, boxa va emite un semnal pentru a anunța că dispozitivele sunt asociate.
PASUL 3: Pentru a anula asocierea sau a elimina un dispozitiv compatibil cu Bluetooth de la boxă, opriți funcția Bluetooth de pe dispozitivul compatibil. Boxa poate fi asociată acum cu un nou dispozitiv compatibil.

DEPANARE

Boxa nu pornește. • Boxa are bateria descărcată. • Încărcați boxa urmând instrucțiunile din secțiunea intitulată „Încărcarea bateriei”.
Boxa nu are sunet. • Nivelul volumului este setat prea mic. • Verificați ca nivelul volumului să fie setat la un nivel audibil și reglați corespunzător. • Urmați instrucțiunile din secțiunea intitulată „Mod Bluetooth”.
Imposibilitatea de a asocia un dispozitiv cu Bluetooth cu boxa. • Dispozitivul cu Bluetooth nu este compatibil cu boxa. • Verificați dacă dispozitivul cu Bluetooth este compatibil cu boxa și dacă funcția Bluetooth este pornită.

SPECIFICAȚII

Cod produs: EE4938PRIUK
Versiune Bluetooth: 5.0
Acoperire wireless: 25 m*
Putere boxă: 10 W
Alimentare electrică: 5 V ⎓
Tensiune de exploatare: 3,7 V
Baterie reîncărcabilă: 2200 mAh
Răspuns frecvență: 80 Hz–18 kHz
Frecvență de funcționare: 2,4 GHz
Putere RF maximă: < 6 dBm
*Raza de acoperire poate fi mai mică din cauza prezenței unor obstacole între dispozitivele conectate.

CA

Conserveu les instruccions per consultar-les més endavant.

INSTRUCCIONS DE SEGURETAT

Respecteu sempre les precaucions bàsiques de seguretat quan feu servir productes elèctrics. • Manteniu el producte i els accessoris fora de l'abast dels nens. • Manteniu les peces petites allunyades dels nens, ja que poden causar asfíxia. • Cal vigilar els menors de 8 anys per assegurar-se que no facin servir el producte per jugar. • Aquest producte no és una joguina. • No conté peces que pugui reparar l'usuari. Si el producte o algun dels accessoris no funciona correctament o es fa malbé, s'haurà de reciclar la unitat. • Manteniu el producte i els accessoris lluny de les fonts de calor, de la llum directa del sol, de la humitat i de les vores afilades que puguin fer-lo malbé. • Assegureu-vos que el producte estigui ben ventilat. • No deixeu objectes susceptibles al magnetisme (targetes, etc.) a prop del producte. • No feu servir el producte per a cap finalitat que no sigui la prevista. • No feu servir accessoris diferents dels inclosos. • No introduïu objectes en cap de les obertures. • Aquest producte està dissenyat exclusivament per a l'àmbit domèstic. No s'ha de fer servir amb finalitats comercials.

Per tal d'evitar danys auditius, no escolteu amb nivells alts de volum durant períodes llargs de temps. Aquesta conducta també podria fer malbé el producte.
NOTA: S'aconsella no fer servir el producte mentre es carrega, ja que podria escurçar-se la vida útil de la bateria.

SEGURETAT DE LES PILES I BATERIES

No es poden curtcircuitar els terminals d'alimentació. • Si hi ha fugues en una pila o bateria, no permeteu que el líquid entri en contacte amb els ulls o la pell. En cas de contacte, renteu l'àrea afectada amb una quantitat abundant d'aigua i aneu al metge. • No feu servir piles o bateries que no estiguin dissenyades per utilitzar-se amb el producte. • Les piles i bateries recarregables s'han de carregar abans de fer-les servir. Després d'un període llarg d'emmagatzematge, podria ser necessari carregar i descarregar les piles o les bateries unes quantes vegades per aconseguir el màxim rendiment. • Manteniu les piles i les bateries fora de l'abast dels nens. • No llenceu les piles i les bateries al foc. • No desmunteu, obriu ni destruïu les piles o bateries recarregables. • No exposeu les piles o les bateries al foc ni a l'escalfor. • No aixafeu, perforeu, desmunteu ni espatlleu de cap altra manera les piles i les bateries. • No l'emmagatzemeu a una temperatura superior als 60 °C. • Eviteu deixar-lo exposat a la llum directa del sol. • No exposeu les piles i les bateries a l'escalfor ni al foc, ja que podrien explotar. • No sotmeteu les piles i les bateries a impactes mecànics. • No elimineu les piles i les bateries esgotades amb els residus domèstics. • Quan s'esgotin les piles o les bateries, elimineu la unitat en un punt local de reciclatge proper. Per obtenir més informació, poseu-vos en contacte amb l'ajuntament municipal. • Aquest producte està equipat amb una bateria recarregable de liti i ió de 3,7 V i 2200 mAh (no extraïble).

ELIMINACIÓ DE PILES USADES I EQUIPS ELÈCTRICS I ELECTRÒNICS

Aquest símbol, que es troba al producte, a les piles o bateries o a l'envàs, significa que el producte i qualsevol pila o bateria que contingui no s'han d'eliminar juntament amb els residus domèstics. En comptes d'això, és responsabilitat de l'usuari llençar-los a un punt de recollida apte per al reciclatge de piles i equips elèctrics i electrònics. La recollida i el reciclatge per separat ajudaran a conservar els recursos naturals i a evitar possibles conseqüències negatives per a la salut humana i el medi ambient a causa de la possible contaminació amb substàncies perilloses que es troben a les piles i els equips elèctrics i electrònics deguda a una eliminació inadequada. Per obtenir més informació sobre on llençar les piles i els residus elèctrics i electrònics, poseu-vos en contacte amb l'oficina local de la ciutat o el municipi, el servei d'eliminació de residus domèstics o la botiga.

DECLARACIÓ DE CONFORMITAT

Amb aquest document, UP Global Sourcing UK Ltd. declara que aquest producte compleix els requisits essencials i la resta de disposicions de la directiva 2014/53/UE.
La declaració de conformitat es pot consultar mitjançant UP Global Sourcing UK Ltd., Victoria Street, Manchester OL9 0DD. Regne Unit o a www.intempo.co.uk/declaration-letters.html. Model núm.: EE4938.

CURA I MANTENIMENT

Netegeu l'altaveu amb un drap suau que no deixi pèls. • **No feu el següent:** • Fer servir dissolvents de neteja abrasius per netejar l'altaveu. • Exposar l'altaveu a temperatures extremadament altes o baixes. • Deixar caure l'altaveu a terra. • Intentar desmuntar l'altaveu. • Llençar l'altaveu al foc, ja que podria produir-se una explosió.

INSTRUCCIONS D'ÚS / CÀRREGA DE LA BATERIA

L'altaveu està equipat amb una bateria de 3,7 V i 2200 mAh (no extraïble). Es recomana carregar totalment la bateria abans de fer-la servir per primera vegada. Aquest procés trigarà aproximadament 5 hores. • Connecteu l'extrem micro USB del cable de càrrega USB al port de càrrega de 5 V ⎓ de l'altaveu i connecteu l'altre extrem a un port USB compatible. • Durant el procés de càrrega, l'indicador LED s'il·lumina en vermell. Quan la bateria està totalment carregada, l'indicador LED s'apaga. • Desconnecteu amb cura els dos extrems del cable de càrrega USB i deseu-lo en un lloc segur per fer-lo servir en el futur.
** Temps de reproducció màxim amb el volum al 20 % i la funció de llum LED desactivada.

COM FER SERVIR EL CUBELL DE GEL AMB ALTAVEU AMB BLUETOOTH® / FUNCIONS BÀSIQUES

Activeu l'altaveu mantenint premut el botó " ⏻ " durant 3 segons aproximadament. • Atureu una pista prement el botó " ⏻ "; torneu-lo a prémer per tornar-la a escoltar. • Premeu el botó " ⏻ " dues vegades per veure les opcions de colors de llums LED. Els llums LED s'apagaran automàticament un cop d'hagin mostrat totes les opcions de colors. • Mantingueu premut el botó " ⏻ " durant 3 segons aproximadament per apagar l'altaveu.

MODE BLUETOOTH

PAS 1: Quan hàgiu engegat l'altaveu, la llum de l'indicador LED emetrà un senyal de color blau per indicar que l'altaveu està preparat per aparellar-se amb un dispositiu Bluetooth compatible.
PAS 2: Cerqueu l'altaveu mitjançant un dispositiu Bluetooth compatible. Seleccioneu "EE4938" i aparelleu la unitat. Un cop s'hagi connectat, l'altaveu emetrà un so per indicar que els dispositius s'han aparellat.
PAS 3: Per desaparellar o desconnectar de l'altaveu un dispositiu Bluetooth compatible, desactiveu la funció Bluetooth del dispositiu compatible. Després d'això, l'altaveu es podrà aparellar amb un altre dispositiu compatible.
NOTA: Un cop establerta la connexió, podreu controlar el volum fent servir els controls rellevants del dispositiu Bluetooth compatible.

SOLUCIÓ DE PROBLEMES

L'altaveu no té energia. • L'altaveu està descarregat. • Carregueu l'altaveu tal com s'explica a la secció "Càrrega de la bateria".
L'altaveu no emet so. • El volum està massa baix. • Comproveu que el volum estigui ajustat a un nivell audible i adapteu-lo segons les vostres preferències. • Seguiu les instruccions de la secció "Mode Bluetooth".
No es pot aparellar el dispositiu Bluetooth amb l'altaveu. • El dispositiu Bluetooth no és compatible amb l'altaveu. • Comproveu que el dispositiu Bluetooth sigui compatible amb l'altaveu i que la funció Bluetooth estigui activada.

ESPECIFICACIONS

Codi del producte: EE4938PRIUK
Versió Bluetooth: 5.0
Abast sense fils: 25 m*
Potència de l'altaveu: 10 W
Font d'alimentació: 5 V ⎓
Tensió de funcionament: 3,7 V
Bateria recarregable: 2200 mAh
Resposta freqüencial: 80 Hz–18 kHz
Freqüència de funcionament: 2,4 GHz
Potència RF màxima: Menys de 6 dBm
* L'abast efectiu pot veure's reduït per la presència d'obstacles entre els dispositius connectats.