Description of Parts

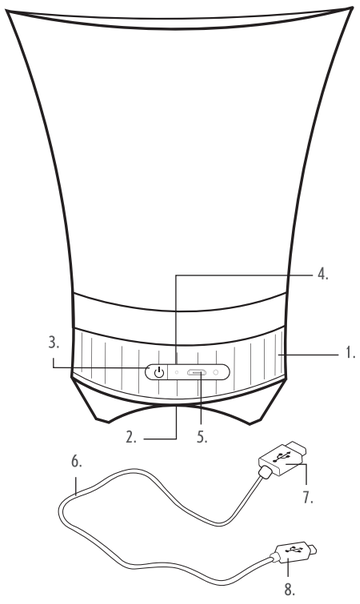

EN
1. Ice Bucket with Bluetooth® Speaker Main Unit
2. Speaker
3. Play/Pause Button (ON/OFF/PLAY/PAUSE)
4. LED Indicator Light
5. 5 V ⎓ Charging Port
6. USB Charging Cable
7. USB Connector
8. Micro USB Connector

FR
1. Unité principale du seau à glace avec enceinte Bluetooth®
2. Enceinte
3. Bouton Lecture/Pause (ON/OFF/PLAY/PAUSE)
4. Voyant lumineux LED
5. Port de chargement 5 V ⎓
6. Câble de chargement USB
7. Connecteur USB
8. Connecteur micro USB

NL
1. IJsemmer met Bluetooth ®-luidsprekerunit
2. Luidspreker
3. Knop Afspelen/Pauzeren (ON/OFF/PLAY/PAUSE)
4. LED-indicatielampje
5. 5 V ⎓ -oplaadpoort
6. USB-oplaadkabel
7. USB-aansluiting
8. MicroUSB-aansluiting

DE
1. Bluetooth®-Eiskübel-Lautsprechereinheit
2. Lautsprecher
3. Taste „Wiedergabe/Pause" (ON/OFF/PLAY/PAUSE)
4. LED-Anzeige
5. 5 V ⎓ -Ladeanschluss
6. USB-Ladekabel
7. USB-Anschluss
8. Micro-USB-Anschluss

NO
1. Hovedenhet i isbøtte med Bluetooth®-høyttaler
2. Høyttaler
3. Spill av- / pause-knapp (ON/OFF/PLAY/PAUSE)
4. LED-lampe
5. 5 V ⎓ -ladeport
6. USB-ladekabel
7. USB-kontakt
8. Mikro-USB-kontakt

EN

Please read all of the instructions carefully and retain for future reference.

Safety Instructions

When using electrical products, basic safety precautions should always be followed.
This product can be used by children aged from 8 years and above if they are continuously supervised. This product can be used by people with reduced physical, sensory or mental capabilities or lack of experience and knowledge if they have been given supervision or instruction concerning use of the product in a safe way and understand the hazards involved.
Unless they are older than 8 and supervised, children should not perform cleaning or user maintenance.
This product is not a toy.
This product contains no user serviceable parts. If the product and any of its accessories are malfunctioning or it has been dropped or damaged; the unit should be recycled.
Keep the product and USB cable out of the reach of children.
Keep the product and USB cable away from heat or sharp edges that could cause damage.
Keep the product away from heat sources, direct sunlight, humidity, water and any other liquid.
Ensure the product is well ventilated.
Do not leave any objects susceptible to magnetism (cash cards, floppy disks with magnetic coding, etc.) near the product.
Do not operate the product with wet hands.
Do not operate the product if it has been exposed to water, moisture or any other liquid, to prevent against electric shock, explosion and/or injury to yourself and damage to the product.
Do not leave the product unattended whilst connected to another device.
Do not use the product for anything other than its intended use.
Do not use any accessories other than those supplied.
Do not store the product in direct sunlight or in high humidity conditions.
Do not put objects into any of the openings.
Do not play music at excessive volume levels as damage to hearing and/or the product may occur.
This product must be placed on a stable, heat-resistant surface.
This product is intended for domestic use only. It should not be used for commercial purposes.
To prevent possible hearing damage, do not listen at high volume levels for long periods of time.
Warning: Keep the product away from flammable materials.

Battery Safety

The supply terminals are not to be short-circuited.
In the event of a battery and cell leaking, do not allow the liquid to come in contact with the skin or eyes. If contact has been made, wash the affected area with copious amounts of water and seek medical advice.
Do not use any cell or battery which is not designed for use with the product.
Secondary cells and batteries need to be charged before use. After extended periods of storage, it may be necessary to charge and discharge the cells or batteries several times to obtain maximum performance.
Keep batteries out of the reach of children.
Do not dispose of batteries in a fire.
Do not dismantle, open or shred secondary cells or batteries.
Do not expose cells or batteries to heat or fire.
Do not crush, puncture, dismantle or otherwise damage batteries.
Do not store above 60 °C.
Avoid storage in direct sunlight.
Do not expose batteries to heat or fire as they may explode.
Do not subject batteries to mechanical shock.
Do not dispose of exhausted batteries in household waste.
Once the batteries have been exhausted, dispose of the unit at a local recycling station. Contact the local government offices for further details.
This product is fitted with a 2200 mAh rechargeable battery (non-removable).

UP Global Sourcing UK Ltd. hereby declares that this unit is in compliance with the essential requirements and other provisions of directive 2014/53/EU.

The declaration of conformity may be consulted at UP Global Sourcing UK Ltd., Victoria Street, Manchester OL9 0DD. UK or www.intempo.co.uk.

Care and Maintenance

Wipe the speaker with a soft, damp, lint-free cloth and allow to dry thoroughly.
The bucket can be separated from the speaker base by unscrewing in an anticlockwise direction.

Do not:
Clean the bucket or speaker section in a dishwasher.
Fully immerse the speaker in water or any other liquid.
Use any abrasive cleaning solvents to clean the speaker, as this can cause damage.
Expose the speaker to sharp objects, which may cause damage.
Expose the speaker to extremely high or low temperatures, as this will shorten the life of electronic devices, destroy the battery or distort certain plastic parts.
Drop the speaker, as the internal circuit may become damaged.
Attempt to disassemble the speaker, as this may cause damage to the speaker.
Dispose of the speaker in a fire, as it will result in an explosion.
Use the speaker as a container for consumable liquid.
Drink directly from the speaker.

Instructions for Use

Charging the Battery

The speaker is fitted with a 3.7 V 2200 mAh battery (non-removable). It is recommended that the battery is fully charged before first use; this will take approx. 4 hours.
Connect the micro USB end of the USB charging cable into the 5 V 1 A ⎓ charging port on the speaker and the other end to a compatible USB port.
Whilst charging, the LED indicator light will illuminate red. Once the battery has fully charged, the LED indicator light will switch off.
Carefully disconnect both ends of the USB charging cable and store it safely for future use.

** Maximum play time based on 20 % volume with LED light function switched off.

Using the Ice Bucket with Bluetooth® Speaker

Basic Functionality

Turn on the speaker by pressing and holding 'ON/OFF/PLAY/PAUSE' for approx. 3 seconds.
Pause a track by pressing 'ON/OFF/PLAY/PAUSE'; push it again to resume the track.
Press and hold 'ON/OFF/PLAY/PAUSE' for approx. 3 seconds to turn the speaker off.

Bluetooth Mode

STEP 1: Once the speaker has been turned on, the LED indicator light will flash blue to signal that the speaker is ready to be paired with a Bluetooth compatible device.
STEP 2: Search for the speaker using a Bluetooth compatible device. Select 'EE4938' and pair. Once a connection has been made, the speaker will play a tone to signal that the devices are paired.
STEP 3: To unpair or remove a Bluetooth compatible device from the speaker, turn off the Bluetooth function on the compatible device. The speaker can now be paired with a new compatible device.
Note: Once connected, volume can be controlled using the relevant controls on the Bluetooth compatible device.

Troubleshooting

The speaker has no power.
The speaker has run out of charge.
Charge the speaker following the instructions in the section entitled 'Charging the Battery'.

The speaker has no sound.
The volume level is set too low.
Check that the volume level is set at an audible level and adjust accordingly.
Follow the instructions in the section entitled 'Bluetooth Mode'.

Unable to pair a Bluetooth device with the speaker.
The Bluetooth device is not compatible with the speaker.
Check that the Bluetooth device is compatible with the speaker and that the Bluetooth function is switched on.

Specifications

Product Code: EE4938EPF0B
Bluetooth Version: 5.0
Wireless Range: 25 m*
Speaker Output: 10 W
Power Supply: 5 V ⎓
Working Voltage: 3.7 V
Rechargeable Battery: 2200 mAh
Frequency Response: 80 Hz–18 kHz
Operating Frequency: 2.4 GHz
Max RF Output: < 6 dBm

* Effective range may be reduced due to the presence of obstacles between connected devices.

ICE BUCKET WITH BLUETOOTH® SPEAKER

SEAU À GLACE AVEC ENCEINTE BLUETOOTH®
IJSEMMER MET BLUETOOTH®-LUIDSPREKER
EISGEFÄSS MIT BLUEOOTH®-LAUTSPRECHERN
ISBØTTE MED BLUETOOTH®-HØYTTALER
INSTRUCTION MANUAL

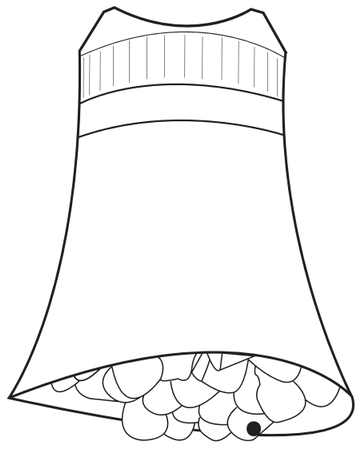

intempo

FR

Veuillez lire attentivement toutes les instructions et les conserver pour référence ultérieure.

Consignes de sécurité

Lors de l'utilisation de produits électriques, les consignes élémentaires de sécurité doivent toujours être respectées.
Les enfants âgés de 8 ans et plus peuvent utiliser ce produit s'ils sont surveillés en permanence. Les personnes dont les capacités physiques, sensorielles ou mentales sont réduites, ou dont l'expérience et les connaissances sont insuffisantes peuvent utiliser ce produit, uniquement si elles sont sous surveillance ou si elles ont reçu des instructions quant à l'utilisation sûre, et si elles comprennent les dangers potentiels.
Sauf s'ils sont âgés de plus de 8 ans et sous surveillance, les enfants ne doivent procéder ni au nettoyage ni à la maintenance de l'appareil.
Ce produit n'est pas un jouet.
Ce produit ne contient aucune pièce réparable par l'utilisateur. Si le produit ou l'un de ses accessoires ne fonctionne pas correctement, est tombé ou endommagé, il doit être recyclé.
Gardez le produit et le câble USB hors de portée des enfants.
Tenez le produit et son câble USB à l'écart de toute source de chaleur ou de tout bord tranchant susceptible de les endommager.
Tenez le produit à l'écart des sources de chaleur, de la lumière directe du soleil, de l'humidité, de l'eau et de tout autre liquide.
Assurez-vous que le produit est bien ventilé.
Ne laissez pas d'objets sensibles au magnétisme (cartes bancaires, disquettes à codage magnétique, etc.) à proximité du produit.
N'utilisez pas le produit avec les mains mouillées.
N'utilisez pas le produit s'il a été exposé à l'eau, à l'humidité ou à tout autre liquide afin d'éviter tout risque d'électrocution, d'explosion et/ou de blessure et tout dommage au produit.
Ne laissez pas le produit sans surveillance lorsqu'il est connecté à un autre appareil.
N'utilisez pas le produit à d'autres fins que celles pour lesquelles il a été conçu.
N'utilisez pas d'accessoires autres que ceux fournis.
Ne laissez pas le produit à la lumière directe du soleil ou dans des conditions d'humidité élevée.
Ne placez aucun objet dans les ouvertures.
N'écoutez pas de musique à des niveaux de volume excessifs, car cela pourrait endommager votre ouïe et/ou le produit.
Ce produit doit être placé sur une surface stable et résistante à la chaleur.
Ce produit est destiné à un usage domestique uniquement. Il ne doit pas être utilisé à des fins commerciales.
Pour éviter tout endommagement de l'ouïe, évitez l'écoute prolongée à un niveau sonore élevé.
Avertissement : Tenez le produit à l'écart de matériaux inflammables.

Sécurité liée à la batterie

Les bornes d'alimentation ne doivent pas être court-circuitées.
En cas de fuite de la batterie ou des piles, ne laissez pas le liquide entrer en contact avec la peau ou les yeux. En cas de contact, rincez abondamment la zone touchée avec de l'eau et consultez un médecin.
N'utilisez pas de piles ou de batterie qui ne sont pas conçues pour être utilisées avec le produit.
Les piles et batteries rechargeables doivent être rechargées avant utilisation. Après de longues périodes de stockage, il peut être nécessaire de charger et de décharger les piles ou la batterie plusieurs fois pour obtenir des performances maximales.
Tenez les piles hors de portée des enfants.
Ne jetez pas les piles au feu.
N'essayez pas de démonter, d'ouvrir ou de déchiqueter les piles ou batteries rechargeables.
N'exposez pas les piles ou la batterie à une source de chaleur ou au feu.
Veillez à ne pas écraser, percer, démonter ou endommager la batterie.
Ne stockez pas le produit à une température supérieure à 60 °C.
Évitez de stocker le produit à la lumière directe du soleil.
N'exposez pas les piles à la chaleur ou au feu, car elles pourraient exploser.
Ne soumettez pas la batterie à des chocs mécaniques.
Ne pas jeter la batterie usée avec les ordures ménagères.
Une fois la batterie usagée, jetez-la à la déchetterie de votre ville. Pour plus d'informations, veuillez contacter les administrations locales.
Ce produit est équipé d'une batterie rechargeable de 2200 mAh (non amovible).

Up Global Sourcing UK Ltd. déclare par la présente que cette unité est conforme aux exigences essentielles et autres clauses de la directive 2014/53/UE.

La déclaration de conformité peut être consultée à l'adresse suivante : UP Global Sourcing UK Ltd, Victoria Street, Manchester OL9 0DD. Royaume-Uni, ou www.intempo.co.uk

Entretien et maintenance

Nettoyez l'enceinte à l'aide d'un chiffon doux, humide et non pelucheux et laissez-la sécher complètement.
Vous pouvez séparer le seau de la base de l'enceinte en le dévissant dans le sens inverse des aiguilles d'une montre.

Ne pas :
Nettoyer le seau ou l'enceinte au lave-vaisselle.
Plonger l'enceinte dans l'eau ou tout autre liquide.
Nettoyer l'enceinte à l'aide de solvants abrasifs, car cela pourrait l'endommager.
Exposer l'enceinte à des objets pointus qui pourraient l'endommager.
Exposer l'enceinte à des températures extrêmement élevées ou basses, car cela réduirait la durée de vie des appareils électroniques, détruirait la batterie ou déformerait certaines pièces en plastique.
Faire tomber l'enceinte, car le circuit interne risquerait d'être endommagé.
Tenter de démonter l'enceinte, car cela risquerait de l'endommager.
Jeter l'enceinte au feu, au risque de provoquer une explosion.
Utiliser l'enceinte comme récipient pour liquide consommable.
Boire directement depuis l'enceinte.

Instructions d'utilisation

Chargement de la batterie

L'enceinte est équipée d'une batterie de 3,7 V 2 200 mAh (non amovible). Il est recommandé de charger complètement la batterie avant la première utilisation ; le chargement dure environ 4 heures.
Connectez l'extrémité micro USB du câble de chargement USB au port de chargement 5 V ⎓ de l'enceinte et l'autre extrémité à un port USB compatible.
Lors du chargement, le voyant LED s'allume en rouge. Une fois la batterie complètement chargée, le voyant LED s'éteint.
Débranchez avec précaution les deux extrémités du câble de chargement USB et rangez-le en lieu sûr pour une utilisation ultérieure.

** Autonomie maximale basée sur un volume à 20 %, la fonction d'éclairage LED désactivée.

Utilisation du seau à glace avec enceinte Bluetooth®

Fonctionnalités de base

Allumez l'enceinte en appuyant sur « ON/OFF/PLAY/PAUSE » pendant environ 3 secondes.
Mettez votre morceau en pause en appuyant sur le bouton « ON/OFF/PLAY/PAUSE ». Appuyez à nouveau sur ce bouton pour reprendre la lecture.
Maintenez le bouton « ON/OFF/PLAY/PAUSE » enfoncé pendant environ 3 secondes pour éteindre l'enceinte.

Mode Bluetooth

ÉTAPE 1 : une fois l'enceinte allumée, le voyant LED clignote en bleu pour signaler que l'enceinte est prête à être couplée avec un appareil compatible Bluetooth.
ÉTAPE 2 : recherchez l'enceinte à l'aide d'un appareil compatible Bluetooth. Sélectionnez « EE4938 » et couplez l'enceinte. Une fois la connexion établie, l'enceinte émet un signal sonore pour indiquer que les appareils sont couplés.
ÉTAPE 3 : pour découpler un appareil compatible Bluetooth de l'enceinte ou supprimer la connexion, désactivez la fonction Bluetooth sur l'appareil compatible. L'enceinte peut désormais être couplée à un nouvel appareil compatible.
Remarque : une fois la connexion établie, le volume peut être contrôlé à l'aide des commandes correspondantes sur l'appareil compatible Bluetooth.

Dépannage

L'enceinte n'est pas alimentée.
L'enceinte est déchargée.
Chargez l'enceinte en suivant les instructions de la section intitulée « Chargement de la batterie ».

Aucun son ne sort de l'enceinte.
Le volume est réglé sur un niveau trop faible.
Vérifiez que le volume est réglé à un niveau audible et ajustez-le en conséquence.
Suivez les instructions de la section « Mode Bluetooth ».

Impossible de coupler l'enceinte à un appareil Bluetooth.
L'appareil Bluetooth n'est pas compatible avec l'enceinte.
Vérifiez que l'appareil Bluetooth est compatible avec l'enceinte et que la fonction Bluetooth est activée.

Spécifications

Code du produit : EE493EPF0B
Version Bluetooth : 5.0
Portée sans fil : 25 m*
Sortie de haut-parleur : 10 W
Alimentation : 5 V ⎓
Tension de fonctionnement : 3,7 V
Batterie rechargeable : 2 200 mAh
Réponse en fréquence : 80 Hz–18 kHz
Fréquence de fonctionnement : 2,4 GHz
Sortie RF max. : < 6 dBm

* La portée effective peut être réduite en raison de la présence d'obstacles entre les appareils connectés.

Manufactured by / Fabriqué par / Gefertigt von / Hergestellt von / Geleverd door / Produsert av:
UP Global Sourcing UK Ltd.,
UK. Manchester OL9 0DD.
Germany. 51149 Köln.

MADE IN CHINA.

www.intempo.co.uk

CH050119/M230319/V2

Recycle

intempo

Lees alle instructies zorgvuldig door en bewaar deze voor toekomstige raadpleging. **NL**

Veiligheidsinstructies

Bij het gebruik van elektrische producten moeten altijd de standaardveiligheidsmaatregelen worden opgevolgd.
Dit product kan worden gebruikt door kinderen van 8 jaar en ouder onder voortdurend toezicht. Dit product kan worden gebruikt door mensen met verminderde lichamelijke, zintuiglijke of geestelijke vermogens of met een gebrek aan kennis en ervaring, mits er toezicht wordt gehouden of ze instructies hebben ontvangen over veilig gebruik van het product en zij de gevaren van het gebruik begrijpen.
Tenzij ze ouder zijn dan 8 jaar en onder toezicht staan, mogen kinderen geen reinigings- of onderhoudstaken uitvoeren.
Dit product is geen speelgoed.
Dit product bevat geen door de gebruiker te onderhouden onderdelen. Als het product en een van de accessoires niet goed functioneert of als het is gevallen of beschadigd, dient u de unit te recyclen.
Houd het product en de USB-kabel buiten het bereik van kinderen.
Houd het product en de USB-kabel uit de buurt van warmtebronnen en scherpe randen die schade kunnen veroorzaken.
Houd het product uit de buurt van warmtebronnen, direct zonlicht, vocht, water en andere vloeistoffen.
Zorg ervoor dat het product goed wordt geventileerd.
Houd voorwerpen die gevoelig zijn voor magnetisme (zoals betaalkaarten, diskettes met magnetische codering, enz.) bij het product vandaan.
Gebruik het product niet met natte handen.
Gebruik het product niet als het is blootgesteld aan water, vocht of andere vloeistoffen om elektrische schokken, explosies en/of persoonlijk letsel en schade aan het product te voorkomen.
Laat het product niet onbeheerd achter terwijl het is verbonden met een ander apparaat.
Gebruik het product niet voor andere doeleinden dan waarvoor het is bedoeld.
Gebruik geen andere accessoires dan de meegeleverde accessoires.
Bewaar het product niet in direct zonlicht of onder vochtige omstandigheden.
Steek geen voorwerpen in de openingen.
Speel geen muziek af op een te hoog volume, omdat dit kan leiden tot gehoorbeschadiging en/of schade aan het product.
Dit product moet op een stabiele, hittebestendige ondergrond worden geplaatst.
Dit product is uitsluitend bedoeld voor persoonlijk gebruik. Het mag niet worden gebruikt voor commerciële doeleinden.

Luister niet gedurende lange tijd naar muziek op een hoog volume, om gehoorschade te voorkomen.
Waarschuwing: houd het product uit de buurt van brandbare materialen.

Veilig omgaan met accu's

Zorg dat er geen kortsluiting met de stroompunten kan optreden.
Als een accu of celbatterij begint te lekken, zorg er dan voor dat de vloeistof niet in contact komt met de huid of ogen. Als dat wel gebeurt, dient u het desbetreffende gebied met veel water te spoelen en een arts te raadplegen.
Gebruik geen celbatterij of accu die niet is ontworpen voor gebruik met het product.
Secundaire celbatterijen en accu's moeten voor gebruik worden opgeladen.
Als de celbatterijen of accu's langdurig niet zijn gebruikt, kan het nodig zijn deze meerdere keren op te laden en te ontladen voordat ze weer optimaal presteren.
Houd accu's buiten het bereik van kinderen.
Gooi accu's niet weg in brandend vuur.
Demonteer, open of vernietig geen secundaire celbatterijen of accu's.
Stel celbatterijen of accu's niet bloot aan vuur of hitte.
Accu's mogen niet worden geplet, doorboord, uit elkaar worden gehaald of anderszins worden beschadigd.
Bewaar accu's niet bij temperaturen boven 60 °C.
Vermijd opslag in direct zonlicht.
Stel accu's niet bloot aan vuur of hitte, want dan kunnen ze exploderen.
Stel accu's niet bloot aan mechanische schokken.
Gooi lege accu's niet bij het gewone huishoudafval.
Als de accu's leeg zijn, dient u ze te recyclen via een plaatselijk inleverpunt.
Neem voor meer informatie contact op met lokale instanties.
Dit product is uitgerust met een oplaadbare accu van 2200 mAh (niet verwijderbaar).

UP Global Sourcing UK Ltd. verklaart hierbij dat deze unit voldoet aan de essentiële vereisten en andere bepalingen van richtlijn 2014/53/EU.

De conformiteitsverklaring kan worden geraadpleegd bij UP Global Sourcing UK Ltd., Victoria Street, Manchester OL9 0DD. GB of op www.intempo.co.uk.

Verzorging en onderhoud

Veeg de luidspreker schoon met een zachte, vochtige, pluisvrije doek en laat deze goed drogen.
De emmer kan van de basis van de luidspreker worden verwijderd door deze linksom los te draaien.

Vermijd het volgende:
De emmer of het luidsprekergedeelte schoonmaken in de vaatwasmachine.
De luidspreker onderdompelen in water of een andere vloeistof.
Schurende schoonmaakmiddelen om de luidspreker schoon te maken. Dit kan schade veroorzaken.
De luidspreker blootstellen aan scherpe voorwerpen die schade kunnen veroorzaken.
De luidspreker blootstellen aan extreem hoge of lage temperaturen. Dit verkort de levensduur van elektronische apparaten, maakt de accu kapot of vervormt bepaalde plastic onderdelen.
De luidspreker laten vallen. Dit kan kortsluiting veroorzaken.
De luidspreker proberen te demonteren. Dit kan de luidspreker beschadigen.
De luidspreker in het vuur werpen, omdat dit een explosie tot gevolg heeft.
Gebruik de luidspreker als opvangbak voor consumptievloeistoffen.
Drink rechtstreeks uit de luidspreker.

Gebruiksaanwijzing

De accu opladen

De luidspreker is uitgerust met een accu van 3,7 V 2200 mAh (niet verwijderbaar). Wij raden u aan de accu volledig op te laden voordat u de luidspreker voor het eerst gebruikt. Dit duurt ongeveer 4 uur.
Sluit het microUSB-uiteinde van de USB-oplaadkabel aan op de 5 V ⎓ oplaadpoort van de luidspreker en het andere uiteinde op een compatibele USB-poort.
Tijdens het opladen brandt het rode LED-indicatielampje. Zodra de accu volledig is opgeladen, gaat het LED-lampje uit.
Koppel beide uiteinden van de USB-oplaadkabel voorzichtig los en berg de kabel veilig op voor toekomstig gebruik.

** Maximale afspeelduur bij 20 % volume met de LED-lampjes uitgeschakeld.

De ijsemmer met Bluetooth®-luidspreker gebruiken

Standaardfuncties

Schakel de luidspreker in door 'ON/OFF/PLAY/PAUSE' ongeveer 3 seconden ingedrukt te houden.
Pauzeer een nummer door op ON/OFF/PLAY/PAUSE te drukken. Druk nogmaals op de knop om het afspelen te hervatten.
Houd ON/OFF/PLAY/PAUSE ongeveer 3 seconden ingedrukt om de luidspreker uit te schakelen.

Bluetooth-modus

STAP 1: Zodra de luidspreker is ingeschakeld, gaat het LED-indicatielampje blauw knipperen om aan te geven dat de luidspreker aan een Bluetooth-apparaat kan worden gekoppeld.
STAP 2: Zoek vanaf een Bluetooth-apparaat naar de luidspreker. Selecteer 'EE4938' om te koppelen. Zodra een verbinding tot stand is gebracht, laat de luidspreker een toon horen om aan te geven dat de apparaten zijn gekoppeld.
STAP 3: Als u een Bluetooth-apparaat wilt loskoppelen of verwijderen van de luidspreker, schakelt u de Bluetooth-functie op het compatibele apparaat uit. De luidspreker kan nu met een ander compatibel apparaat worden gekoppeld.
Opmerking: als de koppeling tot stand is gebracht, kunt u het volume regelen met de relevante knoppen op het Bluetooth-apparaat.

Problemen oplossen

De luidspreker heeft geen stroom.
De luidspreker is leeg.
Laad de luidspreker op volgens de instructies in het gedeelte 'De accu opladen.'

Er komt geen geluid uit de luidspreker.
Het volumeniveau is te laag.
Controleer of het volumeniveau op een hoorbaar niveau is ingesteld en pas het zo nodig aan.
Volg de instructies in het gedeelte 'Bluetooth-modus'.

Kan geen Bluetooth-apparaat koppelen met de luidspreker.
Het Bluetooth-apparaat is niet compatibel met de luidspreker.
Controleer of het Bluetooth-apparaat compatibel is met de luidspreker en of de Bluetooth-functie is ingeschakeld.

Specificaties

Productcode: EE4938EPF0B
Bluetooth-versie: 5.0
Draadloos bereik: 25 m*
Luidsprekeruitvoer: 10 W
Voeding: 5 V ⎓
Bedrijfsspanning: 3,7 V
Oplaadbare accu: 2200 mAh
Frequentierespons: 80 Hz–18 kHz
Operationele frequentie: 2,4 GHz
Max. RF-uitvoer: < 6 dBm

*Het daadwerkelijke bereik kan kleiner zijn in geval van obstakels tussen aangesloten apparaten.

Bitte lesen Sie alle Anweisungen sorgfältig durch und bewahren Sie sie zur späteren Verwendung auf. **DE**

Sicherheitshinweise

Bei der Verwendung elektrischer Geräte sind stets die grundlegenden Sicherheitsvorkehrungen zu beachten.
Dieses Produkt kann von Kindern ab 8 Jahren verwendet werden, wenn sie dabei beaufsichtigt werden. Dieses Produkt kann von Personen mit eingeschränkten physischen, sensorischen oder psychischen Fähigkeiten oder Mangel an Erfahrung und Wissen verwendet werden, wenn sie bei der Verwendung beaufsichtigt werden oder Anweisung zum sicheren Gebrauch des Produkts erhalten und die Gefahren verstanden haben.
Kinder dürfen keine Reinigungs- oder Wartungsarbeiten durchführen, es sei denn, sie sind älter als 8 Jahre und werden beaufsichtigt.
Dieses Produkt ist kein Spielzeug.
Dieses Gerät enthält keine Teile, die vom Benutzer gewartet werden können. Wenn das Produkt und das Zubehör nicht ordnungsgemäß funktionieren oder fallen gelassen bzw. beschädigt wurden, sollten Sie das Gerät dem Recyclingkreislauf zuführen.
Bewahren Sie das Produkt und das USB-Kabel außerhalb der Reichweite von Kindern auf.
Halten Sie das Produkt und das USB-Kabel von Hitze oder scharfen Kanten fern, die Schäden verursachen könnten.
Halten Sie das Produkt von Wärmequellen, direkter Sonneneinstrahlung, Feuchtigkeit, Wasser und anderen Flüssigkeiten fern.
Stellen Sie sicher, dass das Produkt gut belüftet ist.
Bewahren Sie keine magnetempfindlichen Gegenstände in der Nähe des Produkts auf (Bankkarten, Disketten mit magnetischer Codierung usw.).
Bedienen Sie das Produkt nicht mit nassen Händen.
Betreiben Sie das Produkt nicht, wenn es Wasser, Feuchtigkeit oder anderen Flüssigkeiten ausgesetzt war, um Stromschläge, Explosionen und/oder Verletzungen sowie Schäden am Produkt zu vermeiden.
Lassen Sie das Produkt nicht unbeaufsichtigt, während es an ein anderes Gerät angeschlossen ist.
Verwenden Sie das Produkt nur für den vorgesehenen Zweck.
Verwenden Sie ausschließlich das mitgelieferte Zubehör.
Lagern Sie das Gerät nicht in direktem Sonnenlicht oder bei hoher Luftfeuchtigkeit.
Legen Sie keine Gegenstände in die Öffnungen.
Geben Sie die Musik nicht mit zu hoher Lautstärke wieder, da dies zu Hörschäden und/oder Schäden am Produkt führen kann.
Dieses Produkt muss auf einer stabilen, hitzebeständigen Oberfläche platziert werden.
Dieses Produkt ist nur für den Hausgebrauch vorgesehen. Es sollte nicht für kommerzielle Zwecke verwendet werden.

Hören Sie nicht über einen längeren Zeitraum mit hoher Lautstärke, um Gehörschäden zu vermeiden
Warnung: Halten Sie das Gerät von entflammbaren Materialien fern.

Akkusicherheit

Die Versorgungsklemmen dürfen nicht kurzgeschlossen werden.
Bei einem undichten Akku oder einer undichten Zelle sollten Sie darauf achten, dass die Flüssigkeit nicht mit der Haut oder den Augen in Kontakt kommt. Waschen Sie bei Kontakt den betroffenen Bereich mit reichlich Wasser und holen Sie ärztlichen Rat ein.
Verwenden Sie keine Zellen oder Akkus, die nicht für die Verwendung mit dem Produkt vorgesehen sind.
Sekundärzellen und Akkus müssen vor der Verwendung aufgeladen werden.
Nach längerer Lagerung kann es erforderlich sein, die Zellen oder Akkus mehrmals zu laden und zu entladen, um eine maximale Leistung zu erzielen.
Bewahren Sie die Akkus außerhalb der Reichweite von Kindern auf.
Geben Sie Akkus nicht ins Feuer.
Zerlegen, öffnen oder zerkleinern Sie Sekundärzellen oder Akkus nicht.
Setzen Sie Zellen oder Batterien keiner Hitze oder Feuer aus.
Zerdrücken, durchstechen oder zerlegen Sie keine Akkus und beschädigen Sie sie nicht anderweitig.
Nicht über 60 °C lagern.
Vermeiden Sie die Lagerung bei direkter Sonneneinstrahlung.
Setzen Sie Batterien nicht Hitze oder Feuer aus, da sie sonst explodieren können.
Setzen Sie Batterien keinen mechanischen Stößen aus.
Entsorgen Sie verbrauchte Batterien/Akkus nicht im Hausmüll.
Nutzen Sie dafür bitte einen Recycling-/Wertstoffhof vor Ort. Weitere Informationen erhalten Sie bei den örtlichen Behörden.
Dieses Produkt ist mit einem Akku mit 2200 mAh ausgestattet (nicht herausnehmbar).

UP Global Sourcing UK Ltd. erklärt hiermit, dass diese Einheit die wesentlichen Anforderungen und andere relevante Bedingungen der Richtlinie 2014/53/EU erfüllt.

Die Konformitätserklärung kann eingesehen werden bei UP Global Sourcing UK Ltd., Victoria Street, Manchester OL9 0DD, GB oder unter www.intempo.co.uk.

Pflege und Wartung

Wischen Sie den Lautsprecher mit einem weichen, feuchten und fusselfreien Tuch ab, und lassen Sie ihn vollständig trocknen.
Der Eiskübel kann vom Lautsprechersockel getrennt werden. Schrauben Sie den Kübel gegen den Uhrzeigersinn aus dem Sockel.

Das sollten Sie vermeiden:
Reinigen Sie den Kübel oder den Lautsprechersockel nicht in der Spülmaschine.
Tauchen Sie den Lautsprecher nicht in Wasser oder andere Flüssigkeiten.
Verwenden Sie zum Reinigen des Lautsprechers keine Scheuermittel, da dies zu Beschädigungen führen kann.
Setzen Sie den Lautsprecher keinen scharfen Gegenständen aus, die Schäden verursachen können.
Setzen Sie den Lautsprecher keinen extrem hohen oder niedrigen Temperaturen aus, da dadurch die Lebensdauer elektronischer Geräte verkürzt und der Akku zerstört wird oder bestimmte Kunststoffteile verformt werden.
Lassen Sie den Lautsprecher nicht fallen, da der interne Schaltkreis beschädigt werden kann.
Versuchen Sie nicht, den Lautsprecher zu zerlegen, da dies zu Schäden führen kann.
Werfen Sie den Lautsprecher nicht ins Feuer, da es sonst zu einer Explosion kommen kann.
Verwenden Sie den Lautsprecher nicht als Behälter für Getränke.
Trinken Sie nicht direkt aus dem Lautsprecher.

Gebrauchsanweisung

Aufladen des Akkus

Der Lautsprecher ist mit einem Akku mit 3,7 V und 2200 mAh ausgestattet (nicht herausnehmbar). Es wird empfohlen, den Akku vor dem ersten Gebrauch vollständig aufzuladen. Dies dauert ca. 4 Stunden.
Verbinden Sie den Micro-USB-Stecker des USB-Ladekabels mit dem 5 V ⎓ Ladeanschluss an den Lautsprecher und das andere Ende mit einem kompatiblen USB-Anschluss.
Während des Ladevorgangs leuchtet die LED-Kontrolllampe rot auf. Sobald der Akku vollständig aufgeladen ist, erlischt die LED-Kontrolllampe.
Ziehen Sie beide Enden des USB-Ladekabels vorsichtig ab und bewahren Sie es für eine spätere Verwendung sicher auf.

** Maximale Wiedergabezeit basierend auf 20 % Lautstärke mit ausgeschalteter LED-Lichtfunktion.

Verwenden des Bluetooth®-Eiskübel-Lautsprechers

Grundlegende Funktionen

Schalten Sie den Lautsprecher ein, indem Sie die Taste „ON/OFF/PLAY/PAUSE" ca. 3 Sekunden lang gedrückt halten.
Wenn Sie einen Titel anhalten möchten, drücken Sie die Taste „ON/OFF/PLAY/PAUSE". Um den Titel fortzusetzen, drücken Sie die Taste erneut.
Halten Sie die Taste „ON/ OFF/PLAY/PAUSE" ca. 3 Sekunden lang gedrückt, um den Lautsprecher auszuschalten.

Bluetooth-Modus

SCHRITT 1: Sobald Sie den Lautsprecher eingeschaltet haben, blinkt die LED-Kontrolllampe blau und zeigt damit an, dass der Lautsprecher mit einem Bluetooth-kompatiblen Gerät gekoppelt werden kann.
SCHRITT 2: Suchen Sie den Lautsprecher mit einem Bluetooth-kompatiblen Gerät. Wählen Sie „EE4938" aus und führen Sie die Kopplung durch. Sobald eine Verbindung hergestellt wurde, gibt der Lautsprecher eine Tonfolge aus und signalisiert damit, dass die Geräte gekoppelt sind.
SCHRITT 3: Um ein Bluetooth-kompatibles Gerät vom Lautsprecher zu entkoppeln, deaktivieren Sie die Bluetooth-Funktion auf dem kompatiblen Gerät. Der Lautsprecher kann jetzt mit einem neuen kompatiblen Gerät gekoppelt werden.
Hinweis: Sobald die Verbindung hergestellt ist, kann die Lautstärke über die entsprechenden Bedienelemente am Bluetooth-kompatiblen Gerät gesteuert werden.

Fehlerbehebung

Der Lautsprecher wird nicht mit Strom versorgt.
Der Akku des Lautsprechers ist leer.
Laden Sie den Lautsprecher gemäß den Anweisungen im Abschnitt „Aufladen des Akkus" auf.

Der Lautsprecher gibt keinen Ton aus.
Die Lautstärke ist zu niedrig eingestellt.
Prüfen Sie, ob die Lautstärke auf eine hörbare Stufe eingestellt ist, und passen Sie diese entsprechend an.
Befolgen Sie die Anweisungen im Abschnitt „Bluetooth-Modus".

Bluetooth-Gerät kann nicht mit dem Lautsprecher gekoppelt werden.
Das Bluetooth-Gerät ist nicht mit dem Lautsprecher kompatibel.
Überprüfen Sie, ob das Bluetooth-Gerät mit dem Lautsprecher kompatibel ist und die Bluetooth-Funktion eingeschaltet ist.

Technische Daten

Produktcode: EE4938EPF0B
Bluetooth-Version: 5.0
Reichweite: 25 m*
Lautsprecherausgang: 10 W
Stromversorgung: 5 V ⎓
Betriebsspannung: 3,7 V
Akku: 2200 mAh
Frequenzgang: 80 Hz–18 kHz
Betriebsfrequenz: 2,4 GHz
Max. HF-Ausgang: < 6 dBm

* Die effektive Reichweite kann aufgrund von Hindernissen zwischen den verbundenen Geräten verringert sein.

Les alle anvisningene nøye, og ta vare på håndboken til fremtidig bruk. **NO**

Sikkerhetsanvisninger

Når du bruker elektriske produkter, må du alltid følge grunnleggende sikkerhetsregler.
Dette produktet kan brukes av barn over 8 år under konstant tilsyn. Dette produktet kan brukes av personer med nedsatt fysisk, sensorisk eller psykisk funksjonsevne, samt manglende erfaring og kunnskap, så lengde de får tilsyn eller instruksjoner om trygg bruk av produktet og forstår farene det medfører.
Med mindre de er over 8 år og under oppsyn, skal ikke barn rengjøre eller vedlikeholde apparatet.
Produktet er ikke et leketøy.
Produktet inneholder ingen deler som kan repareres av brukeren. Hvis det oppstår feil med produktet eller tilbehøret, eller hvis det har blitt mistet i gulvet eller skadet, skal enheten leveres til gjenvinning.
Hold produktet og USB-kabelen utilgjengelig for barn.
Hold produktet og USB-kabelen unna høy varme og skarpe kanter som kan forårsake skade.
Hold produktet unna varmekilder, direkte sollys, fuktighet, vann og annen væske.
Sørg for at produktet har god ventilasjon.
Ikke oppbevar magnetfølsomme gjenstander (minnekort, disketter med magnetisk koding osv.) i nærheten av produktet.
Ikke betjen produktet med våte hender.
Ikke bruk produktet hvis det har vært i kontakt med vann, fuktighet eller annen væske for å forhindre elektrisk støt, eksplosjon og/eller skade på deg selv og produktet.
Ikke gå fra produktet mens det er koblet til et annet produkt.
Ikke bruk produktet til noe annet enn det tiltenkte bruksområdet.
Ikke bruk annet tilbehør enn det som medfølger.
Ikke oppbevar produktet i direkte sollys eller høy luftfuktighet.
Ikke legg gjenstander i noen av åpningene.
Ikke spill av musikk med unødvendig høyt volum. Dette kan føre til hørselsskade og/eller skade på produktet.
Produktet må plasseres på et stabilt, varmebestandig underlag.
Dette produktet er bare tiltenkt husholdningsbruk. Det skal ikke brukes til kommersielle formål.

Ikke lytt til musikk med høyt volum over lengre tid for å unngå mulig hørselsskade.
Advarsel: Hold produktet unna brennbart materiale.

Batterisikkerhet

Leveringspunktene må ikke kortsluttes.
Hvis et batteri og en celle lekker, må du ikke la væsken komme i kontakt med hud eller øyne. Hvis dette skjer, må du vaske det aktuelle området med store mengder vann og oppsøke lege.
Ikke bruk celler eller batterier som ikke er utformet for bruk med produktet.
Sekundærceller og -batterier må lades før bruk. Etter lengre oppbevaringsperioder kan det være nødvendig å lade opp og lade ut cellene eller batteriene flere ganger for å oppnå maksimal ytelse.
Oppbevar batteriene utilgjengelig for barn.
Batteriene må ikke brennes.
Sekundærcellene eller -batteriene må ikke tas fra hverandre, åpnes eller skjæres opp.
Cellene eller batteriene må ikke utsettes for ild eller varme.
Batteriene må ikke knuses, punkteres, tas fra hverandre eller på annen måte skades.
Batteriene må ikke oppbevares ved mer enn 60 °C.
Unngå å oppbevare dem i direkte sollys.
Batteriene må ikke utsettes for varme eller ild, ettersom de kan eksplodere.
Batteriene må ikke utsettes for mekanisk støt.
Tomme batterier må ikke kastes i husholdningsavfall.
Når batteriene er tomme, skal enheten avhendes på en lokal gjenvinningsstasjon. Kontakt lokale myndigheter for mer informasjon.
Dette produktet er utstyrt med et oppladbart batteri på 2200 mAh (ikke uttakbart).

UP Global Sourcing UK Ltd. erklærer herved at denne enheten samsvarer med hovedkravene og andre bestemmelser i direktivet 2014/53/EU.

Samsvarserklæringen kan kontrolleres hos UP Global Sourcing UK Ltd., Victoria Street, Manchester OL9 0DD. Storbritannia eller på www.intempo.co.uk.

Vedlikehold

Tørk høyttaleren med en myk, fuktig og lofri klut, og vent til den er helt tørr.
Du kan skille bøtten fra høyttalerbasen ved å skru den ut mot klokken.

Du må ikke
rengjøre bøtten eller høyttalerdelen i oppvaskmaskinen
senke høyttaleren i vann eller annen væske.
rengjøre høyttaleren med skuremidler, da dette kan forårsake skade.
utsette høyttaleren for skarpe gjenstander som kan forårsake skade.
utsette høyttaleren for ekstremt høye eller lave temperaturer, da dette vil forkorte levetiden til elektroniske enheter, ødelegge batteriet eller skade enkelte plastdeler.
slippe høyttaleren i gulvet, da dette kan skade den interne kretsen.
prøve å demontere høyttaleren, da dette kan skade høyttaleren.
kvitte deg med høyttaleren ved å brenne den, da dette vil føre til eksplosjon.
bruke høyttaleren som beholder for drikke.
drikke direkte fra høyttaleren.

Bruksanvisning

Lade batteriet

Høyttaleren er utstyrt med et 3,7 V 2200 mAh batteri (ikke uttakbart). Det anbefales å lade batteriet helt opp før det brukes første gang. Dette tar ca. fire timer.
Koble mikro-USB-enden av USB-ladekabelen til 5 V ⎓ ladeporten på høyttaleren, og den andre enden til en kompatibel USB-port.
LED-lampen lyser rødt mens batteriet lader. Når batteriet er fulladet, slås LED-lampen av.
Koble forsiktig fra begge endene av USB-ladekabelen, og oppbevar den trygt for fremtidig bruk.

** Maksimal avspillingstid er basert på 20 % volum med LED-lysfunksjonen slått av.

Bruke isbøtten med Bluetooth®-høyttaler

Grunnleggende funksjonalitet

Slå på høyttaleren ved å trykke på og holde inne «ON/OFF/PLAY/PAUSE» i ca. tre sekunder.
Sett et lydspor på pause ved å trykke på «ON/OFF/PLAY/PAUSE», og trykk en gang til for å fortsette avspillingen.
Trykk på og hold inne «ON/OFF/PLAY/PAUSE» i ca. tre sekunder for å slå av høyttaleren.

Bluetooth-modus

TRINN 1: Når høyttaleren er slått på, blinker LED-lampen blått for å signalisere at høyttaleren er klar til å parkobles med en Bluetooth-kompatibel enhet.
TRINN 2: Søk etter høyttaleren ved hjelp av en Bluetooth-kompatibel enhet. Velg «EE4938», og parkoble den. Når en tilkobling er opprettet, vil høyttaleren spille av en lydtone for å signalisere at enheten er parkoblet.
TRINN 3: Hvis du vil oppheve parkoblingen eller fjerne en Bluetooth-kompatibel enhet fra høyttaleren, slår du av Bluetooth-funksjonen på den kompatible enheten. Høyttaleren kan nå parkobles med en ny kompatibel enhet.
Merk:Når høyttaleren er tilkoblet, kan volumet styres med de relevante kontrollene på den Bluetooth-kompatible enheten.

Feilsøking

Høyttaleren har ikke strøm.
Høyttaleren er utladet.
Lad høyttaleren i henhold til instruksjonene i delen «Lade batteriet».

Høyttaleren har ingen lyd.
Volumnivået er for lavt.
Sjekk at volumnivået er stilt inn på et hørbart nivå, og juster det etter behov.
Følg instruksjonene i delen «Bluetooth-modus».

Kan ikke parkoble Bluetooth-enheten med høyttaleren.
Bluetooth-enheten er ikke kompatibel med høyttaleren.
Sjekk at Bluetooth-enheten er kompatibel med høyttaleren, og at Bluetooth-funksjonen er slått på.

Spesifikasjoner

Produktkode: EE4938EPF0B
Bluetooth-versjon: 5.0
Trådløs rekkevidde: 25 meter
Høyttalereffekt: 10 W
Strømforsyning: 5 V ⎓
Driftsspenning: 3,7 V
Oppladbart batteri: 2200 mAh
Frekvensrespons: 80 Hz–18 kHz
Driftsfrekvens: 2,4 GHz
Maks RF-effekt: < 6 dBm

* Effektiv rekkevidde kan reduseres på grunn av hindringer mellom tilkoblede enheter.