Description of Parts

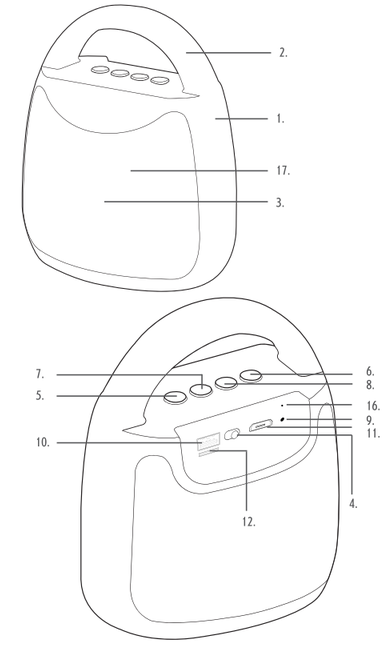

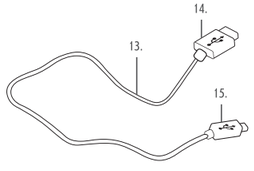

EN

1. WDS 285 Bluetooth® LED Speaker
2. Carry Handle
3. Speaker
4. Power Switch
5. Play/Pause Button (PLAY/PAUSE)
6. Mode Button (**M**)
7. Skip/Volume Button + (**+**)
8. Skip/Volume Button – (**–**)
9. LED Indicator Light
10. USB Input Port
11. Micro USB 5 V ⎓ Charging Port
12. Micro SD Card Slot
13. USB Charging Cable
14. USB Connector
15. Micro USB Connector
16. Built-in Hands-free Microphone
17. LED lights

FR

1. Enceinte LED Bluetooth® WDS 285
2. Poignée de transport
3. Enceinte
4. Interrupteur d'alimentation
5. Bouton lecture/pause (LECTURE/PAUSE)
6. Bouton Mode (**M**)
7. Bouton Passer/Volume + (**+**)
8. Bouton Passer/Volume – (**–**)
9. Voyant lumineux LED
10. Port d'entrée USB
11. Port de chargement micro USB 5 V ⎓
12. Emplacement pour carte Micro SD
13. Câble de chargement USB
14. Connecteur USB
15. Connecteur micro USB
16. Micro mains libres intégré
17. Voyants LED

NL

1. WDS 285 Bluetooth® LED-luidspreker
2. Draaghandvat
3. Luidspreker
4. Aan/uit-schakelaar
5. Knop Afspelen/Pauzeren (PLAY/PAUSE)
6. Knop Mode (**M**)
7. Knop Volgende/Volume (**+**)
8. Knop Vorige/Volume (**–**)
9. LED-indicatielampje
10. USB-ingang
11. MicroUSB-oplaadpoort van 5 V ⎓
12. MicroSD-kaartsleuf
13. USB-oplaadkabel
14. USB-aansluiting
15. MicroUSB-aansluiting
16. Ingebouwde handsfree microfoon
17. LED-lampjes

DE

1. WDS 285 Bluetooth® LED-Lautsprecher
2. Tragegriff
3. Lautsprecher
4. Netzschalter
5. Taste „Wiedergabe/Pause" (PLAY/PAUSE)
6. Modustaste (**M**)
7. Plus-Taste für Überspringen/Lautstärke (**+**)
8. Minus-Taste für Überspringen/Lautstärke (**–**)
9. LED-Anzeige
10. USB-Eingang
11. 5 V ⎓ Micro-USB-Ladeanschluss
12. Micro-SD-Kartensteckplatz
13. USB-Ladekabel
14. USB-Anschluss
15. Micro-USB-Anschluss
16. Integriertes Freisprechmikrofon
17. LED-Leuchten

ES

1. ALTAVOZ LED BLUETOOTH® WDS 285
2. Asas para un Transporte
3. Altavoz
4. Interruptor de encendido
5. Botón de reproducción/pausa (PLAY/PAUSE)
6. Botón de modo (**M**)
7. Botón + de omisión/volumen (**+**)
8. Botón – de omisión/volumen (**–**)
9. Indicador LED
10. Puerto de entrada USB
11. Puerto de carga micro USB de 5 V ⎓
12. Ranura para tarjeta microSD
13. Cable de carga USB
14. Conector USB
15. Conector micro USB
16. Micrófono manos libres integrado
17. Luces LED

IT

1. Speaker Bluetooth® a LED WDS 285
2. Maniglie per il trasporto
3. Speaker
4. Interruttore di alimentazione
5. Tasto di riproduzione/pausa (PLAY/PAUSE)
6. Tasto di selezione della modalità (**M**)
7. Tasto brano successivo/aumento volume + (**+**)
8. Tasto brano precedente/riduzione volume - (**–**)
9. Spia LED
10. Porta di ingresso USB
11. Porta di ricarica micro USB da 5 V ⎓
12. Slot per la scheda microSD
13. Cavo di ricarica USB
14. Connettore USB
15. Connettore micro USB
16. Microfono vivavoce integrato
17. Spie LED

PL

1. WDS 285 – głośnik Bluetooth® z diodami LED
2. Uchwyt do przenoszenia
3. Głośnik
4. Przełącznik zasilania
5. Przycisk odtwarzania/pauzy (PLAY/PAUSE)
6. Przycisk trybu (**M**)
7. Przycisk Pomiń / Zwiększ głośność (**+**)
8. Przycisk Pomiń / Zmniejszr głośność (**–**)
9. Wskaźnik LED
10. Gniazdo wejściowe USB
11. Port ładujący micro-USB 5 V ⎓
12. Gniazdo karty microSD
13. Kabel ładujący USB
14. Złącze USB
15. Złącze micro-USB
16. Wbudowany głośnomówiący mikrofon
17. Oświetlenie LED

Please read all of the instructions carefully and retain for future reference. **EN**

Safety Instructions

When using electrical products, basic safety precautions should always be followed.
Keep the product and its accessories out of the reach of children.
Keep small parts away from children as these may present a choking hazard.
Children under 8 years should be supervised to ensure that they do not play with the product.
This product is not a toy.
This product conatains no user serviceable parts. If the product and any of its accessories are malfunctioning or damaged; the unit should be recycled.
Keep the product and its accessories away from heat sources, direct sunlight, humidity, water and any other liquid, or sharp edges that could cause damage.
Ensure the speaker is well ventilated.
Do not leave any objects susceptible to magnetism (cash cards etc.) near the product.
Do not operate the product with wet hands.
Do not operate the product if it has been exposed to water, moisture or any other liquid, to prevent against electric shock, explosion and/or injury to yourself and damage to the product.
Do not use the product for anything other than its intended use.
Do not use any accessories other than those supplied.
Do not put objects into any of the openings.
This product is intended for domestic use only. It should not be used for commercial purposes.
⚠ To prevent possible hearing damage, do not listen at high volume levels for long periods of time – this may also damage the product.
Note: It is advised that the product is not used whilst charging, as this could reduce the life of the battery.

Battery Safety

The supply terminals are not to be short-circuited.
In the event of a battery and cell leaking, do not allow the liquid to come in contact with the skin or eyes. If contact has been made, wash the affected area with copious amounts of water and seek medical advice.
Secondary cells and batteries need to be charged before use. After extended periods of storage, it may be necessary to charge and discharge the cells or batteries several times to obtain maximum performance.
Do not crush, puncture, dismantle or otherwise damage batteries.
Do not store above 60 °C.
Avoid storage in direct sunlight.
Do not dispose of exhausted batteries in household waste.
Do not dispose of exhausted batteries in a fire as they may explode.
Once the batteries have been exhausted, dispose of the product at a local recycling station. Contact the local government offices for further details.
This product is fitted with a 3.7 V 1200 mAh rechargeable battery (non-removable).

Declaration of Conformity

UP Global Sourcing UK Ltd. hereby declares that this product is in compliance with the essential requirements and other provisions of directive 2014/53/EU.

The declaration of conformity may be consulted at UP Global Sourcing UK Ltd., Victoria Street, Manchester OL9 0DD. UK or online at www.intempo.co.uk/declaration-leffers.html. Model No. EE5913.

Care and Maintenance

Wipe the speaker with a soft, lint-free cloth.

Do not:
Use any abrasive cleaning solvents to clean the speaker.
Expose the speaker to extremely high or low temperatures.
Drop the speaker.
Attempt to disassemble the speaker.
Dispose of the speaker in a fire as it will result in an explosion.

Instructions for Use

Charging the Battery

The speaker is fitted with a 3.7 V 1200 mAh battery (non-removable). It is recommended that the battery is fully charged before first use; this will take approx. 3 hours. Connect the micro USB end of the USB charging cable into the 5 V ⎓ charging port on the speaker and the USB end to a compatible USB port.

Whilst charging, the LED indicator light will illuminate red. Once the battery has fully charged, the LED indicator light will switch off.
Carefully disconnect both ends of the USB charging cable and store it safely for future use.
Note: It is advised that the product is not used whilst charging, as this could reduce the life of the battery.

** Maximum play time based on 20 % volume with LED light function switched off.

Using the Bluetooth Speaker

Basic Functionality

Turn on the speaker by sliding the power switch into the 'On' position.
Pause a track by pressing 'PLAY/PAUSE' once; press it again to resume the track.\
Adjust the volume of the speaker using '**+**' and '**–**'. Press and hold '**+**' to increase the volume; decrease the volume by pressing and holding '**–**'.
To switch to the next track, press '**+**'; play the previous track by pressing '**–**'.
The LED lights will automatically activate when the speaker is turned on and can be controlled using the 'PLAY/PAUSE' button. Press and hold 'PLAY/PAUSE' to turn the LED lights on and off.
Turn the speaker off by sliding the power switch into the 'Off' position.

Modes

The speaker must be turned on before using any of the following modes.

Bluetooth Mode

Pairing with a Bluetooth Compatible Device

STEP 1: Once the speaker has been turned on, a tone will sound and the indicator light will flash to signal that it is ready to pair.
STEP 2: Search for the speaker using a Bluetooth compatible device. Select 'EE5913' to connect and pair. Once a connection has been made a tone will sound.
STEP 3: To unpair or remove a Bluetooth compatible device from the speaker, turn off the Bluetooth function on the compatible device. The speaker can now be paired with a new compatible device.
Note: Once connected, sound can be controlled using either the speaker or the relevant controls on the Bluetooth compatible device.

Making Phone Calls via a Bluetooth Compatible Device

Once the Bluetooth compatible device has been paired with the speaker, phone calls can be made.
STEP 1: Using the Bluetooth compatible device, dial the number to be called and select the Bluetooth/hands-free option. The speaker and its built-in microphone will now act as a hands-free device.
STEP 2: To connect or disconnect a call using the speaker, press 'POWER'.
STEP 3: The volume of the phone call can be controlled using either the speaker or the Bluetooth compatible device.
STEP 4: To reject an incoming phone call, press and hold 'POWER' for approx. 2–3 seconds.

Micro SD Card/USB Mode

STEP 1: To use micro SD card mode, insert a micro SD card (not included) into the micro SD card slot. The speaker will automatically change to micro SD card mode.
STEP 2: To use USB mode, insert a compatible USB drive into the USB port. The speaker will automatically change to USB mode.
STEP 3: If the speaker does not automatically change to micro SD card or USB mode, press '**M**' until the desired operation is selected.
Note: Once connected, sound can be controlled using the speaker.
No USB drive should be inserted whilst using micro SD card mode or vice versa, as this could interfere with playback.
The speaker will only recognise MP3 audio files; if other files are present on the micro SD card or USB drive, this may prevent the speaker from playing.

Troubleshooting

The speaker has no power.
The speaker has run out of charge. Charge the speaker following the instructions in the section entitled 'Charging the Battery'.

The speaker has no sound.
The volume level is set too low. Check that the volume level is set at an audible level and adjust accordingly with the connected device.
The speaker is not paired with a Bluetooth compatible device. Follow the instructions in the section entitled 'Bluetooth Mode'.

Unable lo pair a device with the speaker.
The Bluetooth device is not compatible with the speaker. Check that the Bluetooth device is compatible with the speaker and that the Bluetooth function is switched on.

The charge of the speaker depletes quickly.
The volume level is set too high. Excessive use of the speaker at high volumes will drain the battery quickly. Charge the speaker following the instructions in the section entitled 'Charging the Battery' and listen at a lower volume for better results.
The battery may be reaching the end of its service life and the speaker will need to be disposed of. See the section entitled 'Battery Safety'.

Specifications

Product Code: EE5913BLKSTKEU7
Bluetooth Version: 5.0
Wireless Range: Up to 25 m*
Speaker Output: 5 W
Power Supply: 5 V ⎓
Working Voltage: 3.7 V
Rechargeable Battery: 3.7 V 1200 mAh
Operating frequency: 2.4 GHz

* Effective range may be reduced due to the presence of obstacles between connected devices.

Lisez attentivement toutes les instructions et conservez-les pour référence ultérieure. **FR**

Instructions de sécurité

Lors de l'utilisation de produits électriques, les consignes élémentaires de sécurité doivent toujours être respectées.
Gardez le produit et ses accessoires hors de portée des enfants.
Tenez les petites pièces hors de la portée des enfants, car elles présentent un risque d'étouffement.
Veillez à ce que les enfants de moins de 8 ans ne jouent pas avec le produit.
Ce produit n'est pas un jouet.
Ce produit ne contient aucune pièce réparable par l'utilisateur. Si le produit ou l'un de ses accessoires ne fonctionne pas correctement ou est endommagé, il doit être recyclé.
Gardez le produit et ses accessoires à l'écart des sources de chaleur, de la lumière directe du soleil, de l'humidité, de l'eau et de tout autre liquide ou de tout bord tranchant susceptible de les endommager.
Assurez-vous que l'enceinte est bien ventilée.
Ne laissez pas d'objets sensibles au magnétisme (cartes de paiement, etc.) à proximité du produit.
N'utilisez pas le produit avec les mains mouillées.
N'utilisez pas le produit s'il a été exposé à l'eau, à l'humidité ou à tout autre liquide afin d'éviter tout risque d'électrocution, d'explosion et/ou de blessure et tout dommage au produit.
N'utilisez pas le produit à d'autres fins que celles pour lesquelles il a été conçu.
N'utilisez pas d'accessoires autres que ceux fournis.
Ne placez aucun objet dans les ouverfures.
Ce produit est destiné à un usage domestique uniquement. Il ne doit pas être utilisé à des fins commerciales.
⚠ Pour éviter tout endommagement de l'audition, évitez l'écoute prolongée à un niveau sonore élevé, pouvant également endommager le produit.
Remarque : il est conseillé de ne pas utiliser le produit pendant le chargement, car cela pourrait réduire la durée de vie de la batterie.

Sécurité de la batterie

Les bornes d'alimentation ne doivent pas être court-circuitées.
En cas de fuite de la batterie ou des piles, ne laissez pas le liquide entrer en contact avec la peau ou les yeux. En cas de contact, rincez abondamment la zone touchée avec de l'eau et consultez un médecin.
Les piles et batteries rechargeables doivent être rechargées avant utilisation. Après de longues périodes de stockage, il peut être nécessaire de charger et de décharger les piles ou la batterie plusieurs fois pour obtenir des performances maximales.
Veillez à ne pas écraser, percer, démonter ou endommager la batterie.
N'entreposez pas le produit à une température supérieure à 60 °C.
Evitez de stocker le produit à la lumière directe du soleil.
Ne jetez pas la batterie usagée avec les ordures ménagères.
Ne jetez pas la batterie usagée au feu, car elle pourrait exploser.
Une fois la batterie usagée, apportez le produit à la déchetterie la plus proche. Pour plus d'informations, veuillez contacter les administrations locales.
Ce produit est équipé d'une batterie rechargeable de 3,7 V 1200 mAh (non amovible).

Déclaration de conformité

UP Global Sourcing UK Ltd. déclare par la présente que ce produit est conforme aux exigences essentielles et autres clauses de la directive 2014/53/UE.

La déclaration de conformité peut être consultée à l'adresse suivante : UP Global Sourcing UK Ltd, Victoria Street, Manchester OL9 0DD. Royaume-Uni, ou en ligne sur www.intempo.co.uk/declaration-letters.html. Modèle n° EE5913.

Entretien et maintenance

Nettoyez l'enceinte avec un chiffon doux et non pelucheux.

Ne pas :
Utiliser de solvants de nettoyage abrasifs pour nettoyer l'enceinte.
Exposer l'enceinte à des températures extrêmement élevées ou basses.
Faire tomber l'enceinte.
Essayer de démonter l'enceinte.
Jeter l'enceinte au feu, au risque de provoquer une explosion.

Mode d'emploi

Chargement de la batterie

Cette enceinte est équipée d'une batterie de 3,7 V 1 200 mAh (non amovible). Il est recommandé de charger complètement la batterie avant la première utilisation ; le chargement dure environ 3 heures. Connectez l'extrémité micro USB du câble de chargement USB au port de chargement 5 V ⎓ de l'enceinte et l'extrémité USB à un port USB compatible.
Lors du chargement, le voyant LED s'allume en rouge. Une fois la batterie complètement chargée, le voyant LED s'éteint.
Débranchez avec précaution les deux extrémités du câble de chargement USB et rangez-le en lieu sûr pour une utilisation ultérieure.
Remarque : il est conseillé de ne pas utiliser le produit pendant le chargement, car cela pourrait réduire la durée de vie de la batterie.

** Autonomie maximale basée sur un volume à 20 %, la fonction d'éclairage LED désactivée.

Utilisation de l'enceinte Bluetooth

Fonctionnalités de base

Pour allumer l'enceinte, faites glisser l'interrupteur d'alimentation sur la position « On ».
Mettez un morceau en pause en appuyant une fois sur le bouton « PLAY/PAUSE ». Appuyez à nouveau sur ce bouton pour reprendre la lecture.
Réglez le volume de l'enceinte à l'aide des boutons « **+** » et « **–** ». Maintenez le bouton « **+** » enfoncé pour augmenter le volume ; diminuez le volume en maintenant le bouton « **–** » enfoncé.
Pour passer au morceau suivant, appuyez sur « **+** » ; pour lire le morceau précédent, appuyez sur « **–** ».
Les voyants LED s'activent automatiquement lorsque l'enceinte est allumée et peuvent être contrôlés à l'aide du bouton « PLAY/PAUSE ». Maintenez le bouton « PLAY/PAUSE » enfoncé pour allumer et éteindre les voyants LED.
Pour éteindre l'enceinte, faites glisser l'interrupteur d'alimentation sur la position « OFF ».

Modes

L'enceinte doit être allumée avant d'utiliser l'un des modes suivants.

Mode Bluetooth

Couplage avec un appareil compatible Bluetooth

ÉTAPE 1 : une fois l'enceinte allumée, une tonalité est émise et le voyant clignote pour signaler que l'enceinte est prête à être couplée.
ÉTAPE 2 : recherchez l'enceinte à l'aide d'un appareil compatible Bluetooth. Sélectionnez « EE5913 » pour connecter et coupler l'enceinte et votre appareil Bluetooth. Une fois la connexion établie, une tonalité est émise.
ÉTAPE 3 : pour découpler un appareil compatible Bluetooth de l'enceinte ou supprimer la connexion, désactivez la fonction Bluetooth sur l'appareil compatible. L'enceinte peut désormais être couplée à un nouvel appareil compatible.
Remarque : une fois la connexion établie, le son peut être contrôlé à l'aide de l'enceinte ou des commandes correspondantes sur l'appareil compatible Bluetooth.

Passer des appels téléphoniques via un appareil compatible Bluetooth

Une fois l'appareil compatible Bluetooth couplé à l'enceinte, vous pouvez passer des appels téléphoniques.
ÉTAPE 1 : à l'aide de l'appareil compatible Bluetooth, composez le numéro à appeler et sélectionnez l'option Bluetooth/mains libres. L'enceinte et son microphone intégré fonctionnent désormais comme un kit mains libres.
ÉTAPE 2 : pour connecter ou déconnecter un appel à l'aide de l'enceinte, appuyez sur le bouton « POWER ».
ÉTAPE 3 : le volume de l'appel téléphonique peut être contrôlé à l'aide de l'enceinte ou de l'appareil compatible Bluetooth.
ÉTAPE 4 : pour rejeter un appel entrant, maintenez le bouton « POWER » enfoncé pendant environ 2 à 3 secondes.

Mode carte Micro SD/USB

ÉTAPE 1 : Pour utiliser le mode carte micro SD, insérez une carte micro SD (non fournie) dans le logement pour carte micro SD. L'enceinte passe automatiquement en mode carte micro SD.
ÉTAPE 2 : pour utiliser le mode USB, insérez un lecteur USB compatible dans le port USB. L'enceinte passe automatiquement en mode USB.
ÉTAPE 3 : Si l'enceinte ne passe pas automatiquement en mode carte micro SD ou USB, appuyez sur « **M** » jusqu'à ce que l'opération souhaitée soit sélectionnée.
Remarque : une fois la connexion établie, le son peut être contrôlé à l'aide de l'enceinte.
N'insérez pas de clé USB pendant l'utilisation du mode carte micro SD et vice versa, afin de ne pas créer d'interférence pendant la lecture.
L'enceinte reconnaît uniquement les fichiers audio MP3 ; la présence d'autres fichiers sur la carte micro SD ou la clé USB peut empêcher la lecture.

Dépannage

L'enceinte n'est pas alimentée.
L'enceinte est déchargée. Chargez l'enceinte en suivant les instructions de la section intitulée « Chargement de la batterie ».

Aucun son ne sort de l'enceinte.
Le volume est réglé sur un niveau trop faible. Vérifiez que le volume est réglé à un niveau audible et ajustez-le en conséquence avec l'appareil connecté.
L'enceinte n'est pas couplée à un appareil compatible Bluetooth. Suivez les instructions de la section « Mode Bluetooth ».

Impossible de coupler l'enceinte à un appareil.
L'appareil Bluetooth n'est pas compatible avec l'enceinte. Vérifiez que l'appareil Bluetooth est compatible avec l'enceinte et que la fonction Bluetooth est activée.

La batterie de l'enceinte s'épuise rapidement.
Le niveau du volume est trop élevé. Une utilisation excessive de l'enceinte à des volumes élevés épuise rapidement la batterie. Chargez l'enceinte en suivant les instructions de la section intitulée « Chargement de la batterie » et écoutez à un volume inférieur pour de meilleurs résultats.
Il se peut que la batterie atteigne la fin de sa durée de vie et que l'enceinte doive être éliminée. Reportez-vous à la section intitulée « Sécurité de la batterie ».

Caractéristiques

Code produit : EE5913BLKSTKEU7
Version Bluetooth : 5.0
Portée sans fil : jusqu'à 25 m*
Puissance de l'enceinte : 5 W
Alimentation : 5 V ⎓
Tension de fonctionnement : 3,7 V
Batterie rechargeable : 3,7 V 1 200 mAh
Fréquence de fonctionnement : 2,4 GHz

* La portée effective peut être réduite en raison de la présence d'obstacles entre les appareils connectés.

Lees alle instructies zorgvuldig door en bewaar deze voor toekomstige raadpleging. **NL**

Veiligheidsinstructies

Bij het gebruik van elektrische producten moeten altijd de standaard veiligheidsmaatregelen worden opgevolgd.
Houd het product en de accessoires buiten het bereik van kinderen.
Houd kleine onderdelen uit de buurt van kinderen, aangezien deze onderdelen verstikkingsgevaar kunnen opleveren.
Houd toezicht op kinderen jonger dan 8 jaar om te voorkomen dat ze met het product gaan spelen.
Dit product is geen speelgoed.
Dit product bevat geen door de gebruiker te onderhouden onderdelen. Als het product en een van de accessoires niet goed functioneert of is beschadigd, dient u de unit te recyclen.
Houd het product en de accessoires uit de buurt van warmtebronnen, direct zonlicht, vocht, water en andere vloeistoffen of scherpe randen die schade kunnen veroorzaken.
Zorg ervoor dat de luidspreker goed wordt geventileerd.
Houd voorwerpen die gevoelig zijn voor magnetisme (zoals betaalkaarten, enz.) bij het product vandaan.
Gebruik het product niet met natte handen.
Gebruik het product niet als het is blootgesteld aan water, vocht of andere vloeistoffen om elektrische schokken, explosies en/of persoonlijk letsel en schade aan het product te voorkomen.
Gebruik het product niet voor andere doeleinden dan waarvoor het is bedoeld.
Gebruik geen andere accessoires dan de meegeleverde accessoires.
Steek geen voorwerpen in de openingen.
Dit product is uitsluitend bedoeld voor persoonlijk gebruik. Het mag niet worden gebruikt voor commerciële doeleinden.
⚠ Luister niet gedurende lange tijd naar muziek op een hoog volume, aangezien dit kan leiden tot schade aan uw gehoor en het product.
Opmerking: Wij raden u aan het product niet te gebruiken tijdens het opladen, omdat dit de levensduur van de accu kan verkorten.

Veilig omgaan met accu's

Zorg dat er geen kortsluiting met de stroompunten kan optreden.
Als een accu of celbatterij begint te lekken, zorg er dan voor dat de lekvloeistof niet in contact komt met de huid of ogen. Als dat wel gebeurt, dient u het desbetreffende gebied met veel water te spoelen en een arts te raadplegen.
Secundaire celbatterijen en accu's moeten voor gebruik worden opgeladen. Als de celbatterijen of accu's langdurig niet zijn gebruikt, kan het nodig zijn deze meerdere keren op te laden en te ontladen voordat ze weer optimaal presteren.
Accu's mogen niet worden geplet, doorboord, uit elkaar worden gehaald of anderszins worden beschadigd.
Bewaar accu's en celbatterijen niet bij temperaturen boven 60 °C.
Vermijd opslag in direct zonlicht.
Gooi lege accu's niet bij het gewone huishoudafval.
Gooi accu's niet weg in brandend vuur, aangezien ze kunnen exploderen.
Als de accu's leeg zijn, dient u het product te recyclen via een plaatselijk inleverpunt. Neem voor meer informatie contact op met lokale instanties.
Dit product is uitgerust met een oplaadbare accu van 3,7 V 1200 mAh (niet verwijderbaar).

Conformiteitsverklaring

UP Global Sourcing UK Ltd. verklaart hierbij dat dit product voldoet aan de essentiële vereisten en andere bepalingen van richtlijn 2014/53/EU.

De conformiteitsverklaring kan worden geraadpleegd bij UP Global Sourcing UK Ltd., Victoria Street, Manchester OL9 0DD, Verenigd Koninkrijk, of online op www.intempo.co.uk/declaration-letters.html. Modelnummer EE5913.

Verzorging en onderhoud

Veeg de luidspreker schoon met een zachte, pluisvrije doek.

Vermijd het volgende:
Schurende schoonmaakmiddelen om de luidspreker schoon te maken.
De luidspreker blootstellen aan extreem hoge of lage temperaturen.
De luidspreker laten vallen.
De luidspreker demonteren.
De luidspreker in het vuur werpen, omdat dit een explosie tot gevolg heeft.

Gebruiksaanwijzing

De accu opladen

De luidspreker is uitgerust met een oplaadbare accu van 3,7 V 1200 mAh (niet verwijderbaar). Wij raden u aan de accu volledig op te laden voordat u de luidspreker voor het eerst gebruikt. Dit duurt ongeveer 3 uur. Sluit het microUSB-uiteinde van de USB-oplaadkabel aan op de 5V-oplaadpoort (DC symbol) van de luidspreker, en sluit het USB-uiteinde aan op een compatibele USB-poort.
Tijdens het opladen brandt het rode LED-indicatielampje. Zodra de accu volledig is opgeladen, gaat het LED-lampje uit.
Koppel beide uiteinden van de USB-oplaadkabel voorzichtig los en berg de kabel veilig op voor toekomstig gebruik.
Opmerking: Wij raden u aan het product niet te gebruiken tijdens het opladen, omdat dit de levensduur van de accu kan verkorten.

** Maximale afspeelduur bij 20 % volume met de LED-lampjes uitgeschakeld.

De Bluetooth-luidspreker gebruiken

Standaardfuncties

Schakel de luidspreker in door de aan/uit-schakelaar op 'On' te zetten.
Pauzeer een nummer door op de knop 'PLAY/PAUSE' te drukken. Druk nogmaals op de knop om het afspelen te hervatten.
Pas het volume van de luidspreker aan met **+** en **–**. Houd **+** ingedrukt om het volume te verhogen. Houd **–** ingedrukt om het volume te verlagen.
Als u naar het volgende nummer wilt gaan, drukt u op **+**. U speelt het vorige nummer af door op **–** te drukken.
De LED-lampjes gaan automatisch branden wanneer de luidspreker wordt ingeschakeld en kunnen worden bediend met de knop 'PLAY PAUSE'. Druk op 'PLAY/PAUSE' en houd deze knop ingedrukt om de LED-lampjes in en uit te schakelen.
Schakel de luidspreker uit door de aan/uit-schakelaar op 'Off' te zetten.

Modi

U moet de luidspreker inschakelen om een van de volgende modi te kunnen gebruiken.

Bluetooth-modus

Koppelen met een compatibel Bluetooth-apparaat

STAP 1: Zodra de luidspreker ingeschakeld is, klinkt er een geluid en gaat het indicatielampje knipperen om aan te geven dat de luidspreker kan worden gekoppeld.
STAP 2: Zoek vanaf een Bluetooth-apparaat naar de luidspreker. Selecteer 'EE5913' om verbinding te maken en te koppelen. Zodra er een verbinding tot stand is gebracht, hoort u een geluidssignaal.
STAP 3: Als u een Bluetooth-apparaat wilt loskoppelen of verwijderen van de luidspreker, schakelt u de Bluetooth-functie op het compatibele apparaat uit. De luidspreker kan nu met een ander compatibel apparaat worden gekoppeld.
Opmerking: als de koppeling tot stand is gebracht, kunt u het geluid regelen met de luidspreker of met de relevante knoppen op het Bluetooth-apparaat.

Telefoongesprekken voeren via een Bluetooth-apparaat

Nadat het Bluetooth-apparaat is gekoppeld met de luidspreker, kunt u telefoongesprekken voeren.
STAP 1: Kies op het Bluetooth-apparaat het nummer dat u wilt bellen en selecteer de optie Bluetooth/handsfree. De luidspreker en de ingebouwde microfoon fungeren nu als een handsfree apparaat.
STAP 2: Druk op 'POWER' om met de luidspreker een oproep aan te nemen of te beëindigen.
STAP 3: U kunt het volume van het telefoongesprek regelen met de luidspreker of via het Bluetooth-apparaat.
STAP 4: als u een inkomende oproep wilt weigeren, houdt u 'POWER' ongeveer 2–3 seconden ingedrukt.

MicroSD-/USB-modus

STAP 1: Als u de microSD-modus wilt gebruiken, plaatst u een microSD-kaart (niet meegeleverd) in de microSD-kaartsleuf. De luidspreker schakelt automatisch over naar de microSD-modus.
STAP 2: Als u de USB-modus wilt gebruiken, sluit u een compatibel USB-station aan op de USB-poort. De luidspreker schakelt automatisch over naar de USB-modus.
STAP 3: als de luidspreker niet automatisch overschakelt naar de micro-SD- of USB-modus, drukt u op **M** totdat deze modus is geselecteerd.
Opmerking: als er verbinding is gemaakt, kunt u het geluid regelen met de luidspreker.
Sluit geen USB-station aan tijdens het gebruik van de microSD-modus of omgekeerd, aangezien dit het afspelen kan verstoren.
De luidspreker herkent enkel mp3-audiobestanden. Als er andere bestanden op de microSD-kaart of het USB-station staan, kan dit mogelijk verhinderen dat de luidspreker de nummers afspeelt.

Problemen oplossen

De luidspreker heeft geen stroom.
De luidspreker is leeg. Laad de luidspreker op volgens de instructies in het gedeelte 'De accu opladen.'

Er komt geen geluid uit de luidspreker.
Het volumeniveau is te laag. Controleer of het volumeniveau op een hoorbaar niveau is ingesteld en pas het zo nodig aan op het verbonden apparaat.

De luidspreker is niet gekoppeld aan een Bluetooth-apparaat. Volg de instructies in het gedeelte 'Bluetooth-modus.'

Kan een apparaat niet koppelen met de luidspreker.
Het Bluetooth-apparaat is niet compatibel met de luidspreker. Controleer of het Bluetooth-apparaat compatibel is met de luidspreker en of de Bluetooth-functie is ingeschakeld.

De accu van de luidspreker raakt snel leeg.
Het volumeniveau is te hoog. Door overmatig gebruik van de luidspreker op hoog volume raakt de accu snel leeg. Laad de luidspreker op volgens de instructies in het gedeelte 'De accu opladen' en luister op een lager volume voor betere resultaten.
De accu heeft mogelijk het einde van de levensduur bereikt en de luidspreker moet op de juiste wijze worden afgevoerd. Zie het gedeelte 'Veilig omgaan met accu's'.

TEMPO
WDS 285 BLUETOOTH®
LED SPEAKER

ENCENTE LED BLUETOOTH® WDS 285
WDS 285 BLUETOOTH® LED-LUIDSPREKER
WDS 285 BLUETOOTH®-LED-LAUTSPRECHER
ALTAVOZ LED BLUETOOTH® WDS 285
SPEAKER BLUETOOTH® A LED WDS 285
WDS 285 – GŁOŚNIK BLUETOOTH® Z DIODAMI LED
INSTRUCTION MANUAL

intempo

Manufactured by
UP Global Sourcing UK Ltd.,
Victoria Street,
Manchester OL9 0DD, UK.

Made in China.

www.intempo.co.uk

CE2606/20 M000000/V1

intempo

Recycle

Specificaties

Productcode: EE5913BLKSTKEU7	Voeding: 5 V ⎓
Bluetooth-versie: 5.0	Bedrijfsspanning: 3,7 V
Draadloos bereik: maximaal 25 m*	Oplaadbare accu: 3.7 V 1200 mAh
Luidsprekeruitvoer: 5 W	Operationele frequentie: 2,4 GHz

*Het daadwerkelijke bereik kan kleiner zijn in geval van obstakels tussen aangesloten apparaten.

DE

Bitte lesen Sie alle Anweisungen sorgfältig durch und bewahren Sie sie zur späteren Verwendung auf.

Sicherheitshinweise

Bei der Verwendung elektrischer Geräte sind stets die grundlegenden Sicherheitsvorkehrungen zu beachten.
Bewahren Sie das Produkt und das Zubehör außerhalb der Reichweite von Kindern auf.
Halten Sie Kleinteile von Kindern fern, da diese eine Erstickungsgefahr darstellen können.
Kinder unter 8 Jahren sollten beaufsichtigt werden, um sicherzustellen, dass sie nicht mit dem Produkt spielen.
Dieses Produkt ist kein Spielzeug.
Dieses Gerät enthält keine Teile, die vom Benutzer gewartet werden können. Wenn das Produkt und das Zubehör nicht ordnungsgemäß funktionieren oder beschädigt wurden, sollten Sie das Gerät dem Recyclingkreislauf zuführen.
Halten Sie das Produkt und das Zubehör von Wärmequellen, direkter Sonneneinstrahlung, Feuchtigkeit, Wasser und anderen Flüssigkeiten sowie scharfen Kanten fern, die Schäden verursachen könnten.
Stellen Sie sicher, dass die Luftzirkulation um den Lautsprecher herum gewährleistet ist.
Bewahren Sie keine magnetempfindlichen Gegenstände (z. B. Bankkarten) in der Nähe des Produkts auf.
Bedienen Sie das Produkt nicht mit nassen Händen.
Betreiben Sie das Produkt nicht, wenn es Wasser, Feuchtigkeit oder anderen Flüssigkeiten ausgesetzt war, um Stromschläge, Explosionen und/oder Verletzungen sowie Schäden am Produkt zu vermeiden.
Verwenden Sie das Produkt nur für den vorgesehenen Zweck.
Verwenden Sie ausschließlich das mitgelieferte Zubehör.
Legen Sie keine Gegenstände in die Öffnungen.
Dieses Produkt ist nur für den Hausgebrauch vorgesehen. Es sollte nicht für kommerzielle Zwecke verwendet werden.
Hören Sie nicht über einen längeren Zeitraum mit hoher Lautstärke, um Gehörschäden zu vermeiden. Dies kann auch zu Schäden am Produkt führen.
Hinweis: Es wird empfohlen, das Produkt nicht während des Ladevorgangs zu verwenden, da dies die Lebensdauer des Akkus beeinträchtigen könnte.

Batteriesicherheit

Die Versorgungsklemmen dürfen nicht kurzgeschlossen werden.
Bei einer undichten Batterie und Zelle sollten Sie darauf achten, dass die Flüssigkeit nicht mit der Haut oder den Augen in Kontakt kommt. Waschen Sie bei Kontakt den betroffenen Bereich mit reichlich Wasser und holen Sie ärztlichen Rat ein.
Sekundärzellen und Akkus müssen vor der Verwendung aufgeladen werden. Nach längerer Lagerung kann es erforderlich sein, die Zellen oder Akkus mehrmals zu laden und zu entladen, um eine maximale Leistung zu erzielen.
Zerdrücken, durchstechen oder zerlegen Sie keine Akkus und beschädigen Sie sie nicht anderweitig.
Lagern Sie sie nicht über 60 °C.
Vermeiden Sie die Lagerung bei direkter Sonneneinstrahlung.
Entsorgen Sie verbrauchte Batterien/Akkus nicht im Hausmüll.
Geben Sie verbrauchte Batterien nicht ins Feuer, da sie explodieren können.
Wenn die Batterien leer sind, entsorgen Sie sie bei einer örtlichen Recyclingstation. Weitere Informationen erhalten Sie bei den örtlichen Behörden.
Dieses Produkt ist mit einem Akku mit 3,7 V und 1200 mAh ausgestattet (nicht herausnehmbar).

Konformitätserklärung

UP Global Sourcing UK Ltd. erklärt hiermit, dass dieses Produkt die wesentlichen Anforderungen und andere relevante Bedingungen der Richtlinie 2014/53/EU erfüllt.

Die Konformitätserklärung kann eingesehen werden bei UP Global Sourcing UK Ltd., Victoria Street, Manchester OL9 ODD GB oder online unter www.intempo.co.uk/declaration-letters.html. Modell-Nr. EE5913

Pflege und Wartung

Reinigen Sie den Lautsprecher mit einem weichen und fusselfreien Tuch.

Achtung:
Reinigen Sie den Lautsprecher niemals mit Scheuermitteln.
Setzen Sie den Lautsprecher keinen extrem hohen oder niedrigen Temperaturen aus.
Lassen Sie den Lautsprecher nicht fallen.
Versuchen Sie nicht, den Lautsprecher zu zerlegen.
Werfen Sie den Lautsprecher nicht ins Feuer, da es sonst zu einer Explosion kommen kann.

Gebrauchsanweisung

Aufladen des Akkus

Der Lautsprecher ist mit einem Akku mit 3,7 V und 1.200 mAh ausgestattet (nicht herausnehmbar). Es wird empfohlen, den Akku vor dem ersten Gebrauch vollständig aufzuladen. Dies dauert ca. 3 Stunden. Verbinden Sie das Micro-USB-Ende des USB-Ladekabels mit dem 5 V ⎓-Ladeanschluss am Lautsprecher und das andere Ende mit einem kompatiblen USB-Anschluss.
Während des Ladevorgangs leuchtet die LED-Kontrolllampe rot auf. Sobald der Akku vollständig aufgeladen ist, erlischt die LED-Kontrolllampe.
Ziehen Sie beide Enden des USB-Ladekabels vorsichtig ab und bewahren Sie es für eine spätere Verwendung sicher auf.
Hinweis: Es wird empfohlen, das Produkt nicht während des Ladevorgangs zu verwenden, da dies die Lebensdauer des Akkus beeinträchtigen könnte.

** Maximale Wiedergabezeit basierend auf 20 % Lautstärke mit ausgeschalteter LED-Lichtfunktion.

Verwenden des Bluetooth-Lautsprechers

Grundfunktionen

Schalten Sie den Lautsprecher ein, indem Sie den Netzschalter in die Position „On" (Ein) schieben.
Wenn Sie einen Titel anhalten möchten, drücken Sie die Taste „PLAY/PAUSE" einmal. Um den Titel fortzusetzen, drücken Sie die Taste erneut.
Stellen Sie die Lautstärke des Lautsprechers mit den Tasten „+" und „–" ein. Halten Sie „+" gedrückt, um die Lautstärke zu erhöhen. Verringern Sie die Lautstärke, indem Sie „–" gedrückt halten. Um zum nächsten Titel zu wechseln, drücken Sie „+". Geben Sie den vorherigen Titel durch Drücken von „–" wieder.
Die LED-Leuchten werden automatisch aktiviert, wenn der Lautsprecher eingeschaltet wird, und können über die Taste „PLAY/PAUSE" geregelt werden. Zum Ein- oder Ausschalten der LED-Leuchten halten Sie „PLAY/PAUSE" gedrückt.
Schalten Sie den Lautsprecher aus, indem Sie den Netzschalter in die Position „Off" schieben.

Modi

Der Lautsprecher muss eingeschaltet sein, bevor Sie einen der folgenden Modi verwenden können.

Bluetooth-Modus

Koppeln mit einem Bluetooth-kompatiblen Gerät

SCHRITT 1: Wenn der Lautsprecher eingeschaltet wurde, zeigen ein Ton und die blinkende Kontrolllampe an, dass er zur Kopplung bereit ist.
SCHRITT 2: Suchen Sie den Lautsprecher mit einem Bluetooth-kompatiblen Gerät. Wählen Sie „EE5913", um eine Verbindung herzustellen und eine Kopplung durchzuführen. Wenn eine Verbindung hergestellt wurde, ertönt ein Signalton.
SCHRITT 3: Um ein Bluetooth-kompatibles Gerät vom Lautsprecher zu entkoppeln, deaktivieren Sie die Bluetooth-Funktion auf dem kompatiblen Gerät. Der Lautsprecher kann jetzt mit einem neuen kompatiblen Gerät gekoppelt werden.
Hinweis: Sobald die Verbindung hergestellt ist, kann der Ton entweder über den Lautsprecher oder über die entsprechenden Bedienelemente auf dem Bluetooth-kompatiblen Gerät gesteuert werden.

Telefonieren über ein Bluetooth-kompatibles Gerät

Nachdem das Bluetooth-kompatible Gerät mit dem Lautsprecher gekoppelt wurde, können Anrufe getätigt werden.
SCHRITT 1: Wählen Sie mit dem Bluetooth-kompatiblen Gerät die anzurufende Nummer und dann die Bluetooth-/Freisprechfunktion aus. Der Lautsprecher und das integrierte Mikrofon dienen nun als Freisprecheinrichtung.
SCHRITT 2: Um einen Anruf über den Lautsprecher zu tätigen oder zu beenden, drücken Sie die Taste „POWER".
SCHRITT 3: Die Lautstärke des Telefonats kann entweder über den Lautsprecher oder über das Bluetooth-kompatible Gerät gesteuert werden.
SCHRITT 4: Um einen eingehenden Anruf abzulehnen, halten Sie „POWER" ca. 2–3 Sekunden lang gedrückt.

Micro-SD-Karten-/USB-Modus

SCHRITT 1: Um den Micro-SD-Karten-Modus zu verwenden, stecken Sie eine Micro-SD-Karte (nicht im Lieferumfang enthalten) in den Micro-SD-Kartensteckplatz. Der Lautsprecher wechselt automatisch in den Micro-SD-Karten-Modus.
SCHRITT 2: Schließen Sie zur Verwendung des USB-Modus ein kompatibles USB-Laufwerk an den USB-Anschluss an. Der Lautsprecher wechselt automatisch in den USB-Modus.
SCHRITT 3: Wenn der Lautsprecher nicht automatisch in den Micro-SD- oder USB-Modus wechselt, drücken Sie die Taste „**M**", bis die gewünschte Funktion ausgewählt ist.
Hinweis: Sobald die Verbindung hergestellt ist, kann der Ton über den Lautsprecher gesteuert werden.
Im Micro-SD-Karten-Modus sollte kein USB-Laufwerk angeschlossen werden, da dies die Wiedergabe beeinträchtigen könnte, und umgekehrt.
Der Lautsprecher erkennt nur MP3-Audiodateien. Wenn andere Dateien auf der Micro-SD-Karte oder dem USB-Laufwerk vorhanden sind, kann dies die Wiedergabe auf dem Lautsprecher verhindern.

Fehlerbehebung

Der Lautsprecher wird nicht mit Strom versorgt.
Der Akku des Lautsprechers ist leer. Laden Sie den Lautsprecher gemäß den Anweisungen im Abschnitt „Aufladen des Akkus" auf.

Der Lautsprecher gibt keinen Ton aus.
Die Lautstärke ist zu niedrig eingestellt. Prüfen Sie, ob ein ausreichender Lautstärkepegel eingestellt ist und stellen Sie ihn mit dem verbundenen Gerät entsprechend ein.
Der Lautsprecher ist nicht mit einem Bluetooth-kompatiblen Gerät gekoppelt. Befolgen Sie die Anweisungen im Abschnitt „Bluetooth-Modus".

Gerät kann nicht mit dem Lautsprecher gekoppelt werden.
Das Bluetooth-Gerät ist nicht mit dem Lautsprecher kompatibel. Überprüfen Sie, ob das Bluetooth-Gerät mit dem Lautsprecher kompatibel ist und die Bluetooth-Funktion eingeschaltet ist.

Die Akkuladung des Lautsprechers nimmt schnell ab.
Die Lautstärke ist zu hoch eingestellt. Bei übermäßiger Verwendung des Lautsprechers mit hoher Lautstärke wird der Akku schnell entladen. Laden Sie den Lautsprecher gemäß den Anweisungen im Abschnitt „Aufladen des Akkus" auf, und hören Sie Ihre Inhalte mit einer niedrigeren Lautstärke, um bessere Ergebnisse zu erzielen.
Der Akku hat möglicherweise das Ende seiner Lebensdauer erreicht, und der Lautsprecher muss entsorgt werden. Siehe Abschnitt „Akkusicherheit".

Technische Daten

Produkt-Code: EE5913BLKSTKEU7	Stromversorgung: 5 V ⎓
Bluetooth-Version: 5.0	Betriebsspannung: 3,7 V
Reichweite: bis zu 25 m*	Akku: 3,7 V 1200 mAh
Lautsprecherausgang: 5 W	Betriebsfrequenz: 2,4 GHz

* Die effektive Reichweite kann aufgrund von Hindernissen zwischen den verbundenen Geräten verringert sein.

ES

Lea todas las instrucciones detenidamente y consérvelas por si hiciera falta consultarlas en un futuro.

Instrucciones de seguridad

Siga siempre las precauciones básicas de seguridad al usar productos eléctricos.
Mantenga el producto y sus accesorios fuera del alcance de los niños.
Mantenga todas las piezas alejadas de los niños, ya que pueden presentar riesgo de asfixia.
Evite que los niños menores de 8 años jueguen con el producto.
Este producto no es un juguete.
Este producto contiene piezas que el usuario no puede reparar. Si el producto y cualquiera de sus accesorios tienen un funcionamiento incorrecto o están dañados, la unidad debe reciclarse.
Mantenga el producto y sus accesorios alejados de fuentes de calor, la luz solar directa, la humedad, el agua y otros líquidos o bordes afilados que puedan causar daños.
Asegúrese de que el altavoz esté bien ventilado.
No deje objetos susceptibles al magnetismo (tarjetas, etc.) cerca del producto.
No lo manipule con las manos mojadas.
No utilice el producto si se ha expuesto al agua, la humedad u otro líquido para evitar descargas eléctricas, explosiones o lesiones personales y daños en el producto.
No utilice el producto para ningún otro uso que no sea el previsto.
No utilice accesorios diferentes a los incluidos.
No introduzca objetos por ninguna de las aberturas.
Este producto está diseñado exclusivamente para el uso doméstico. No debe utilizarse para fines comerciales.
Para evitar posibles daños auditivos, no escuche a niveles de volumen altos durante largos periodos; el producto podría quedar dañado.
Nota: Se aconseja no utilizar el producto mientras se carga, ya que se podría reducir la vida útil de la batería.

Seguridad de las pilas/batería

No se debe realizar un cortocircuito en los terminales de alimentación.
En caso de que la batería o pila tenga fugas, no permita que el líquido entre en contacto con la piel o los ojos. Si se produce contacto, lave el área afectada con abundante agua y acuda a un médico.
Las baterías y pilas secundarias se deben cargar antes de su uso. Después de largos periodos de almacenamiento, puede que sea necesario cargar y descargar las baterías o pilas varias veces para disfrutar del máximo rendimiento.
No aplaste, perfore, desmonte ni dañe de otro modo las baterías o pilas.
No las almacene por encima de 60 °C.
Evite almacenarlas bajo la luz solar directa.
No deseche las baterías o pilas agotadas en la basura del hogar.
No deseche las baterías o pilas en el fuego, ya que podrían explotar.
Una vez que las baterías o pilas se agoten, deseche el producto en un punto de reciclaje local.
Póngase en contacto con las oficinas del gobierno local para obtener más detalles.
Este producto cuenta con una batería recargable de 3,7 V y 1200 mAh (no extraíble).

Declaración de conformidad

Por la presente, UP Global Sourcing UK Ltd. declara que este producto cumple los requisitos esenciales y el resto de dispositivos de la directiva 2014/53/UE.

La declaración de conformidad se puede consultar en UP Global Sourcing UK Ltd., Victoria Street, Manchester OL9 ODD. UK o en línea en www.intempo.co.uk/declaration-letters.html. Modelo núm. EE5913.

Cuidados y mantenimiento

Limpie el altavoz con un paño suave que no suelte pelusa.

No:
Use disolventes de limpieza abrasivos para limpiar el altavoz.
Exponga el altavoz a temperaturas extremadamente altas o bajas.
Deje caer el altavoz.
Intente desmontar el altavoz.
Deseche el altavoz en el fuego, ya que se producirá una explosión.

Instrucciones de uso

Carga de la batería

El altavoz cuenta con una batería de 3,7 V y 1200 mAh (no extraíble). Es recomendable que la batería esté totalmente cargada antes del primer uso; esto tardará aproximadamente 3 horas.
Conecte el extremo micro USB del cable de carga USB al puerto de carga de 5 V ⎓ del altavoz y el otro extremo a un puerto USB compatible.
Durante la carga, el indicador LED se ilumina en rojo. Cuando la batería está totalmente cargada, el indicador LED se apagará.
Desconecte con cuidado ambos extremos del cable de carga USB y guárdelo de forma segura para usarlo en el futuro.
Nota: Se aconseja no utilizar el producto mientras se carga, ya que se podría reducir la vida útil de la batería.

** Tiempo máximo de reproducción basado en un 20 % de volumen con la función de luz LED desactivada.

Uso del altavoz Bluetooth

Funciones básicas

Para encender el altavoz, deslice el interruptor de encendido a la posición de encendido.
Para poner una pista en pausa, pulse el botón "PLAY/PAUSE" una vez; vuelva a pulsarlo para reanudar la pista.
Para ajustar el volumen, utilice "+" y "–". Para subir el volumen, mantenga pulsado "+"; para bajar el volumen, mantenga pulsado "–".
Para cambiar a la pista siguiente, pulse "+"; para reproducir la pista anterior, pulse "–".
Las luces LED se activarán automáticamente cuando se encienda el altavoz y se pueden controlar con el botón "PLAY/PAUSE". Mantenga pulsado "PLAY/PAUSE" para encender y apagar las luces LED.
Apague el altavoz deslizando el interruptor de encendido a la posición de apagado.

Modos

El altavoz debe encenderse antes de usar cualquiera de los modos siguientes.

Modo Bluetooth

Emparejamiento con un dispositivo compatible con Bluetooth

PASO 1: Cuando haya encendido el altavoz, sonará un tono y la luz indicadora parpadeará para indicar que está listo para emparejarse.
PASO 2: Busque el altavoz usando un dispositivo compatible con Bluetooth. Seleccione "EE5913" para conectarse y emparejarlos. Una vez establecida una conexión, sonará un tono.
PASO 3: Para desemparejar o eliminar un dispositivo compatible con Bluetooth del altavoz, desactive la función Bluetooth en el dispositivo compatible. Ahora el altavoz se puede emparejar con otro dispositivo compatible.
Nota: Una vez conectado, el sonido se puede controlar con el altavoz o los controles correspondientes en el dispositivo compatible con Bluetooth.

Realización de llamadas telefónicas a través de un dispositivo compatible con Bluetooth

Una vez emparejado el dispositivo compatible con Bluetooth con el altavoz, es posible realizar llamadas telefónicas.
PASO 1: En el dispositivo compatible con Bluetooth, marque el número al que desea llamar y seleccione la opción de Bluetooth/manos libres. El altavoz y el micrófono integrado actuarán como un dispositivo manos libres.
PASO 2: Para conectar o desconectar una llamada usando los altavoces, pulse "POWER".
PASO 3: El volumen de la llamada telefónica se puede controlar con el altavoz o el dispositivo compatible con Bluetooth.
PASO 4: Para rechazar una llamada telefónica entrante, mantenga pulsado "POWER" durante aproximadamente 2–3 segundos.

Tarjeta microSD/Modo USB

PASO 1: Para usar el modo de tarjeta microSD, inserte una tarjeta Micro SD (no incluida) en la ranura para tarjeta microSD. El altavoz cambiará automáticamente al modo de tarjeta microSD.
PASO 2: Para usar el modo USB, inserte una unidad USB compatible en el puerto USB. El altavoz cambiará automáticamente al modo USB.
PASO 3: Si el altavoz no cambia automáticamente al modo tarjeta microSD o USB, pulse "**M**" hasta que se seleccione el modo deseado.
Nota: Una vez conectado, el sonido se puede controlar con el altavoz.
No se debe insertar una unidad USB mientras se utiliza el modo de tarjeta microSD ni viceversa, ya que podría interferir con la reproducción.
El altavoz solo reconoce archivos de audio MP3; si hay otros archivos en la tarjeta microSD o en la unidad USB, es posible que impidan la reproducción del altavoz.

Solución de problemas

El altavoz no tiene alimentación.
Se ha agotado la carga de la batería del altavoz. Cargue el altavoz siguiendo las instrucciones de la sección "Carga de la batería".

El altavoz no emite sonido.
El nivel de volumen es demasiado bajo. Compruebe que el nivel de volumen se haya ajustado a un nivel audible y ajústelo en función del dispositivo conectado.
El altavoz no está emparejado con un dispositivo compatible con Bluetooth. Siga las instrucciones de la sección titulada "Modo Bluetooth".

No se puede emparejar un dispositivo con el altavoz.
El dispositivo Bluetooth no es compatible con el altavoz. Compruebe que el dispositivo Bluetooth es compatible con el altavoz y que la función Bluetooth está activada.

La carga del altavoz se agota rápidamente.
El nivel de volumen es demasiado alto. Un uso excesivo del altavoz a volúmenes elevados consume la batería rápidamente. Cargue el altavoz siguiendo las instrucciones de la sección "Carga de la batería" y escuche a un volumen más bajo para obtener mejores resultados.
La batería puede estar llegando al final de su vida útil y deberá desechar el altavoz. Consulte la sección titulada "Seguridad de las pilas/baterías".

Especificaciones

Código de producto: EE5913BLKSTKEU7	Fuente de alimentación: 5 V ⎓
Versión de Bluetooth: 5.0	Tensión de funcionamiento: 3,7 V
Alcance inalámbrico: hasta 25 m*	Batería recargable: 3,7 V, 1200 mAh
Potencia del altavoz: 5 W	Frecuencia operativa: 2,4 GHz

* El alcance efectivo puede verse reducido debido a la presencia de obstáculos entre los dispositivos conectados.

IT

Leggere attentamente le istruzioni e conservare il manuale per riferimento futuro.

Istruzioni di sicurezza

Durante l'uso di prodotti elettrici, è necessario attenersi alle precauzioni di sicurezza di base.
Tenere il prodotto e gli accessori fuori dalla portata dei bambini.
Tenere i componenti di piccole dimensioni fuori dalla portata dei bambini per evitare il rischio di soffocamento.
È necessario sorvegliare i bambini al di sotto degli 8 anni per assicurarsi che non giochino con il prodotto.
Questo prodotto non è un giocattolo.
Questo prodotto non contiene componenti riparabili dall'utente. È necessario smaltire in modo appropriato il prodotto e i suoi accessori nel caso in cui non dovessero funzionare correttamente oppure in seguito a cadute o danni evidenti.
Tenere il prodotto e gli accessori lontani da fonti di calore, luce diretta del sole, umidità, acqua e altri liquidi oppure da bordi affilati che potrebbero causare danni.
Assicurarsi che lo speaker sia ben ventilato.
Non lasciare oggetti magneto-sensibili (carte bancomat, ecc.) vicino al prodotto.
Non utilizzare il prodotto con le mani bagnate.
Non utilizzare il prodotto se è stato esposto ad acqua, umidità o altri liquidi, onde evitare scosse elettriche, esplosioni e/o lesioni personali e danni al prodotto.
Non utilizzare il prodotto per scopi diversi dall'uso previsto.
Non utilizzare accessori diversi da quelli forniti in dotazione.
Non inserire oggetti nelle aperture.
Questo prodotto è destinato esclusivamente all'uso domestico, non a scopi commerciali.
Per evitare danni all'udito o al prodotto, non ascoltare a volume elevato per periodi di tempo prolungati.
Nota: non utilizzare il prodotto durante la ricarica, poiché ciò potrebbe ridurre la durata della batteria.

Sicurezza della batteria

Evitare di cortocircuitare i morsetti di alimentazione.
In caso di fuoriuscita di liquidi dalla batteria e dalle pile secondarie, evitare qualsiasi contatto con la pelle o con gli occhi. In caso di contatto, lavare l'area interessata con abbondante acqua e consultare un medico.
Caricare le batterie e le pile secondarie prima dell'uso. Dopo lunghi periodi di inattività, potrebbe essere necessario caricare e scaricare più volte le pile o le batterie per ottimizzarne le prestazioni.
Non aprire, forare, smontare o danneggiare le batterie.
Non conservare a temperature superiori a 60 °C.
Evitare di conservare il prodotto alla luce diretta del sole.
Non smaltire le batterie scariche nei rifiuti domestici.
Non gettare le batterie scariche nel fuoco poiché potrebbero esplodere.
Una volta giunte a esaurimento, smaltire le batterie presso le apposite strutture. Per ulteriori informazioni, contattare gli enti locali.
Questo prodotto è dotato di una batteria ricaricabile da 3,7 V 1200 mAh (non rimovibile).

Dichiarazione di conformità

UP Global Sourcing UK Ltd. dichiara che il prodotto è conforme ai requisiti essenziali e alle disposizioni della Direttiva 2014/53/UE.

È possibile consultare la dichiarazione di conformità presso UP Global Sourcing UK Ltd., Victoria Street, Manchester OL9 ODD, Regno Unito, oppure online all'indirizzo www.intempo.co.uk/declaration-letters.html. N. modello EE5913.

Manutenzione

Pulire lo speaker con un panno morbido e privo di lanugine.

Non:
Utilizzare solventi abrasivi per pulire lo speaker.
esporre lo speaker a temperature estremamente alte o basse;
Far cadere lo speaker.
Provare a smontare lo speaker.
smaltire lo speaker gettandolo nel fuoco, perché potrebbero verificarsi esplosioni.

Istruzioni per l'uso

Ricarica della batteria

Lo speaker è dotato di una batteria da 3,7 V 1200 mAh (non rimovibile). Si consiglia di caricare completamente la batteria prima del primo utilizzo; questa operazione richiede circa 3 ore. Collegare l'estremità micro USB del cavo di ricarica USB alla porta di ricarica da 5 V ⎓ presente sullo speaker e l'altra estremità a una porta USB compatibile.
Durante la ricarica, la spia LED si illumina in rosso. Una volta che la batteria è completamente carica, la spia LED si spegne.
Scollegare con cautela entrambe le estremità del cavo di ricarica USB e conservarlo in un luogo sicuro per usi futuri.
Nota: non utilizzare il prodotto durante la ricarica, poiché ciò potrebbe ridurre la durata della batteria.

** Tempo di riproduzione massimo con volume al 20% e funzione spie LED spenta

Utilizzo dello speaker Bluetooth

Funzionalità di base

Accendere lo speaker facendo scorrere l'interruttore di alimentazione in posizione "On".
Per mettere in pausa un brano, premere il tasto "PLAY/PAUSE"; premerlo una seconda volta per riprendere la riproduzione.
Regolare il volume dello speaker utilizzando i tasti "+" e "-". Tenere premuto "+" per aumentare il volume e "-" per ridurlo.
Premere il tasto "+" per passare al brano successivo e "-" per riprodurre il brano precedente.
Le spie LED si attivano automaticamente all'accensione dello speaker e possono essere controllate tramite il tasto "PLAY/PAUSE". Tenere premuto il tasto "PLAY/PAUSE" per accendere e spegnere le spie LED.
Spegnere lo speaker facendo scorrere l'interruttore di alimentazione in posizione "Off".

Modalità

Per poter utilizzare una delle seguenti modalità, è necessario accendere lo speaker.

Modalità Bluetooth

Associazione con un dispositivo Bluetooth compatibile

FASE 1: una volta acceso lo speaker, viene emesso un suono e la spia inizia a lampeggiare per indicare che è pronto per essere associato.
FASE 2: cercare lo speaker utilizzando un dispositivo Bluetooth compatibile. Selezionare "EE5913" per effettuare la connessione e l'associazione. Una volta stabilita la connessione, viene emesso un segnale acustico.
FASE 3: per annullare l'associazione o rimuovere un dispositivo Bluetooth compatibile, disattivare la funzione Bluetooth sul dispositivo. Lo speaker può ora essere associato a un nuovo dispositivo compatibile.
Nota: una volta stabilita la connessione, l'audio può essere regolato utilizzando lo speaker o i relativi comandi sul dispositivo Bluetooth compatibile.

Chiamate tramite un dispositivo Bluetooth compatibile

Una volta che il dispositivo Bluetooth compatibile è stato associato allo speaker, è possibile effettuare chiamate.
FASE 1: utilizzando il dispositivo Bluetooth compatibile, comporre il numero da chiamare e selezionare l'opzione Bluetooth/Vivavoce. Lo speaker e il microfono integrato ora fungono da dispositivo vivavoce.
FASE 2: per rispondere o interrompere una chiamata utilizzando lo speaker, premere il tasto "POWER".
FASE 3: il volume della chiamata può essere controllato utilizzando lo speaker o il dispositivo Bluetooth compatibile.
FASE 4: per rifiutare una chiamata in entrata, tenere premuto "POWER" per circa 2-3 secondi.

Modalità Scheda microSD/USB

FASE 1: Per utilizzare la modalità Scheda microSD, inserire una scheda microSD (non inclusa) nell'apposito slot. Lo speaker passa automaticamente alla modalità Scheda microSD.
FASE 2: per utilizzare la modalità USB, inserire un'unità USB compatibile nella relativa porta. Lo speaker passa automaticamente in modalità USB.
FASE 3: Se lo speaker non passa automaticamente alla modalità Scheda microSD o USB, premere "**M**" fino a quando non viene selezionata l'operazione desiderata.
Nota: una volta stabilita la connessione, l'audio può essere controllato utilizzando lo speaker
Non deve essere inserita alcuna unità USB durante l'utilizzo della modalità Scheda microSD o viceversa, poiché ciò potrebbe interferire con la riproduzione.
Lo speaker riconosce solo i file audio MP3; se sono presenti altri file sulla scheda microSD o sull'unità USB, ciò potrebbe impedire la riproduzione.

Risoluzione dei problemi

Lo speaker non è alimentato.
Lo speaker è scarico. Ricaricare lo speaker seguendo le istruzioni riportate nella sezione "Ricarica della batteria".

Lo speaker non emette alcun suono.
Il livello del volume è troppo basso. Verificare che il volume sia impostato su un livello appropriato e regolarlo in base al dispositivo collegato.
Lo speaker non è associato a un dispositivo Bluetooth compatibile. Seguire le istruzioni riportate nella sezione "Modalità Bluetooth".

Impossibile associare un dispositivo allo speaker.
Il dispositivo Bluetooth non è compatibile con lo speaker. Verificare che il dispositivo Bluetooth sia compatibile con lo speaker e che la funzione Bluetooth sia attivata.

La carica dello speaker si esaurisce rapidamente.
Il livello del volume è troppo alto. L'uso eccessivo dello speaker a volumi elevati può scaricare rapidamente la batteria. Ricaricare lo speaker seguendo le istruzioni riportate nella sezione "Ricarica della batteria" e impostare un volume più basso per ottenere risultati migliori.
La batteria potrebbe essere giunta quasi al termine della sua vita utile e lo speaker dovrà essere smaltito. Vedere la sezione "Sicurezza della batteria".

Specifiche

Codice prodotto: EE5913BLKSTKEU7	Alimentazione elettrica: 5 V ⎓
Versione Bluetooth: 5.0	Tensione di funzionamento: 3,7 V
Portata wireless: fino a 25 m*	Batteria ricaricabile: 3,7 V 1200 mAh
Uscita speaker: 5 W	Frequenza di esercizio: 2,4 GHz

* La portata effettiva potrebbe essere ridotta dalla presenza di ostacoli fra dispositivi connessi.

PL

Prosimy dokładnie przeczytać niniejszą instrukcję i zachować ją na przyszłość.

Instrukcje bezpieczeństwa

Podczas używania produktów elektrycznych zawsze należy stosować podstawowe środki ostrożności.
Produkt i akcesoria należy przechowywać w miejscu niedostępnym dla dzieci.
Małe części należy przechowywać w miejscu niedostępnym dla dzieci z uwagi na ryzyko zadławienia.
Produkt nie jest przeznaczony do zabawy, dlatego dzieci poniżej 8 lat powinny używać go pod nadzorem.
Ten produkt nie jest zabawką.
Ten produkt nie zawiera części, które mogą być serwisowane przez użytkownika. Jeśli produkt i jego akcesoria działają wadliwie lub są uszkodzone, należy oddać je do recyklingu.
Produkt i akcesoria należy przechowywać z dala od źródeł ciepła, bezpośredniego światła słonecznego, wilgoci, wody i innych płynów lub ostrych krawędzi, które mogą uszkodzić urządzenie.
Głośnik powinien mieć zapewnioną dobrą wentylację.
W pobliżu urządzenia nie należy pozostawiać żadnych przedmiotów podatnych na działanie pola magnetycznego (np. kart do bankomatów).
Nie wolno obsługiwać urządzenia mokrymi rękami.
Nie wolno używać produktu, jeśli został wystawiony na działanie wilgoci, wody lub innego płynu, ponieważ grozi to porażeniem prądem, wybuchem, obrażeniami ciała i uszkodzeniem produktu.
Nie wolno używać produktu do celów innych niż jest on przeznaczony.
Nie należy używać akcesoriów innych niż dołączone do zestawu.
Nie wolno wkładać żadnych przedmiotów do otworów.
Ten produkt jest przeznaczony wyłącznie do użytku domowego. Nie należy go używać do celów komercyjnych.
Aby nie dopuścić do uszkodzenia słuchu, a także samego urządzenia, należy unikać głośnego odtwarzania muzyki przez dłuższy czas.
Uwaga: nie zaleca się używania produktu podczas ładowania, ponieważ może to skrócić żywotność akumulatora.

Bezpieczeństwo akumulatora

Nie należy zwierać zacisków zasilania.
W przypadku wycieku z akumulatora i ogniwa nie wolno dopuścić do kontaktu płynu ze skórą lub oczami. Jeżeli już doszło do kontaktu, należy przemyć miejsce kontaktu dużą ilością wody i skontaktować się z lekarzem.
Ogniwa i akumulatory należy naładować przed użyciem. Po dłuższym okresie przechowywania może być konieczne kilkakrotne naładowanie i rozładowanie akumulatorów lub ogniw w celu uzyskania ich maksymalnej wydajności.
Akumulatorów nie wolno zgniatać, przebijać, rozbierać ani powodować innych uszkodzeń.
Nie przechowywać w temperaturze powyżej 60°C.
Unikać przechowywania w miejscu nasłonecznionym.
Zużytych akumulatorów nie należy wyrzucać do domowych pojemników na śmieci.
Akumulatorów nie należy wyrzucać do ognia, ponieważ mogą wybuchnąć.
Po wyczerpaniu akumulatorów należy oddać produkt do lokalnego punktu recyklingu. Więcej informacji można uzyskać w lokalnych biurach rządowych.
Produkt jest wyposażony w akumulator wielokrotnego ładowania 3,7 V o pojemności 1200 mAh (niewymienny).

Deklaracja zgodności

Firma UP Global Sourcing UK Ltd. niniejszym oświadcza, że urządzenie spełnia wszystkie niezbędne wymagania oraz inne postanowienia dyrektywy 2014/53/UE.

Deklaracja zgodności jest dostępna w siedzibie firmy pod adresem UP Global Sourcing UK Ltd., Victoria Street, Manchester OL9 ODD, Wielka Brytania lub na stronie www.intempo.co.uk/declaration-letters.html. Nr modelu EE5913.

Konserwacja

Wytrzyj głośnik miękką, niestrzępiącą się szmatką.

Nie wolno:
Używać ściernych środków myjących do czyszczenia głośnika.
Narażać głośnika na działanie bardzo wysokich lub niskich temperatur.
Rzucać głośnika na ziemię.
Podejmować prób demontażu głośnika.
Wyrzucać głośnika do ognia, ponieważ spowoduje to jego eksplozję.

Instrukcja obsługi

Ładowanie akumulatora

Głośnik jest wyposażony w akumulator wielokrotnego ładowania 3,7 V o pojemności 1200 mAh (niewymienny). Przed pierwszym użyciem zalecane jest pełne naładowanie akumulatora; potrwa to około 3 godzin. Końcówkę micro-USB przewodu do ładowania przez USB należy podłączyć do portu ładowania 5 V ⎓ na głośniku, a drugą do zgodnego portu USB.
Podczas ładowania wskaźnik LED zaświeci się na czerwono. Po całkowitym naładowaniu akumulatora wskaźnik LED zgaśnie.
Oba końce przewodu do ładowania przez USB należy ostrożnie odłączyć i schować w bezpiecznym miejscu na przyszłość.
Uwaga: nie zaleca się używania produktu podczas ładowania, ponieważ może to skrócić żywotność akumulatora.

** Maksymalny czas odtwarzania przy 20% głośności i wyłączonej funkcji podświetlenia LED.

Korzystanie z głośnika Bluetooth

Podstawowe funkcje

Włącz głośnik, przesuwając przełącznik do pozycji „On" (Wł.).
Aby wstrzymać odtwarzanie utworu, należy nacisnąć przycisk „PLAY/PAUSE". Ponowne naciśnięcie przycisku spowoduje wznowienie odtwarzania utworu.
Poziom głośności głośnika można regulować za pomocą przycisków „+" oraz „–". Aby zwiększyć głośność, należy nacisnąć i przytrzymać przycisk „+", a żeby ją zmniejszyć, nacisnąć i przytrzymać przycisk „–".
Aby przejść do następnego utworu, należy nacisnąć przycisk „+", a żeby odtworzyć poprzedni utwór, przycisk „–".
Diody LED zapalają się automatycznie po włączeniu głośnika i można nimi sterować za pomocą przycisku „PLAY/PAUSE". Naciśnij i przytrzymaj przycisk „PLAY/PAUSE", aby włączyć lub wyłączyć diody LED.
Wyłącz głośnik, przesuwając wyłącznik zasilania do pozycji „Off" (Wył.).

Tryby

Aby można było korzystać z poniższych trybów, głośnik musi być włączony.

Tryb Bluetooth

Parowanie z urządzeniem zgodnym z technologią Bluetooth

KROK 1: gdy głośnik zostanie włączony, usłyszysz sygnał dźwiękowy, a wskaźnik LED zacznie migać, sygnalizując gotowość głośnika do sparowania.
KROK 2: wyszukaj głośnik na urządzeniu zgodnym z technologią Bluetooth. Wybierz urządzenie „EE5913", aby połączyć się i sparować. Po nawiązaniu połączenia zostanie wyemitowany sygnał dźwiękowy.
KROK 3: aby anulować sparowanie lub odłączyć od głośnika urządzenie zgodne z technologią Bluetooth, wyłącz funkcję Bluetooth w tym urządzeniu. Głośnik można teraz sparować z innym zgodnym urządzeniem.
Uwaga: po podłączeniu urządzenia zgodnego z technologią Bluetooth dźwięk można kontrolować za pomocą głośnika lub odpowiednich przycisków sterujących na tym urządzeniu.

Wykonywanie połączeń głosowych za pomocą urządzenia zgodnego z technologią Bluetooth

Po sparowaniu głośnika z urządzeniem zgodnym z technologią Bluetooth możliwe jest wykonywanie połączeń głosowych.
KROK1: na urządzeniu zgodnym z technologią Bluetooth wprowadź numer, pod który chcesz zadzwonić, i wybierz opcję Bluetooth / tryb głośnomówiący. Głośnik z wbudowanym mikrofonem będzie pełnić rolę urządzenia głośnomówiącego.
KROK 2: aby nawiązać lub zakończyć połączenie za pomocą głośnika, naciśnij przycisk „POWER".
KROK 3: poziom głośności połączenia głosowego można regulować za pomocą głośnika lub urządzenia zgodnego z technologią Bluetooth.
KROK 4: aby odrzucić połączenie przychodzące, naciśnij i przytrzymaj przycisk „POWER" przez ok. 2–3 sekundy.

Tryb karty microSD / USB

KROK 1: Aby korzystać z trybu karty microSD, umieść kartę microSD (nie znajduje się w zestawie) w gnieździe kart microSD. Głośnik automatycznie przełączy się w tryb karty microSD.
KROK 2: aby korzystać z trybu USB, podłącz zgodny nośnik USB do portu USB. Głośnik automatycznie przełączy się w tryb USB.
KROK 3: jeśli głośnik nie przełączy się automatycznie w tryb karty microSD lub USB, naciskaj przycisk „**M**" do momentu wybrania pożądanej operacji.
Uwaga: po podłączeniu dźwięk można kontrolować za pomocą głośnika.
Nie należy podłączać nośnika USB podczas korzystania z trybu karty microSD (i odwrotnie), ponieważ może to powodować zakłócenia w odtwarzaniu.
Głośnik rozpoznaje tylko pliki audio MP3, więc jeśli na karcie microSD lub na nośniku USB znajdują się inne pliki, może to uniemożliwić odtwarzanie przez głośnik.

Rozwiązywanie problemów

Brak zasilania głośnika.
Głośnik rozładował się. Naładuj głośnik, postępując zgodnie z instrukcjami zawartymi w sekcji „Ładowanie akumulatora".

Głośnik nie emituje dźwięku.
Ustawiono zbyt niski poziom głośności. Sprawdź, czy poziom głośności jest ustawiony na słyszalnym poziomie i odpowiednio wyreguluj go za pomocą połączonego urządzenia.
Głośnik nie jest sparowany z urządzeniem zgodnym z technologią Bluetooth. Postępuj zgodnie z instrukcjami zawartymi w sekcji „Tryb Bluetooth".

Nie można sparować urządzenia z głośnikiem.
Urządzenie Bluetooth nie jest zgodne z głośnikiem. Sprawdź, czy urządzenie Bluetooth jest zgodne z głośnikiem i czy funkcja Bluetooth jest włączona.

Głośnik szybko się rozładowuje.
Ustawiono zbyt wysoki poziom głośności. Używanie głośnika przy zbyt dużej głośności spowoduje szybkie rozładowanie akumulatora. Głośnik należy ładować zgodnie z instrukcjami w części „Ładowanie akumulatora", a w celu uzyskania lepszych rezultatów należy słuchać dźwięku o niższej głośności.
Być może okres eksploatacji akumulatora dobiegł końca i należy zutylizować głośnik. Zapoznaj się z sekcją zatytułowaną „Bezpieczeństwo akumulatora".

Dane techniczne

Kod produktu: EE5913BLKSTKEU7	Napięcie robocze: 3,7 V
Wersja Bluetooth: 5.0	Akumulator wielokrotnego ładowania: 3,7 V
Zasięg połączenia bezprzewodowego: do 25 m*	1200 mAh
Wyjście głośnika: 5 W Zasilanie: 5 V ⎓	Częstotliwość robocza: 2,4 GHz

* Zakres działania może być mniejszy z powodu przeszkód pomiędzy połączonymi urządzeniami.