DESCRIPTION OF PARTS

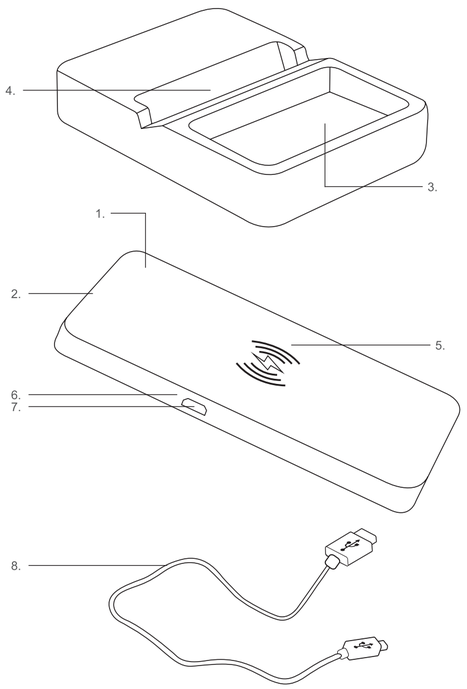

1. Bamboo Wireless Charger
2. Wireless charging block
3. Holder
4. Slot
5. Charging pad
6. LED indicator light
7. USB-C port
8. USB-C cable

1. Kabelloses Ladegerät aus Bambus
2. Kabelloser Ladeblock
3. Halterung
4. Steckplatz
5. Ladepad
6. LED-Lichtanzeige
7. USB-C-Anschluss
8. USB-C-Kabel

1. Chargeur sans fil en bambou
2. Bloc de charge sans fil
3. Socle
4. Fente
5. Station de recharge
6. Témoin lumineux LED
7. Port USB-C
8. Câble USB-C

1. Cargador inalámbrico de bambú
2. Bloque de carga inalámbrico
3. Soporte
4. Ranura
5. Superficie de carga
6. Indicador de luz LED
7. Puerto USB-C
8. Cable USB-C

1. Caricabatteria wireless in bambù
2. Blocco di ricarica wireless
3. Supporto
4. Alloggiamento per blocco di ricarica
5. Base di ricarica
6. Spia luminosa a LED
7. Porta USB-C
8. Cavo USB-C

1. Draadloze oplader van bamboe
2. Draadloos oplaadblok
3. Houder
4. Sleuf
5. Oplaadpad
6. Led-indicatielampje
7. USB-C-poort
8. USB-C-kabel

1. Carregador sem fios em bambu
2. Bloco de carregamento sem fios
3. Suporte
4. Ranhura
5. Base de carregamento
6. Luz indicadora LED
7. Porta USB-C
8. Cabo USB-C

1. Bambusowa ładowarka bezprzewodowa
2. Bezprzewodowy element ładujący
3. Stojak
4. Gniazdo
5. Podkładka do ładowania
6. Wskaźnik diodowy LED
7. Gniazdo USB-C
8. Przewód USB-C

1. Brezžični polnilnik iz bambusa
2. Brezžična polnilna plošča
3. Podstavek
4. Reža
5. Polnilna podlaga
6. Indikatorska lučka LED
7. USB-C vhod
8. Kabel USB-C

1. Bezdrátová nabíječka z bambusu
2. Bezdrátový nabíjecí blok
3. Držák
4. Slot
5. Nabíjecí podložka
6. Kontrolka LED
7. USB-C port
8. USB-C kabel

1. Bambusová bezdrôtová nabíjačka
2. Panel na bezdrôtové nabíjanie
3. Držiak
4. Štrbina
5. Nabíjacia podložka
6. Kontrolka LED
7. Port USB-C
8. Kábel USB-C

1. Ασύρματος φορτιστής από μπαμπού
2. Μπλοκ ασύρματης φόρτισης
3. Βάση
4. Υποδοχή
5. Βάση φόρτισης
6. Ενδεικτική λυχνία LED
7. Θύρα USB-C
8. Καλώδιο USB-C

1. Bambusz vezeték nélküli töltő
2. Vezeték nélküli töltőblokk
3. Tartó
4. Nyílás
5. Töltőpad
6. LED-jelzőfény
7. USB-C port
8. USB-C kábel

1. Încărcător wireless din bambus
2. Bloc de încărcare wireless
3. Suport
4. Slot
5. Pad de încărcare
6. Indicator luminos cu LED
7. Port USB-C
8. Cablu USB-C

1. Carregador sense fil de bambú
2. Bloc de càrrega sense fil
3. Suport
4. Ranura
5. Placa de càrrega
6. Llum indicador LED
7. Port USB-C
8. Cable USB-C

EN

Please retain instructions for future reference.

SAFETY INSTRUCTIONS

When using electrical products, basic safety precautions should always be followed.
Keep the product and USB cable out of the reach of children.
Children should be supervised to ensure that they do not play with the product.
Children aged from 8 years and people with reduced capabilities can use this product only if they have been given supervision and instruction on safe use of the product and understand the hazards involved.
This product is not a toy.
This product contains no user serviceable parts. If the product and any of its accessories are malfunctioning or damaged; recycle the product.
Keep the product away from other heat sources, direct sunlight, humidity, water and any other liquid.
Keep the USB cable away from any parts of the product that may become hot during use.
Do not operate the product with wet hands.
Do not operate the product if it has been exposed to water, moisture or any other liquid, to prevent against electric shock, explosion and/or injury to yourself and damage to the product.
Do not use the product for anything other than its intended use.
Do not use any accessories other than those supplied.
It is imperative to unplug the USB cable after the product has been used, before it is cleaned.
This product is intended for domestic use only. It should not be used for commercial purposes.

DECLARATION OF CONFORMITY

UP Global Sourcing UK Ltd. hereby declares that this product is in compliance with the essential requirements and other provisions of directive 2014/53/EU.
The declaration of conformity may be consulted at UP Global Sourcing UK Ltd., Victoria Street, Manchester OL9 0DD. UK or www.intempo.co.uk/declaration-letters.html Model Number.: EE6797.

CARE AND MAINTENANCE

Wipe the wireless charger with a soft, lint-free cloth.

DO NOT:

Use any abrasive cleaning solvents to clean the wireless charger.
Expose the wireless charger to extremely high or low temperatures.
Drop the wireless charger.
Attempt to disassemble the wireless charger.
Dispose of the wireless charger in a fire as it will result in an explosion.

INSTRUCTIONS FOR USE • ASSEMBLING THE BAMBOO WIRELESS CHARGER

Place the wireless charging block into the slot of the holder in a vertical position with the wireless charging symbol facing upwards.
The compatible device should be placed directly onto the centre of the charging pad to initiate charging.
NOTE: If the compatible device is placed horizontally for charging, the wireless charging block will need to be repositioned so that the wireless charging symbol faces downwards.

USING THE BAMBOO WIRELESS CHARGER

STEP 1: Connect the USB-C connector on the USB-C charging cable into the USB-C port on the wireless charger and the USB connector into a compatible USB output. The LED indicator light will flash red and blue temporarily before turning solid red.
STEP 2: Place the wireless charging compatible device onto the charging pad to initiate charging. The LED indicator light will illuminate blue to indicate charging is taking place. Once the device is fully charged, the LED indicator light will switch off.
STEP 3: If charging is unable to take place, the LED indicator light will flash red and blue. Adjust the compatible device to align with the centre of the charging pad and ensure there are no obstructions.
IMPORTANT: Some phone cases do not support wireless charging due to their thickness and design. If your phone model is compatible with wireless charging and you are unable to charge it wirelessly, remove your case and retry.
NOTE: This wireless charger is suitable for any device that is wireless charging enabled. Check your device specification to find out if your device is compatible.

STORAGE

Check that the wireless charger is clean and dry before storing in a cool, dry place.

SPECIFICATIONS

Product code: EE6797
Input: 5 V ⎓ 2 A/9 V ⎓ 1,67 A
Wireless charging output: 5 W/7.5 W/10 W
Wireless charging frequency: 110–205 kHz
Wireless charging distance: 2–5 mm
Max. RF output: < 6 dBm

WEEE product should be disposed of by handing it over at a designated collection point. For more information about where you can drop off your waste product for recycling please contact your local authority.

EN

Gebrauchsanweisung bitte zum späteren Nachlesen aufbewahren.

SICHERHEITSHINWEISE

Beim Gebrauch elektrischer Produkte müssen stets grundlegende Sicherheitsvorkehrungen getroffen werden.
Das Produkt und das USB-Kabel außer Reichweite von Kindern aufbewahren.
Kinder sollten stets beaufsichtigt werden, damit sie nicht mit dem Gerät spielen.
Dieses Produkt kann von Kindern ab 8 Jahren und Personen mit eingeschränkten Fähigkeiten benutzt werden, sofern diese angemessen beaufsichtigt werden oder entsprechende Anleitungen zur sicheren Nutzung des Geräts erhalten haben und sich der möglichen Gefahren bewusst sind.
Dieses Produkt ist kein Spielzeug.
Dieses Produkt enthält keine Teile, die vom Nutzer gewartet werden müssen. Sollte das Produkt oder eines seiner Zubehörteile defekt oder beschädigt sein, entsorgen Sie es in einer Recycling-Station.
Das Produkt und sein Zubehör von Wärmequellen, direkter Sonneneinstrahlung, Feuchtigkeit, Wasser und anderen Flüssigkeiten fernhalten.
Das USB-Kabel von allen Teilen des Produkts fernhalten, die während des Gebrauchs heiß werden könnten.
Das Produkt nicht mit nassen Händen benutzen.
Das Produkt nicht anschalten, wenn es Wasser, Feuchtigkeit oder anderen Flüssigkeiten ausgesetzt wurde, um Stromschlag, Explosion und/oder Verletzungen sowie Beschädigungen am Produkt vorzubeugen.
Das Produkt nur für den dafür vorgesehenen Zweck benutzen.
Nur die Zubehörteile benutzen, die im Lieferumfang enthalten sind.
Das USB-Kabel muss nach Gebrauch des Geräts und vor dessen Reinigung unbedingt herausgezogen werden.
Dieses Produkt ist nur für den Hausgebrauch bestimmt. Darf nicht für kommerzielle Zwecke verwendet werden.

KONFORMITÄTSERKLÄRUNG

UP Global Sourcing UK Ltd. erklärt hiermit, dass dieses Produkt die wesentlichen Anforderungen und andere relevante Bestimmungen der Richtlinie 2014/53/EU erfüllt.
Sie können die Konformitätserklärung bei UP Global Sourcing UK Ltd., Victoria Street, Manchester OL9 0DD, UK oder auf www.intempo.co.uk/declaration-letters.html Modellnummer: EE6797 einsehen.

PFLEGE UND WARTUNG

Das kabellose Ladegerät mit einem weichen, fusselfreien Tuch abwischen.

UNTER KEINEN UMSTÄNDEN:

Scheuermittel zum Reinigen des kabellosen Ladegeräts benutzen.
Das kabellose Ladegerät extrem hohen oder niedrigen Temperaturen aussetzen.
Das kabellose Ladegerät fallen lassen.
Das kabellose Ladegerät zerlegen oder dies versuchen.
Das kabellose Ladegerät durch Verbrennen entsorgen, da dies zu einer Explosion führt.

GEBRAUCHSANWEISUNG • AUFBAU DES KABELLOSEN LADEGERÄTS AUS BAMBUS

Den kabellosen Ladeblock in vertikaler Position so in den Steckplatz der Halterung stecken, dass die Ladesymbole nach oben zeigen.
Das kompatible Gerät sollte direkt in die Mitte des Ladepads gelegt werden, um den Ladevorgang zu starten.
HINWEIS: Wenn das kompatible Gerät zum Laden horizontal positioniert wird, muss der kabellose Ladeblock so ausgerichtet werden, dass die Ladesymbole nach unten zeigen.

GEBRAUCH DES KABELLOSEN LADEGERÄTS AUS BAMBUS

SCHRITT 1: Den USB-C Stecker des USB-C-Ladekabels in den USB-C-Anschluss am kabellosen Ladegerät und den USB-Stecker in einen kompatiblen USB-Ausgang stecken. Die LED-Lichtanzeige wird vorübergehend rot und blau blinken, bevor sie durchgehend rot leuchtet.
SCHRITT 2: Das mit dem kabellosen Ladegerät kompatible Gerät auf das Ladepad legen, um mit dem Ladevorgang zu beginnen. Die LED-Lichtanzeige leuchtet während des Ladevorgangs blau auf. Sobald das Gerät vollständig geladen ist, schaltet sich die LED-Lichtanzeige aus.
SCHRITT 3: Wenn der Ladevorgang nicht durchgeführt werden kann, blinkt die LED-Lichtanzeige rot und blau. Die Position des kompatiblen Geräts anpassen, sodass es genau in der Mitte de Ladepads liegt, und sicherstellen, dass es durch nichts behindert wird.
WICHTIG: Manche Smartphone-Hüllen verhindern das kabellose Laden aufgrund ihrer Dicke oder ihres Designs. Wenn ein Smartphone-Modell mit kabellosem Laden kompatibel ist, der kabellose Ladevorgang aber dennoch nicht startet, Smartphone-Hülle entfernen und erneut versuchen.
HINWEIS: Dieses kabellose Ladegerät ist für alle Geräte geeignet, die kabelloses Laden unterstützen. Geräteeigenschaften überprüfen, um herauszufinden, ob das Gerät kompatibel ist.

LAGERUNG

Überprüfen, ob das kabellose Ladegerät sauber und trocken ist, bevor es an einem kühlen, trockenen Ort verstaut wird.

TECHNISCHE DATEN

Produktcode: EE6797
Eingang: 5 V ⎓ 2 A/9 V ⎓ 1,67 A
Kabelloser Ladeausgang: 5 W/7,5 W/10 W
Kabellose Ladefrequenz: 110–205 kHz
Distanz für kabelloses Laden: 2–5 mm
Maximale HF-Leistung: < 6 dBm

Elektro- und Elektronikaltgeräte sollten in den dafür vorgesehenen Sammelstellen entsorgt werden. Nähere Informationen zu den Recycelstellen für Altprodukte lassen sich bei den kommunalen Behörden erfragen.

Primark Limited, PO Box 644, Arthur Ryan House,
22–24 Parnell Street, Dublin 1, Ireland

Distributed By Primark Limited,
41 West Street, Reading, RG1 1TZ, UK

RN CODE: 145478
SEASON CODE: AW22

CD250322/MD000000/V1

BAMBOO WIRELESS CHARGER

Instruction Manual

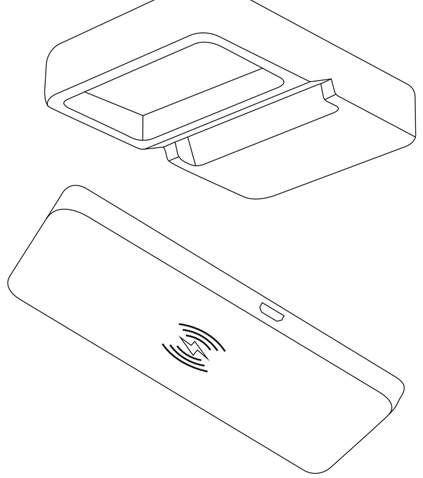

PRIMARK®

FR

Veuillez conserver les instructions à titre d'information.

CONSIGNES DE SÉCURITÉ

Lors de l'utilisation de produits électriques, des mesures de sécurité de base doivent toujours être suivies.
Gardez le produit et le câble USB hors de la portée des enfants.
Les enfants doivent être surveillés pour s'assurer qu'ils ne jouent pas avec le produit.
Les enfants âgés de plus de 8 ans et les personnes dont les capacités sont réduites ne doivent utiliser ce produit que sous supervision, après avoir reçu des instructions sur l'utilisation sûre du produit et s'ils comprennent les dangers impliqués.
Ce produit n'est pas un jouet.
Ce produit ne contient aucune pièce réparable par l'utilisateur. En cas de dysfonctionnement ou si le produit ou ses accessoires sont endommagés, le produit doit être recyclé.
Ne pas exposer le produit à la chaleur, aux rayons du soleil, à l'humidité, à l'eau ou à tout autre liquide.
Tenir le câble USB à l'écart de tout composant du produit susceptible de chauffer pendant son utilisation.
Ne pas utiliser le produit avec des mains mouillées.
Ne pas utiliser le produit s'il a été exposé à l'eau, l'humidité ou tout autre liquide, afin d'éviter tout risque de décharge électrique, explosion et/ou dommages corporels ou matériels.
Ne pas utiliser le produit à d'autres fins que celle pour laquelle il est prévu.
Ne pas utiliser d'accessoires autres que ceux fournis.
Il est impératif de débrancher le câble USB une fois que l'appareil a été utilisé, avant de le nettoyer.
Ce produit est destiné à un usage domestique uniquement. Il ne doit pas être utilisé à des fins commerciales.

DÉCLARATION DE CONFORMITÉ

UP Global Sourcing UK Ltd. déclare par la présente que ce produit est conforme aux exigences fondamentales et aux autres dispositions prévues par la Directive 2014/53/UE.
Pour consulter la déclaration de conformité, s'adresser à UP Global Sourcing UK Ltd., Victoria Street, Manchester OL9 0DD, Manchester OL9 0DD, Royaume-Uni ou
www.intempo.co.uk/declaration-letters.html Référence du modèle : EE6797.

ENTRETIEN ET MAINTENANCE

Nettoyer le chargeur sans fil à l'aide d'un chiffon doux, non pelucheux.

NE PAS :

Utiliser des solvants abrasifs pour nettoyer le chargeur sans fil.
Exposer le chargeur sans fil à des températures excessivement élevées ou basses.
Faire tomber le chargeur sans fil.
Essayer de démonter le chargeur sans fil.
Jeter le chargeur sans fil au feu, car cela pourrait causer une explosion.

MODE D'EMPLOI • ASSEMBLAGE DU CHARGEUR SANS FIL EN BAMBOU

Placer le bloc de charge sans fil en position verticale dans la fente du socle avec le symbole de charge sans fil tourné vers le haut.
L'appareil compatible doit être placé directement au centre de la station de recharge pour amorcer la charge.
REMARQUE : Si l'appareil compatible à charger est placé horizontalement, le bloc de charge sans fil devra être repositionné de sorte que le symbole de charge sans fil soit orienté vers le bas.

UTILISATION DU CHARGEUR SANS FIL EN BAMBOU

ÉTAPE 1 : Brancher le connecteur USB-C du câble USB-C dans le port USB-C du chargeur sans fil et le connecteur USB dans une sortie USB compatible. Le témoin lumineux LED clignotera temporairement en rouge et bleu avant de devenir rouge.
ÉTAPE 2 : Placer l'appareil compatible sur la station de recharge pour lancer la charge. Le témoin lumineux LED s'allumera en bleu pour indiquer que l'appareil est en cours de chargement. Une fois l'appareil entièrement chargé, le témoin lumineux LED s'éteint.
ÉTAPE 3 : Si le chargement est impossible, le témoin lumineux LED clignotera en rouge et bleu. Placer l'appareil compatible bien au centre de la station de recharge et s'assurer de l'absence d'obstructions.
IMPORTANT : Certains étuis et coques de téléphone ne permettent pas la recharge sans fil en raison de leur épaisseur et de leur design. Si le modèle de votre téléphone est compatible avec la recharge sans fil et que vous ne parvenez pas à le recharger de cette façon, retirez-le de l'étui et réessayez.
REMARQUE : Ce chargeur sans fil est adapté à tout appareil compatible avec la recharge sans fil. Vérifiez les caractéristiques de votre appareil pour savoir s'il est compatible.

STOCKAGE

Vérifiez que le chargeur sans fil est propre et sec avant de le ranger dans un endroit sec et frais.

CARACTÉRISTIQUES

Code de produit : EE6797
Entrée : 5 V ⎓ 2 A/9 V ⎓ 1,67 A
Sortie de charge sans fil : 5 W/7,5 W/10 W
Fréquence de charge sans fil : 110–205 kHz
Distance de charge sans fil : 2–5 mm
Sortie RF max. : < 6 dBm

Lorsqu'il est hors d'usage, le produit WEEE doit être rapporté à un point de collecte officiel. Pour plus d'informations sur les endroits où vous pouvez déposer votre produit usagé à des fins de recyclage, veuillez contacter votre municipalité.

ES

Conservar estas instrucciones para futuras consultas.

CONSIGNES DE SÉCURITÉ

Las siguientes instrucciones básicas de seguridad se deben tener en cuenta en todo momento a la hora de usar aparatos eléctricos.
Mantener el producto y el cable USB fuera del alcance de los niños.
Los niños deben ser supervisados para asegurarse de que no usan el aparato como si fuera un juguete.
Los niños a partir de 8 años y las personas con facultades físicas o mentales disminuidas pueden usar este dispositivo siempre y cuando estén supervisados y hayan recibido las instrucciones pertinentes para garantizar un uso seguro y comprendan los riesgos que entraña.
Este producto no es un juguete.
Este producto no contiene piezas que el usuario pueda reparar. Si el producto o cualquiera de sus accesorios funcionasen mal o estuvieran dañados, proceder a su reciclaje.
Mantener el producto alejado de otras fuentes de calor, lugares expuestos a la luz directa del sol, humedad, agua y cualquier otro tipo de sustancias líquidas.
Mantener el cable USB alejado de cualquier componente del producto susceptible de calentarse mientras se usa.
No manipular el producto con las manos húmedas.
No manipular el producto si este ha sido expuesto a agua, humedad o cualquier otra sustancia líquida, a fin de evitar posibles descargas eléctricas, explosiones y/o daños tanto al usuario como al producto.
No utilizar el producto con fines distintos al uso previsto.
No utilizar accesorios que no hayan sido suministrados con el producto.
Desenchufar el cable USB tras el uso del producto y antes de proceder a su limpieza.
Este producto está diseñado únicamente para uso doméstico. No debe utilizarse con fines comerciales.

DECLARACIÓN DE CONFORMIDAD

UP Global Sourcing UK Ltd. declara que este producto cumple los requisitos básicos y otras disposiciones pertinentes de la directiva 2014/53/UE.
La declaración de conformidad se puede consultar en la siguiente dirección: UP Global Sourcing UK Ltd., Victoria Street, Mánchester OL9 0DD, Reino Unido o en el sitio web
www.intempo.co.uk/declaration-letters.html N.º de modelo: EE6797.

CUIDADO Y MANTENIMIENTO

Limpiar el cargador inalámbrico con un paño suave que no deje pelusas.

NO:

Utilizar disolventes de limpieza abrasivos para limpiar el cargador inalámbrico.
Exponer el cargador inalámbrico a temperaturas extremas.
Dejar caer el cargador inalámbrico.
Intentar desmontar el cargador inalámbrico.
Desechar el cargador inalámbrico en el fuego, ya que esto podría provocar una explosión.

INSTRUCCIONES DE USO • MONTAJE DEL CARGADOR INALÁMBRICO DE BAMBÚ

Colocar el bloque de carga inalámbrica en la ranura del soporte en posición vertical con el símbolo de carga inalámbrica hacia arriba.
El dispositivo compatible debe colocarse directamente en el centro de la superficie de carga para iniciar la carga.
NOTA: si el dispositivo compatible se coloca en posición horizontal para la carga, el bloque de carga inalámbrica tendrá que recolocarse para que el símbolo de carga inalámbrica quede hacia abajo.

USO DEL CARGADOR INALÁMBRICO DE BAMBÚ

PASO 1: enchufar el conector USB-C del cable de carga USB-C en el puerto USB-C del cargador inalámbrico y el conector USB en una salida USB compatible. El indicador de luz LED mostrará una luz parpadeante de color rojo y azul temporalmente antes de pasar a rojo fijo.
PASO 2: colocar el dispositivo compatible con carga inalámbrica en la superficie de carga para iniciar la carga. El indicador de luz LED se iluminará de color azul para indicar que se está cargando. Una vez que el dispositivo esté completamente cargado, el indicador de luz LED se apagará.
PASO 3: si no se puede realizar la carga, el indicador de luz LED emitirá una luz parpadeante de color rojo y azul. Ajustar el dispositivo compatible para alinearlo con el centro de la superficie de carga y asegurarse de que no haya obstrucciones.
IMPORTANTE: Algunas fundas de teléfono no admiten carga inalámbrica debido a su grosor y diseño. Si el modelo de teléfono es compatible con este tipo de carga, pero no se consigue cargar de forma inalámbrica, retirar la funda y volver a intentarlo.
NOTA: este cargador inalámbrico es adecuado para cualquier dispositivo que esté habilitado para la carga inalámbrica. Comprobar las especificaciones del dispositivo para saber si es compatible.

ALMACENAMIENTO

Comprobar que el cargador inalámbrico esté limpio y seco antes de guardarlo en un lugar fresco y seco.

ESPECIFICACIONES

Código del producto: EE6797.
Corriente de entrada: 5 V ⎓ 2 A/9 V ⎓1,67 A.
Salida de carga inalámbrica: 5 W/7,5 W/10 W.
Frecuencia de carga inalámbrica: 110–205 kHz.
Distancia de carga inalámbrica: 2–5 mm.
Corriente de salida máxima de RF: < 6 dBm.

Los dispositivos eléctricos y electrónicos RAEE deben desecharse depositándolos en un punto de recogida destinado a tal efecto. Para obtener más información sobre dónde se pueden depositar los residuos para reciclaje, contactar con las autoridades locales competentes.

IT

Conservare le istruzioni per consultazioni future.

ISTRUZIONI DI SICUREZZA

L'utilizzo di prodotti elettrici richiede la costante osservanza di precauzioni di base per la sicurezza.
Tenere il prodotto e il cavo USB fuori dalla portata dei bambini.
I bambini devono essere sorvegliati per assicurarsi che non giochino con il prodotto.
Questo prodotto può essere utilizzato dai bambini a partire dagli 8 anni e da persone con ridotte capacità fisiche, solo se tali soggetti hanno ricevuto assistenza o informazioni sull'uso sicuro del prodotto e ne hanno compreso i rischi annessi.
Questo prodotto non è un giocattolo.
Questo prodotto non contiene parti riparabili dall'utente. Se si verificano malfunzionamenti a carico del prodotto o di uno dei relativi accessori, o in presenza di segni di danneggiamento, smaltire l'articolo.
Tenere il prodotto lontano da fonti di calore, luce solare diretta, umidità, acqua e altri liquidi.
Tenere il cavo USB lontano dalle parti del prodotto che potrebbero surriscaldarsi durante l'utilizzo.
Non utilizzare il prodotto con le mani bagnate.
Non utilizzare il prodotto se è stato esposto ad acqua, umidità o altri liquidi, per impedire eventuali scosse elettriche, esplosioni e/o altre lesioni alla persona e danni a carico del prodotto.
Non utilizzare il prodotto per un uso diverso da quello a cui è destinato.
Non utilizzare accessori diversi da quelli forniti.
È necessario scollegare il cavo USB dall'unità dopo l'uso e prima della pulizia.
Questo prodotto è destinato esclusivamente all'uso domestico. Non deve essere utilizzato per scopi commerciali.

DICHIARAZIONE DI CONFORMITÀ

UP Global Sourcing UK Ltd. dichiara che il presente prodotto è conforme ai requisiti essenziali e alle altre disposizioni della Direttiva 2014/53/UE.
La dichiarazione di conformità può essere consultata presso UP Global Sourcing UK Ltd., Victoria Street, Manchester OL9 0DD. Regno Unito o all'indirizzo: www.intempo.co.uk/decl declaration-letters.html Modello n.: EE6797.

CURA E MANUTENZIONE

Pulire il caricabatterie wireless con un panno morbido e privo di pelucchi.

NON:

Utilizzare solventi detergenti abrasivi per la pulizia del caricabatterie wireless.
Esporre il caricabatterie wireless a temperature estremamente alte o basse.
Far cadere il caricabatterie wireless.
Tentare di smontare il caricabatterie wireless.
Gettare il caricabatterie wireless nel fuoco, in quanto ciò provocherebbe un'esplosione.

ISTRUZIONI PER L'USO • ASSEMBLAGGIO DEL CARICABATTERIE WIRELESS IN BAMBÙ

Posizionare il blocco di ricarica wireless nel relativo alloggiamento sul supporto in posizione verticale con il simbolo di ricarica wireless rivolto verso l'alto.
Per avviare la ricarica, il dispositivo compatibile deve essere posizionato direttamente al centro della base di ricarica.
ATTENZIONE: Se il dispositivo compatibile è posizionato orizzontalmente per la ricarica, il blocco di ricarica wireless dovrà essere ricollocato in modo che il simbolo di ricarica wireless sia rivolto verso il basso.

UTILIZZO DEL CARICABATTERIA WIRELESS IN BAMBÙ

PASSAGGIO 1: Inserire il connettore USB-C del cavo di ricarica USB-C nell'apposita porta del caricatore wireless, e il connettore USB-C in un'uscita USB compatibile. La spia luminosa a LED emetterà una luce lampeggiante rossa e blu prima di diventare rossa fissa.
PASSAGGIO 2: Per avviare la ricarica, posizionare il dispositivo compatibile con la ricarica wireless sulla base di ricarica. La spia luminosa a LED si illuminerà di blu per indicare che la ricarica è in corso. Quando il dispositivo sarà completamente carico, la spia luminosa a LED si spegnerà.
PASSAGGIO 3: Se non è possibile effettuare la ricarica, la spia luminosa a LED emetterà una luce lampeggiante rossa e blu. Posizionare il dispositivo compatibile in modo che sia allineato con il centro della base di ricarica e assicurarsi che l'area di ricarica sia libera da ostacoli.
IMPORTANTE: Alcune custodie per telefono non supportano la ricarica wireless a causa del loro spessore e del loro design. Se il modello di telefono è compatibile con la ricarica wireless e non è possibile procedere alla ricarica in modalità wireless, rimuovere la custodia e riprovare.
ATTENZIONE: Questo caricabatterie wireless è adatto a qualsiasi dispositivo abilitato alla ricarica wireless. Controllare le specifiche tecniche del dispositivo per verificarne la compatibilità.

CONSERVAZIONE

Verificare che il caricabatterie wireless sia pulito e asciutto prima di riporlo in un luogo fresco e asciutto.

SPECIFICHE TECNICHE

Codice prodotto: EE6797
Ingresso: 5 V ⎓ 2 A/9 V ⎓ 1,67 A
Uscita di ricarica wireless: 5 W/7,5 W/10 W
Frequenza di ricarica wireless: 110–205 kHz
Distanza di ricarica wireless: 2–5 mm
Uscita RF massima: < 6 dBm

I rifiuti elettronici (RAEE) devono essere smaltiti mediante il conferimento presso un centro di raccolta designato. Per maggiori informazioni sui punti di raccolta per il riciclaggio dei rifiuti, contattare l'autorità locale.

NL

Bewaar instructies voor toekomstig gebruik.

VEILIGHEIDSINSTRUCTIES

Bij het gebruik van elektrische producten moeten altijd basisvoorzorgsmaatregelen in acht worden genomen.
Houd het product en de USB-kabel buiten het bereik van kinderen.
Kinderen moeten onder toezicht staan om ervoor te zorgen dat ze niet met het product spelen.
Kinderen jonger dan 8 jaar en personen met beperkingen kunnen dit product alleen gebruiken als zij onder toezicht staan en instructies hebben gekregen over veilig gebruik van het product en als zij de gevaren ervan begrijpen.
Dit product is geen speelgoed.
Dit product bevat geen onderdelen die door de gebruiker kunnen worden gerepareerd. Als het product en een van de bijbehorende accessoires niet goed werken of beschadigd zijn, moet het product worden gerecycled.
Houd het product uit de buurt van andere warmtebronnen, direct zonlicht, vocht, water en andere vloeistoffen.
Houd de USB-kabel uit de buurt van delen van het product die tijdens gebruik heet kunnen worden.
Gebruik het product nooit met natte handen.
Gebruik het product niet nadat het is blootgesteld aan water, vocht of een andere vloeistof om een elektrische schok, ontploffing en/of letsel aan jezelf en schade aan het product te voorkomen.
Gebruik het product niet voor iets anders dan het beoogd gebruik.
Gebruik geen andere accessoires dan de meegeleverde.
Koppel de USB-kabel altijd los nadat het product is gebruikt en voordat het wordt gereinigd.
Dit product is alleen bedoeld voor gebruik binnenshuis. Het mag niet voor commerciële doeleinden worden gebruikt.

CONFORMITEITSVERKLARING

UP Global Sourcing UK Ltd. verklaart hierbij dat dit product voldoet aan de essentiële vereisten en andere bepalingen van Richtlijn 2014/53/EU.
De conformiteitsverklaring kan worden geraadpleegd bij UP Global Sourcing UK Ltd., Victoria Street, Manchester OL9 0DD. Verenigd Koninkrijk of via www.intempo.co.uk/declaration-letters.html
Modelnr.: EE6797.

ONDERHOUD

Veeg de draadloze oplader schoon met een zachte, pluisvrije doek.

LET OP:

Gebruik geen schurende schoonmaakmiddelen om de draadloze oplader te reinigen.
Stel de draadloze oplader niet bloot aan zeer hoge of lage temperaturen.
Laat de draadloze oplader niet vallen.
Probeer de draadloze oplader niet te demonteren.
Gooi de draadloze oplader nooit in open vuur, dit zal resulteren in een ontploffing.

GEBRUIKSAANWIJZING • DE DRAADLOZE OPLADER VAN BAMBOE IN ELKAAR ZETTEN

Plaats het draadloze oplaadblok in verticale positie in de gleuf van de houder, met het draadloze oplaadsymbool naar boven gericht.
Het compatibele apparaat moet direct op het midden van de oplaadpad geplaatst worden om het opladen te starten.
LET OP: Als het compatibele apparaat horizontaal geplaatst wordt om op te laden, moet het draadloze oplaadblok zo geplaatst worden dat het symbool voor draadloos opladen naar beneden gericht is.

DE DRAADLOZE OPLADER VAN BAMBOE GEBRUIKEN

STAP 1: Verbind de USB-C-aansluiting van de USB-C-oplaadkabel met de USB-C-poort van de draadloze oplader en de USB-aansluiting met een geschikte USB-uitgang. Het led-indicatorlampje knippert tijdelijk rood en blauw voordat het oondberoken rood wordt.
STAP 2: Plaats het met draadloos opladen compatibele apparaat op de oplader om het opladen te starten. Het led-indicatorlampje gaat blauw branden om aan te geven dat hij aan het laden is. Als het apparaat volledig opgeladen is, gaat het led-lampje uit.
STAP 3: Als het opladen niet lukt, knippert het led-indicatorlampje rood en blauw. Plaats het compatibele apparaat zo dat het in het midden van de oplaadplaat ligt en zorg ervoor dat er geen obstakels zijn.
BELANGRIJK: Sommige telefoonhoesjes zijn vanwege hun dikte en ontwerp niet geschikt voor draadloos opladen. Als je telefoonmodel geschikt is voor draadloos opladen en het lukt je niet om hem draadloos op te laden, verwijder dan je hoesje en probeer het opnieuw.
LET OP: Deze draadloze oplader is geschikt voor elk toestel dat draadloos kan opladen. Controleer de specificaties van je toestel om te zien of je toestel geschikt is.

BEWAREN

Controleer of de draadloze oplader schoon en droog is voor je hem op een koele, droge plaats opbergt.

SPECIFICATIES

Productcode: EE6797
Input: 5 V ⎓ 2 A/9 V ⎓ 1,67 A
Output draadloze oplader: 5 W / 7,5 W / 10 W
Draadloze oplaadfrequentie: 110–205 kHz
Draadloze oplaadafstand: 2–5 mm
Maximale RF-output: < 6 dBm

Weggooien van de WEEE dient te gebeuren bij een hiervoor geschikt inzamelpunt. Voor meer informatie over inzamelpunten voor afval kunt u contact opnemen met uw gemeente.

PT

Guardar as instruções para referência futura.

INSTRUÇÕES DE SEGURANÇA

Ao usar produtos elétricos, as precauções básicas de segurança devem sempre ser seguidas.
Manter o produto e o cabo USB fora do alcance das crianças.
As crianças devem ser supervisionadas para garantir que não brincam com o produto.
As crianças com idade a partir dos 8 anos e as pessoas com capacidades reduzidas só podem utilizar este produto se tiverem recebido supervisão e instruções sobre a utilização segura do produto e compreenderem os riscos envolvidos.
Este produto não é um brinquedo.
Este produto não contém peças reparáveis pelo utilizador. Se o produto ou qualquer um dos respetivos acessórios apresentar problemas de funcionamento ou estiver danificado, deve ser reciclado.
Manter o produto afastado de fontes de calor, luz solar direta, humidade, água e outros líquidos.
Manter o cabo USB afastado de quaisquer partes do produto que possam aquecer durante a utilização.
Não utilizar o produto com as mãos molhadas.
Não utilizar o produto caso este tenha entrado em contacto com água, humidade ou outros líquidos, para evitar choques elétricos, explosão e/ou lesão física e danos no produto.
Não utilizar o produto para fins diferentes da utilização prevista.
Não utilizar outros acessórios para além dos fornecidos.
É imperativo desligar o cabo USB depois da utilização do produto, antes da limpeza.
Este produto destina-se apenas para utilização doméstica. Não deve ser utilizado para fins comerciais.

DECLARAÇÃO DE CONFORMIDADE

A UP Global Sourcing UK Ltd. declara pela presente que este produto está em conformidade com os requisitos essenciais e outras disposições da diretiva 2014/53/UE.
A declaração de conformidade pode ser consultada na UP Global Sourcing UK Ltd., Victoria Street, Manchester OL9 0DD, UK ou em www.intempo.co.uk/declaration-letters.html
Número do modelo.: EE6797.

CUIDADOS E MANUTENÇÃO

Limpar o carregador sem fios com um pano macio sem pelos.

NÃO:

Utilizar detergentes de limpeza abrasivos para limpar o carregador sem fios.
Expor o carregador sem fios a temperaturas extremamente altas ou baixas.
Deixar cair o carregador sem fios.
Tentar desmontar o carregador sem fios.
Eliminar o carregador sem fios no fogo, já que tal causará uma explosão.

INSTRUÇÕES DE UTILIZAÇÃO ● MONTAGEM DO CARREGADOR SEM FIOS EM BAMBU

Colocar o bloco de carregamento sem fios na ranhura do suporte numa posição vertical com o símbolo de carregamento sem fios virado para cima.
O dispositivo compatível deve ser colocado diretamente no centro da base de carregamento para iniciar o carregamento.
NOTA: Se o dispositivo compatível for colocado horizontalmente para carregamento, o bloco de carregamento sem fios precisará de ser reposicionado para que o símbolo de carregamento sem fios fique voltado para baixo.

UTILIZAR O CARREGADOR SEM FIOS EM BAMBU

PASSO 1: Ligar o conector USB-C do cabo de carregamento USB-C na porta USB-C do carregador sem fios e o conector USB numa saída USB compatível. A luz indicadora LED piscará temporariamente em vermelho e azul antes de ficar vermelho sólido.
PASSO 2: Colocar o dispositivo compatível com carregamento sem fios na base de carregamento para iniciar o carregamento. A luz indicadora LED acenderá uma luz azul para indicar que está a carregar. Quando o dispositivo estiver totalmente carregado, a luz indicadora LED apagar-se-á.
PASSO 3: Se o carregamento não puder ser efetuado, a luz indicadora LED piscará em vermelho e azul. Ajustar o dispositivo compatível para alinhar com o centro da base de carregamento e verificar se não há obstruções.
IMPORTANTE: Algumas capas de telefone não aceitam o carregamento sem fios devido à sua espessura e design. Se o modelo de telemóvel for compatível com carregamento sem fios e não for possível carregá-lo desta forma, remover a capa e tentar novamente.
NOTA: Este carregador sem fios é adequado para qualquer dispositivo que esteja preparado para carregamento sem fios. Verificar as especificações do dispositivo para saber se é compatível.

ARMAZENAMENTO

Verificar se o carregador sem fios está limpo e seco antes de o guardar num local fresco e seco.

ESPECIFICAÇÕES

Código do produto: EE6797
Entrada: 5 V ⎓ 2 A/9 V ⎓ 1,67 A
Saída de carregamento sem fios: 5 W/7,5 W/10 W
Frequência de carregamento sem fios: 110–205 kHz
Distância de carregamento sem fios: 2–5 mm
Saída máxima de RF: < 6 dBm

No final da utilização, entregar o produto WEEE num ponto de recolha designado. Para mais informações sobre onde entregar o produto para reciclagem, contactar a autoridade local.

PL

Należy zachować instrukcję na przyszłość.

INSTRUKCJE DOTYCZĄCE BEZPIECZEŃSTWA

Używając produktów elektrycznych, należy zawsze przestrzegać podstawowych środków ostrożności.
Przechowywać urządzenie i przewód USB poza zasięgiem dzieci.
Dzieci powinny znajdować się pod nadzorem celem dopilnowania, że nie będą bawić się produktem.
Dzieci od 8. roku życia oraz osoby o ograniczonej sprawności mogą używać tego produktu tylko pod nadzorem lub po otrzymaniu instrukcji w zakresie użytkowania urządzenia w bezpieczny sposób, oraz pod warunkiem, że rozumieją możliwe zagrożenia.
Produkt nie jest zabawką.
Produkt nie zawiera części, które mogą być serwisowane przez użytkownika. Jeżeli produkt lub jego elementy nie działają poprawnie, lub zostały uszkodzone, należy poddać go recyklingowi.
Produkt należy trzymać z dala od innych źródeł ciepła, bezpośredniego światła słonecznego, wilgoci, wody i wszelkich innych cieczy.
Przewód USB przechowywać z dala od części produktu, które mogą się nagrzewać podczas użytkowania.
Nie obsługiwać produktu mokrymi rękami.
Nie włączać produktu, jeśli był narażony na działanie wody, wilgoci lub innej cieczy, aby zapobiec porażeniu prądem, wybuchowi lub obrażeniom ciała i uszkodzeniom produktu.
Nie używać produktu do innych celów niż przewidziany.
Nie używać innych akcesoriów poza dołączonymi do zestawu.
Przed rozpoczęciem czyszczenia produktu po jego użyciu należy bezwzględnie odłączyć przewód USB.
Produkt jest przeznaczony wyłącznie do użytku domowego. Nie należy go wykorzystywać do celów komercyjnych.

DEKLARACJA ZGODNOŚCI

UP Global Sourcing UK Ltd. oświadcza niniejszym, że ten produkt jest zgodny z podstawowymi wymaganiami i pozostałymi postanowieniami dyrektywy 2014/53/UE.
Deklarację zgodności można sprawdzić pod adresem UP Global Sourcing UK Ltd., Victoria Street, Manchester OL9 0DD, Wielka Brytania, lub na stronie internetowej
www.intempo.co.uk/declaration-letters.html Numer modelu: EE6797.

PIELĘGNACJA I KONSERWACJA

Przecierać ładowarkę bezprzewodową miękką ściereczką niepozostawiającą kłaczków.

NIE WOLNO:

Czyścić ładowarki bezprzewodowej za pomocą ściernych środków czyszczących.
Wystawiać jej na działanie bardzo wysokich lub bardzo niskich temperatur.
Upuszczać.
Podejmować prób rozmontowania.
Utylizować poprzez wrzucenie do ognia, ponieważ spowoduje to wybuch.

INSTRUKCJE UŻYTKOWANIA ● MONTAŻ BAMBUSOWEJ ŁADOWARKI BEZPRZEWODOWEJ

Umieścić element do ładowania bezprzewodowego w gnieździe stojaka w pozycji pionowej, aby symbol ładowania bezprzewodowego był skierowany do góry.
Kompatybilne urządzenie należy umieścić bezpośrednio w środkowej części podkładki do ładowania w celu rozpoczęcia ładowania.
UWAGA: Jeśli urządzenie kompatybilne jest umieszczone poziomo podczas ładowania, element do ładowania bezprzewodowego należy zamontować tak, by symbol ładowania bezprzewodowego był skierowany w dół.

KORZYSTANIE Z BAMBUSOWEJ ŁADOWARKI BEZPRZEWODOWEJ

KROK 1: Podłączyć wtyczkę USB-C przewodu ładującego USB-C do gniazda wejściowego USB-C w ładowarce bezprzewodowej, a wtyczkę USB do kompatybilnego gniazda wyjściowego USB. Wskaźnik diodowy LED zacznie migać w kolorze czerwonym i niebieskim, zanim zaświeci się jednolity czerwony kolor.
KROK 2: Umieść urządzenie kompatybilne z funkcją ładowania bezprzewodowego na podkładce do ładowania w celu rozpoczęcia ładowania. Wskaźnik diodowy LED zaświeci się na niebiesko, co oznacza, że trwa ładowanie. Gdy urządzenie będzie w pełni naładowane, wskaźnik diodowy LED przestanie świecić.
KROK 3: W przypadku braku możliwości ładowania wskaźnik diodowy LED będzie migać na czerwono i niebiesko. Ustawić urządzenie kompatybilne w takim położeniu, aby znajdowało się pośrodku podkładki do ładowania i dopilnować, by inne przedmioty nie stwarzały przeszkody.
WAŻNE: Ze względu na grubość i konstrukcję niektóre etui na telefon mogą uniemożliwiać ładowanie bezprzewodowe. Jeśli model telefonu obsługuje ładowanie bezprzewodowe, ale nie można użyć tej funkcji w celu naładowania, należy zdjąć etui i spróbować ponownie.
UWAGA: Ta ładowarka bezprzewodowa nadaje się do zastosowania z każdym urządzeniem, w którym włączone jest ładowanie bezprzewodowe. Należy sprawdzić dane techniczne urządzenia, aby zobaczyć, czy jest ono kompatybilne.

PRZECHOWYWANIE

Przed odłożeniem ładowarki bezprzewodowej do przechowania w chłodnym i suchym miejscu należy sprawdzić, czy jest ona i sucha i czy nie jest zabrudzona.

DANE TECHNICZNE

Kod produktu: EE6797
Moc wejściowa: 5 V ⎓ 2 A/9 V ⎓ 1,67 A
Moc wyjściowa ładowania bezprzewodowego: 5 W/7,5 W/10 W
Częstotliwość ładowania bezprzewodowego: 110–205 kHz
Zasięg ładowania bezprzewodowego: 2–5 mm
Maks. moc wyjściowa RF: < 6 dBm

Zużyty sprzęt elektryczny lub elektroniczny należy zutylizować poprzez oddanie do specjalnego punktu zbiórki. Więcej informacji na temat punktów zbiórki odpadów do recyklingu można zasięgnąć w lokalnym urzędzie.

SI

Shranite navodila za nadaljnjo uporabo.

VARNOSTNA NAVODILA

Pri uporabi električnih izdelkov je treba vedno upoštevati osnovne varnostne ukrepe.
Izdelek in kabel USB hranite zunaj dosega otrok.
Otroke je treba nadzorovati in zagotoviti, da se z izdelkom ne igrajo.
Otroci, starejši od 8 let, in osebe z zmanjšanimi sposobnostmi lahko ta izdelek uporabljajo samo, če se jih pri uporabi nadzoruje ter se jih poučí o varni uporabi izdelka in razumejo potencialna tveganja, ki jih uporaba izdelka prinaša.
Ta izdelek ni igrača.
Izdelek nima delov, ki bi jih uporabnik lahko popravil ali zamenjal. Če izdelek ali katerikoli njegov dodatek nepravilno deluje ali je poškodovan, reciklirajte izdelek.
Izdelek hranite ločeno od virov toplote, neposredne sončne svetlobe, vlage, vode in drugih tekočin.
Kabel USB hranite ločeno od delov izdelka, ki se med uporabo lahko segrejejo.
Izdelka ne uporabljajte z mokrimi rokami.
Izdelka ne uporabljajte, če je bil izpostavljen vodi, vlagi ali kateri koli drugi tekočini, da bi preprečili električni udar, eksplozijo in/ali poškodbo sebe ter škodo izdelka.
Izdelek uporabljajte izključno namensko.
Uporabljajte samo priložene dodatke.
Zelo pomembno je, da po uporabi in pred čiščenjem izdelka iztaknete kabel USB.
Ta izdelek je namenjen samo za domačo uporabo. Izdelka se ne sme uporabljati v komercialne namene.

IZJAVA O SKLADNOSTI

Podjetje UP Global Sourcing UK Ltd. izjavlja, da je ta izdelek v skladu z bistvenimi zahtevami in drugimi določbami direktive 2014/53/EU.
Izjavo o skladnosti si lahko ogledate pri podjetju UP Global Sourcing UK Ltd., Victoria Street, Manchester OL9 0DD. Združeno kraljestvo ali na spletni strani www.intempo.co.uk/declaration-letters.html
Št. modela: EE6797.

NEGA IN VZDRŽEVANJE

Brezžični polnilec obrišite z mehko krpo, ki ne pušča vlaken.

NE:

uporabljajte nobenih abrazivnih čistilnih topil za čiščenje brezžičnega polnilnika;
izpostavljajte brezžičnega polnilnika ekstremno visokim ali nizkim temperaturam;
izpustite brezžičnega polnilnika na tla;
poskušajte razstaviti brezžičnega polnilnika;
zavrzite brezžičnega polnilnika v ogenj, saj lahko to povzroči eksplozijo.

NAVODILA ZA UPORABO ● SESTAVLJANJE BREZŽIČNEGA POLNILNIKA IZ BAMBUSA

Brezžično polnilno ploščo postavite v režo podstavka v navpičnem položaju tako, da je simbol za brezžično polnjenje obrnjen navzgor.
Združljivo napravo položite neposredno na sredino polnilne podlage, da se začne polniti.
OPOMBA: Če je združljiva naprava med polnjenjem nameščena vodoravno, je treba brezžično polnilno ploščo premakniti tako, da je simbol za brezžično polnjenje obrnjen navzdol.

UPORABA BREZŽIČNEGA POLNILNIKA IZ BAMBUSA

1. KORAK: USB-C priključek na napajalnem kablu priključite v vhod USB-C na brezžičnem polnilniku, priključek USB pa v združljiv izhod USB. Indikatorska lučka LED bo začasno utripala rdeče in modro, nato pa bo ves čas svetila rdeče.
2. KORAK: Združljivo napravo za brezžično polnjenje postavite na polnilno podlago, da se začne polniti. Indikatorska lučka LED bo svetila modro, kar pomeni, da se polnjenje izvaja. Ko bo naprava popolnoma napolnjena, se bo indikatorska lučka LED ugasnila.
3. KORAK: Če polnjenje ni mogoče, bo indikatorska lučka LED utripala rdeče in modro. Premaknite združljivo napravo tako, da je postavljena neposredno na sredino polnilne podlage in se prepričajte, da ni nobenih ovir.
POMEMBNO: Nekateri ovitki za telefon zaradi svoje debeline in oblike ne podpirajo brezžičnega polnjenja. Če je vaš model telefona združljiv z brezžičnim polnjenjem in ga ne morete polniti brezžično, odstranite ovitek in poskusite znova.
OPOMBA: Brezžični polnilnik je primeren za vsako napravo, ki omogoča brezžično polnjenje. Preverite tehnične podatke vaše naprave, da ugotovite, ali je združljiva.

SHRANJEVANJE

Preverite, ali je brezžični polnilnik čist in suh, in ga shranjujte na hladnem in suhem mestu.

TEHNIČNI PODATKI

Koda izdelka: EE6797
Vhod: 5 V ⎓ 2 A/9 V ⎓ 1,67 A
Izhod za brezžično polnjenje: 5 W/7,5 W/10 W
Frekvenca brezžičnega polnjenja: 110–205 kHz
Razdalja brezžičnega polnjenja: 2–5 mm
Najv. izhod RF: < 6 dBm

Izdelek, ki spada med odpadno električno in elektronsko opremo (OEEO), je treba odstraniti tako, da ga odnesete na določeno zbirno mesto. Če želite več informacij o tem, kam lahko odložite odpadni izdelek za recikliranje, se obrnite na lokalne oblasti.

CZ

Návod si uschovejte pro budoucí použití.

BEZPEČNOSTNÍ POKYNY

Při používání elektrických výrobků je třeba vždy dodržovat základní bezpečnostní opatření.
Udržujte výrobek a kabel USB mimo dosah dětí.
Děti by měly být pod dohledem, aby si s výrobkem nehrály.
Děti od 8 let a osoby se sníženými schopnostmi mohou tento výrobek používat pouze pod dohledem a s poučením o bezpečném používání výrobku a pokud rozumí souvisejícím nebezpečím.
Tento výrobek není hračka.
Tento výrobek neobsahuje žádné části, které by mohl uživatel opravovat. Pokud je výrobek a jeho příslušenství nefunkční nebo poškozené, recyklujte jej.
Udržujte výrobek mimo dosah zdrojů tepla, přímého slunečního záření, vlhkosti, vody a kapalin.
Kabel USB držte mimo dosah všech částí výrobku, které se mohou během používání zahřát.
Nepracujte s výrobkem mokrýma rukama.
Nepracujte s výrobkem, pokud byl vystaven působení vody, vlhkosti nebo jiné kapaliny, abyste zabránili úrazu elektrickým proudem, výbuchu a/nebo zranění sebe sama a poškození výrobku.
Nepoužívejte výrobek k jinému než určenému použití.
Nepoužívejte jiné než dodané příslušenství.
Po použití výrobku je nutné před jeho čištěním odpojit kabel USB.
Tento výrobek je určen pouze pro domácí použití. Nesmí se používat ke komerčním účelům.

PROHLÁŠENÍ O SHODĚ

Společnost UP Global Sourcing UK Ltd. tímto prohlašuje, že tento výrobek splňuje základní požadavky a další ustanovení směrnice 2014/53/EU.
Prohlášení o shodě je k nahlédnutí na adrese UP Global Sourcing UK Ltd., Victoria Street, Manchester OL9 0DD. UK nebo na adrese www.intempo.co.uk/declaration-letters.html Číslo modelu.: EE6797.

PÉČE A ÚDRŽBA

Bezdrátovou nabíječku otřete měkkým hadříkem, který nepouští vlákna.

CO NEDĚLAT:

Při čištění bezdrátové nabíječky nepoužívejte žádná abrazivní čisticí rozpouštědla.
Nevystavujte bezdrátovou nabíječku extrémně vysokým nebo nízkým teplotám.
Nenechte bezdrátovou nabíječku spadnout na zem.
Nepokoušejte se bezdrátovou nabíječku rozebírat.
Nelikvidujte bezdrátovou nabíječku v ohni, protože by mohlo dojít k výbuchu.

NÁVOD K POUŽITÍ ● SESTAVENÍ BEZDRÁTOVÉ NABÍJEČKY Z BAMBUSU

Umístěte bezdrátový nabíjecí blok do slotu držáku ve svislé poloze se symbolem bezdrátového nabíjení směrem nahoru.
Kompatibilní zařízení by mělo být umístěno přímo uprostřed nabíjecí podložky, aby se spustilo nabíjení.
POZNÁMKA: Pokud je kompatibilní zařízení při nabíjení umístěno vodorovně, je třeba blok bezdrátového nabíjení přemístit tak, aby symbol bezdrátového nabíjení směřoval dolů.

POUŽÍVÁNÍ BAMBUSOVÉ BEZDRÁTOVÉ NABÍJEČKY

KROK 1: Připojte konektor USB-C na nabíjecím kabelu USB-C do portu USB-C na bezdrátové nabíječce a konektor USB do kompatibilního výstupu USB. Kontrolka LED bude dočasně blikat červeně a modře, než začne trvale svítit červeně.
KROK 2: Chcete-li zahájit nabíjení, položte zařízení kompatibilní s bezdrátovým nabíjením na nabíjecí podložku. Kontrolka LED se rozsvítí modře, což signalizuje, že probíhá nabíjení. Po úplném nabití zařízení kontrolka LED zhasne.
KROK 3: Pokud se nabíjení nedaří, kontrolka LED bliká červeně a modře. Nastavte kompatibilní zařízení tak, aby bylo zarovnané se středem nabíjecí podložky, a ujistěte se, že na ní nejsou žádné překážky.
DŮLEŽITÉ: Některé kryty telefonů nepodporují bezdrátové nabíjení kvůli své tloušťce a konstrukci. Pokud je váš model telefonu kompatibilní s bezdrátovým nabíjením a nepodaří se vám jej bezdrátově nabít, sejměte kryt a zkuste to znovu.
POZNÁMKA: Tato bezdrátová nabíječka je vhodná pro jakékoli zařízení, které umožňuje bezdrátové nabíjení. Zkontrolujte specifikaci svého zařízení a zjistěte, zda je vaše zařízení kompatibilní.

SKLADOVÁNÍ

Před uložením na chladné a suché místo zkontrolujte, zda je bezdrátová nabíječka čistá a suchá.

SPECIFIKACE

Kód produktu: EE6797
Vstup: 5 V ⎓ 2 A/9 V ⎓ 1,67 A
Bezdrátový nabíjecí výstup: 5 W/7,5 W/10 W
Frekvence bezdrátového nabíjení: 110–205 kHz
Vzdálenost bezdrátového nabíjení: 2–5 mm
Max. výkon RF: < 6 dBm

Výrobek OEEZ zlikvidujte odevzdáním na příslušném sběrném místě. Pro další informace o místech, kde můžete své odpadní zařízení předat k recyklaci, se obraťte na příslušné místní orgány.

SK

Pokyny si odložte pre nahliadnutie v budúcnosti.

BEZPEČNOSTNÉ POKYNY

Pri používaní elektrických výrobkov treba vždy dodržiavať základné bezpečnostné opatrenia.
Uchovávajte výrobok a kábel USB mimo dosahu detí.
Deti musia byť pod dozorom, aby sa s produktom nehrali.
Deti od 8 rokov a osoby so zníženou spôsobilosťou môžu používať výrobok, len ak sú pod dozorom, boli poučené o bezpečnom používaní výrobku a chápu príslušné riziká.
Výrobok nie je hračka.
Výrobok neobsahuje diely, ktoré by mohol opraviť používateľ. Ak výrobok a niektorá časť príslušenstva nefunguje alebo je poškodená, výrobok recyklujte.
Výrobok chráňte pred inými zdrojmi tepla, priamym slnečným žiarením, vlhkosťou, vodou a inými kvapalinami.
USB kábel uchovávajte mimo dosahu častí výrobku, ktoré môžu byť počas používania horúce.
S výrobkom nemanipulujte mokrými rukami.
Výrobok nepoužívajte, ak bol vystavený vode, vlhkosti alebo inej kvapaline, aby ste zabránili zásahu elektrickým prúdom, výbuchu a/alebo zraneniu a poškodeniu výrobku.
Výrobok nepoužívajte na iný účel, než na aký je určený.
Nepoužívajte iné než priložené príslušenstvo.
Ak chcete výrobok vyčistiť, po použití odpojte USB kábel.
Výrobok je určený len na domáce použitie. Nemal by sa používať na komerčné účely.

VYHLÁSENIE O ZHODE

Spoločnosť UP Global Sourcing UK Ltd. týmto vyhlasuje, že výrobok je v súlade so základnými požiadavkami a inými ustanoveniami smernice 2014/53/EÚ.
Vyhlásenie o zhode si možno pozrieť na adrese UP Global Sourcing UK Ltd., Victoria Street, Manchester OL9 0DD. UK alebo na www.intempo.co.uk/declaration-letters.html Číslo modelu: EE6797.

STAROSTLIVOSŤ A ÚDRŽBA

Bezdrôtovú nabíjačku utrite mäkkou handričkou, ktorá nepúšťa vlákna.

NEVHODNÉ:

Na čistenie bezdrôtovej nabíjačky nepoužívajte abrazívne čistiace rozpúšťadlá.
Bezdrôtovú nabíjačku nevystavujte extrémne vysokým ani extrémne nízkym teplotám.
Zabráňte pádu bezdrôtovej nabíjačky na zem.
Nepokúšajte sa bezdrôtovú nabíjačku rozoberať.
Nelikvidujte bezdrôtovú nabíjačku v ohni, mohla by vybuchnúť.

NÁVOD NA POUŽITIE ● SKLADANIE BAMBUSOVEJ BEZDRÔTOVEJ NABÍJAČKY

Zasuňte panel na bezdrôtové nabíjanie do otvoru držiaka vo vzpriamenej polohe, pričom symbol bezdrôtového nabíjania má smerovať nahor.
Na spustenie nabíjania by sa malo kompatibilné zariadenie umiestniť priamo do stredu nabíjacej podložky.
POZNÁMKA: Ak sa kompatibilné zariadenie nabíja horizontálne, panel na bezdrôtové nabíjanie bude potrebné otočiť tak, aby symbol bezdrôtového nabíjania smeroval nadol.

POUŽÍVANIE BAMBUSOVEJ BEZDRÔTOVEJ NABÍJAČKY

1. KROK: Zasuňte konektor USB-C na nabíjacom kábli USB-C do portu USB-C na bezdrôtovej nabíjačke a USB konektor zasuňte do kompatibilného USB výstupu. Kontrolka LED bude blikať načerveno a namodro predtým, ako sa rozsvieti načerveno.
2. KROK: Kompatibilné bezdrôtové zariadenie s nabíjaním položte na nabíjaciu podložku a spustite nabíjanie. Kontrolka LED sa rozsvieti namodro a signalizuje nabíjanie. Keď sa zariadenie úplne nabije, kontrolka LED zhasne.
3. KROK: Ak nabíjanie nie je možné, kontrolka LED bude blikať načerveno. Nastavte kompatibilné zariadenie tak, aby bolo v strede nabíjacej podložky a skontrolujte, či mu nič nezavadzia.
DÔLEŽITÉ: Niektoré puzdrá na telefóny nepodporujú bezdrôtové nabíjanie vzhľadom na svoju hrúbku a prevedenie. Ak je model telefónu kompatibilný s bezdrôtovým nabíjaním a nedá sa nabíjať, vyberte ho z puzdra a skúste to znova.
POZNÁMKA: Bezdrôtová nabíjačka je vhodná pre každé zariadenie, ktoré má povolené bezdrôtové nabíjanie. Skontrolujte špecifikáciu zariadenia a overte, či je zariadenie kompatibilné.

SKLADOVANIE

Pred uskladnením na chladnom a suchom mieste skontrolujte, či je bezdrôtová nabíjačka čistá a suchá.

TECHNICKÉ ÚDAJE

Kód produktu: EE6797
Príkon: 5 V ⎓ 2 A/9 V ⎓ 1,67 A Výstup bezdrôtového nabíjania: 5 W/7,5 W/10 W
Frekvencia bezdrôtového nabíjania: 110–205 kHz
Bezdrôtová nabíjacia vzdialenosť: 2–5 mm
Max. RF výstup: < 6 dBm

Výrobok v rámci OEEZ by sa mal likvidovať zanesením na príslušné zberné miesto. O bližšie informácie o recyklácii vášho odpadového výrobku požiadajte miestne orgány.

EL

Φυλάξτε τις οδηγίες για μελλοντική χρήση.

ΟΔΗΓΙΕΣ ΑΣΦΑΛΕΙΑΣ

Κατά τη χρήση ηλεκτρικών προϊόντων, θα πρέπει να τηρούνται πάντα οι βασικές προφυλάξεις ασφαλείας.
Διατηρείτε το προϊόν και το καλώδιο USB μακριά από παιδιά.
Τα παιδιά θα πρέπει να είναι υπό επίβλεψη για να διασφαλιστεί ότι δεν παίζουν με το προϊόν.
Τα παιδιά ηλικίας από 8 ετών και τα άτομα με μειωμένες ικανότητες μπορούν να χρησιμοποιήσουν αυτό το προϊόν μόνο εάν βρίσκονται υπό επίβλεψη και έχουν λάβει οδηγίες σχετικά με την ασφαλή χρήση του προϊόντος και κατανοούν τους σχετικούς κινδύνους.
Αυτό το προϊόν δεν είναι παιχνίδι.
Αυτό το προϊόν δεν περιέχει εξαρτήματα που μπορούν να επισκευαστούν από τον χρήστη. Εάν το προϊόν και οποιοδήποτε από τα αξεσουάρ του παρουσιάσουν δυσλειτουργία ή βλάβη, το προϊόν θα πρέπει να ανακυκλωθεί.
Διατηρείτε το προϊόν μακριά από πηγές θερμότητας, άμεσο ηλιακό φως, υγρασία, νερό και οποιοδήποτε άλλο υγρό.
Διατηρείτε το καλώδιο USB μακριά από οποιαδήποτε μέρη του προϊόντος που μπορεί να θερμανθούν κατά τη χρήση.
Μην χειρίζεστε το προϊόν με βρεγμένα χέρια.
Μην χρησιμοποιείτε το προϊόν εάν έχει εκτεθεί σε νερό, υγρασία ή οποιοδήποτε άλλο υγρό, για την πρόληψη ηλεκτροπληξίας, έκρηξης ή/και τραυματισμού του εαυτού σας και βλάβης στο προϊόν.
Μην χρησιμοποιείτε το προϊόν για οποιονδήποτε άλλο σκοπό εκτός από αυτόν για τον οποίο προορίζεται.
Μην χρησιμοποιείτε άλλα αξεσουάρ εκτός από αυτά που παρέχονται.
Θα πρέπει οπωσδήποτε να αποσυνδέσετε το καλώδιο USB μετά τη χρήση του προϊόντος, πριν από τον καθαρισμό του.
Το προϊόν αυτό προορίζεται μόνο για οικιακή χρήση. Δεν θα πρέπει να χρησιμοποιείται για εμπορικούς σκοπούς.

ΔΗΛΩΣΗ ΣΥΜΜΟΡΦΩΣΗΣ

Η UP Global Sourcing UK Ltd. δηλώνει δια του παρόντος ότι το παρόν προϊόν συμμορφώνεται με τις βασικές απαιτήσεις και άλλες διατάξεις της οδηγίας 2014/53/ΕΕ.
Μπορείτε να συμβουλευτείτε τη δήλωση συμμόρφωσης στη διεύθυνση UP Global Sourcing UK Ltd., Victoria Street, Manchester OL9 0DD. Ηνωμένο Βασίλειο ή στην ηλεκτρονική διεύθυνση
www.intempo.co.uk/declaration-letters.html Αρ. μοντέλου: EE6797.

ΦΡΟΝΤΙΔΑ ΚΑΙ ΣΥΝΤΗΡΗΣΗ

Σκουπίστε τον ασύρματο φορτιστή με ένα μαλακό πανί χωρίς χνούδι.

ΜΗΝ:

Χρησιμοποιείτε λειαντικούς διαλύτες καθαρισμού για να καθαρίσετε τον ασύρματο φορτιστή.
Εκθέτετε τον ασύρματο φορτιστή σε εξαιρετικά υψηλές ή χαμηλές θερμοκρασίες.
Ρίχνετε τον ασύρματο φορτιστή.
Προσπαθείτε να αποσυναρμολογήσετε τον ασύρματο φορτιστή.
Απορρίπτετε τον ασύρματο φορτιστή σε φωτιά, καθώς αυτό θα οδηγήσει σε έκρηξη.

ΟΔΗΓΙΕΣ ΧΡΗΣΗΣ ● ΣΥΝΑΡΜΟΛΟΓΗΣΗ ΤΟΥ ΑΣΥΡΜΑΤΟΥ ΦΟΡΤΙΣΤΗ ΑΠΟ ΜΠΑΜΠΟΥ

Τοποθετήστε το μπλοκ ασύρματης φόρτισης στην υποδοχή της βάσης κατακόρυφα με το σύμβολο ασύρματης φόρτισης στραμμένο προς τα πάνω.
Για να ξεκινήσει η φόρτιση, η συμβατή συσκευή πρέπει να τοποθετηθεί απευθείας στο κέντρο της βάσης φόρτισης.
ΣΗΜΕΙΩΣΗ: Εάν η συμβατή συσκευή τοποθετηθεί οριζόντια για φόρτιση, το μπλοκ ασύρματης φόρτισης θα πρέπει να επανατοποθετηθεί έτσι ώστε το σύμβολο ασύρματης φόρτισης να είναι στραμμένο προς τα κάτω.

ΧΡΗΣΗ ΤΟΥ ΑΣΥΡΜΑΤΟΥ ΦΟΡΤΙΣΤΗ ΑΠΟ ΜΠΑΜΠΟΥ

ΒΗΜΑ 1: Συνδέστε το βύσμα USB-C του καλωδίου φόρτισης USB-C στη θύρα USB-C του ασύρματου φορτιστή και το βύσμα USB σε μια συμβατή έξοδο USB. Η ενδεικτική λυχνία LED θα αναβοσβήσει με κόκκινο και μπλε χρώμα προσωρινά και έπειτα θα ανάψει σταθερά με κόκκινο χρώμα.
ΒΗΜΑ 2: Τοποθετήστε τη συμβατή με ασύρματη φόρτιση συσκευή στη βάση φόρτισης για να ξεκινήσει η φόρτιση. Η ενδεικτική λυχνία LED θα ανάψει με μπλε χρώμα, υποδεικνύοντας ότι πραγματοποιείται φόρτιση. Μόλις η συσκευή φορτιστεί πλήρως, η ενδεικτική λυχνία LED θα σβήσει.
ΒΗΜΑ 3: Εάν δεν είναι δυνατή η φόρτιση, η ενδεικτική λυχνία LED θα αναβοσβήσει με μπλε και κόκκινο χρώμα. Προσαρμόστε τη συμβατή συσκευή ώστε να ευθυγραμμιστεί με το κέντρο της βάσης φόρτισης και βεβαιωθείτε ότι δεν υπάρχουν εμπόδια.
ΣΗΜΑΝΤΙΚΟ: Ορισμένες θήκες τηλεφώνου δεν υποστηρίζουν την ασύρματη φόρτιση λόγω του πάχους και του σχεδιασμού τους. Εάν το μοντέλο του τηλεφώνου σας είναι συμβατό με ασύρματη φόρτιση και δεν μπορείτε να το φορτίσετε ασύρματα, αφαιρέστε τη θήκη σας και προσπαθήστε ξανά.
ΣΗΜΕΙΩΣΗ: Αυτός ο ασύρματος φορτιστής είναι κατάλληλος για οποιαδήποτε συσκευή που μπορεί να φορτιστεί ασύρματα. Ελέγξτε τις προδιαγραφές της συσκευής σας για να διαπιστώσετε αν η συσκευή σας είναι συμβατή.

ΑΠΟΘΗΚΕΥΣΗ

Βεβαιωθείτε ότι ο ασύρματος φορτιστής είναι καθαρός και στεγνός πριν τον αποθηκεύσετε σε δροσερό, στεγνό μέρος.

ΠΡΟΔΙΑΓΡΑΦΕΣ

Κωδικός προϊόντος: EE6797
Είσοδος: 5 V ⎓ 2 A/9 V ⎓ 1,67 A
Έξοδος ασύρματης φόρτισης: 5 W/7,5 W/10 W
Συχνότητα ασύρματης φόρτισης: 110–205 kHz
Απόσταση ασύρματης φόρτισης: 2–5 mm
Μεγ. έξοδος ραδιοσυχνοτήτων: < 6 dBm

Τα ΑΗΗΕ πρέπει να απορρίπτονται παραδίδοντάς τα σε καθορισμένο σημείο συλλογής. Για περισσότερες πληροφορίες σχετικά με το πού μπορείτε να αφήσετε τα απορρίμματά σας για ανακύκλωση, επικοινωνήστε με την τοπική σας αρχή.

HU

Kérjük, őrizze meg az utasításokat a későbbiekre.

BIZTONSÁGI UTASÍTÁSOK

Az elektromos termékek használata során mindig tartsa be az alapvető biztonsági óvintézkedéseket.
A terméket és az USB-kábelt tartsa gyermekek elől elzárva.
Felügyelje a gyermekeket, és ne engedje, hogy a termékkel játsszanak.
8 év feletti gyermekek és csökkent képességű személyek csak akkor használhatják ezt a terméket, ha felügyelet alatt állnak, megtanították őket a termék biztonságos használatára, és megértették az azzal járó veszélyeket.
Ez a termék nem játék.
A termék nem tartalmaz a felhasználó által javítható alkotórészeket. Ha a termék vagy bármely tartozéka meghibásodik vagy megsérül, hasznosítsa újra a terméket.
Tartsa távol a terméket bármilyen más hőforrástól, közvetlen napfénytől, nedvességtől, víztől és bármilyen folyadéktól.
Az USB-kábelt tartsa távol a termék minden olyan részétől, amely használat közben felforrósodhat.
Ne használja a terméket nedves kézzel.
Ne használja a terméket, ha víz, nedvesség vagy bármilyen más folyadék került rá, hogy ezzel elkerülje az áramütést, robbanást és/vagy sérülést, valamint a termék károsodását.
Ne használja a terméket a rendeltetésén kívül semmilyen egyéb célra.
A mellékelt tartozékokon kívül semmilyen tartozékot ne használjon.
A termék használata után és a megtisztítása előtt feltétlenül húzza ki az USB-kábelt.
A termék kizárólag háztartási használatra készült. Nem használható kereskedelmi célokra.

MEGFELELŐSÉGI NYILATKOZAT

A UP Global Sourcing UK Ltd. ezennel kijelenti, hogy ez a termék megfelel a 2014/53/EU irányelv alapvető követelményeinek és egyéb rendelkezéseinek.
A megfelelőségi nyilatkozat itt található: UP Global Sourcing UK Ltd., Victoria Street, Manchester OL9 0DD. Egyesült Királyság vagy www.intempo.co.uk/declaration-letters.html Modellszám: EE6797.

ÁPOLÁS ÉS KARBANTARTÁS

Törölje le a vezeték nélküli töltőt egy puha, szöszmentes ronggyal.

NE:

használjon súrolószert a vezeték nélküli töltő tisztításához.
tegye ki a vezeték nélküli töltőt rendkívül magas vagy alacsony hőmérsékletnek.
ejtse le a vezeték nélküli töltőt.
próbálja meg szétszerelni a vezeték nélküli töltőt.
dobja a vezeték nélküli töltőt tűzbe, mert robbanást okoz.

HASZNÁLATI UTASÍTÁS ● A BAMBUSZ VEZETÉK NÉLKÜLI TÖLTŐ ÖSSZESZERELÉSE

Helyezze a vezeték nélküli töltőegységet a tartó nyílásába függőleges helyzetben úgy, hogy a vezeték nélküli töltője felfelé nézzen.
A kompatibilis eszközt közvetlenül a töltőpad közepére kell helyezni a töltés megkezdéséhez.
FIGYELEM! Ha a kompatibilis eszközt vízszintesen helyezi be a töltéshez, a vezeték nélküli töltőblokkot úgy kell áthelyezni, hogy a vezeték nélküli töltés szimbóluma lefelé nézzen.

A BAMBUSZ VEZETÉK NÉLKÜLI TÖLTŐ HASZNÁLATA

1. LÉPÉS: Csatlakoztassa az USB-C-töltőkábel mikro USB-C-csatlakozóját a vezeték nélküli töltő mikro USB-C-portjához, az USB-csatlakozót pedig egy kompatibilis USB-kimenethez. A LED-jelzőfény átmenetileg pirosan és kéken villog, mielőtt folyamatosan pirosan kezdene világítani.
2. LÉPÉS: A töltés megkezdéséhez helyezze a vezeték nélküli töltéshez kompatibilis eszközt a töltőpadra. A LED-jelzőfény kéken világít, jelezve, hogy a töltés folyamatban van. Amint az akkumulátor teljesen feltöltődött, a LED-jelzőfény kikapcsol.
3. LÉPÉS: Ha a töltés nem lehetséges, a LED-jelzőfény pirosan és kéken villog. Igazítsa a kompatibilis eszközt a töltőpad közepére, és győződjön meg róla, hogy nincsenek a közelében akadályok.
FONTOS: Egyes telefontokok a vastagságuk és a kialakításuk miatt nem támogatják a vezeték nélküli töltést. Ha a telefon modellje kompatibilis a vezeték nélküli töltéssel, de mégsem tudja vezeték nélkül tölteni, távolítsa el a tokot, és próbálja újra.
FIGYELEM! Ez a vezeték nélküli töltő minden vezeték nélküli töltést engedélyező eszközhöz használható. Ellenőrizze az eszköz specifikációját, hogy megtudja, kompatibilis-e az eszköz.

TÁROLÁS

Hűvös, száraz helyen történő tárolja, és a tárolás előtt ellenőrizze, hogy a vezeték nélküli töltő tiszta és száraz-e.

SPECIFIKÁCIÓK

Termékkód: EE6797
Bemeneti teljesítmény: 5 V ⎓ 2 A/9 V ⎓ 1,67 A
Vezeték nélküli töltési kimenet: 5 W/7,5 W/10 W
Vezeték nélküli töltési frekvencia: 110–205 kHz
Vezeték nélküli töltési távolság: 2–5 mm
Max RF kimenet: < 6 dBm

Az elektromos és elektronikus berendezéseket szelektív hulladékként a kijelölt gyűjtőhelyen kell leadni. Ha további információra van szüksége arról, hogy hol adhatja le a terméket szelektív hulladékként, forduljon a helyi hatóságokhoz.

RO

Vă rugăm să păstrați instrucțiunile pentru consultare ulterioară.

INSTRUCȚIUNI DE SIGURANȚĂ

Când utilizați produse electrice, respectați întotdeauna măsurile de siguranță de bază.
Nu lăsați produsul și cablul USB la îndemâna copiilor.
Supravegheați copiii pentru a vă asigura că aceștia nu se joacă cu produsul.
Copiii cu vârsta de cel puțin 8 ani și persoanele cu capacități reduse pot utiliza acest produs numai dacă sunt supravegheate și instruite cu privire la utilizarea în siguranță a produsului și înțeleg pericolele implicate.
Acest produs nu este o jucărie.
Acest produs nu conține componente care pot fi reparate de utilizator. Dacă produsul și vreunul dintre accesoriile sale funcționează defectuos sau este deteriorat, reciclați produsul.
Păstrați produsul departe de alte surse de căldură, de lumina directă a soarelui, de umiditate, de apă și de orice alt lichid.
Țineți cablul USB departe de orice componente ale produsului care se pot încinge în timpul utilizării.
Nu utilizați produsul cu mâinile ude.
Nu utilizați produsul dacă a fost expus la apă, umiditate sau orice alt lichid, pentru a preveni electrocutarea, explozia și/sau vătămarea corporală și deteriorarea produsului.
Nu utilizați produsul în alte scopuri decât cele prevăzute.
Nu utilizați alte accesorii în afară de cele furnizate.
Este imperativ să deconectați cablul USB după ce produsul a fost utilizat, înainte de a fi curățat.
Acest produs este destinat numai pentru uz casnic. Acesta nu trebuie utilizat în scopuri comerciale.

DECLARAȚIE DE CONFORMITATE

UP Global Sourcing UK Ltd. declară prin prezenta că acest produs respectă cerințele obligatorii și alte dispoziții ale Directivei 2014/53/UE.
Declarația de conformitate poate fi consultată la UP Global Sourcing UK Ltd., Victoria Street, Manchester OL9 0DD. Regatul Unit sau www.intempo.co.uk/declaration-letters.html Model nr.: EE6797.

ÎNGRIJIRE ȘI ÎNTREȚINERE

Curățați încărcătorul wireless cu o lavetă moale, care nu lasă scame.

NU:

Utilizați solvenți de curățare abrazivi pentru a curăța încărcătorul wireless.
Expuneți încărcătorul wireless la temperaturi extrem de ridicate sau scăzute.
Scăpați pe jos încărcătorul wireless.
Încercați să dezasamblați încărcătorul wireless.
Aruncați încărcătorul wireless în foc, acest lucru va duce la o explozie.

INSTRUCȚIUNI DE UTILIZARE ● ASAMBLAREA ÎNCĂRCĂTORULUI WIRELESS DIN BAMBUS

Așezați blocul de încărcare wireless în soclul suportului în poziție verticală, cu simbolul de încărcare wireless orientat în sus.
Dispozitivul compatibil trebuie amplasat direct pe centrul padului de încărcare pentru a lansa încărcarea.
NOTĂ: Dacă dispozitivul compatibil este plasat orizontal pentru încărcare, blocul de încărcare wireless va trebui să fie repoziționat astfel încât simbolul de încărcare wireless să fie orientat în jos.

UTILIZAREA ÎNCĂRCĂTORULUI WIRELESS DIN BAMBUS

PASUL 1: Conectați conectorul USB-C al cablului de încărcare USB-C la portul USB-C al încărcătorului wireless și conectorul USB la o ieșire USB compatibilă. Indicatorul luminos LED se va aprinde intermitent în culorile roșu și albastru temporar înainte de a deveni roșu permanent.
PASUL 2: Așezați dispozitivul compatibil cu încărcarea wireless pe padul de încărcare pentru a lansa încărcarea. Indicatorul luminos LED se va aprinde albastru pentru a indica faptul că dispozitivul se încarcă. Odată ce dispozitivul este complet încărcat, indicatorul luminos LED se va stinge.
PASUL 3: Dacă încărcarea nu poate avea loc, indicatorul luminos LED va lumina intermitent în culorile roșu și albastru. Ajustați dispozitivul compatibil pentru a-l poziționa în centrul padului de încărcare și pentru a vă asigura că nu există obstacole.
IMPORTANT: Unele carcase de telefon nu acceptă încărcarea fără fir din cauza grosimii și designului lor. Dacă modelul telefonului dvs. este compatibil cu încărcarea wireless și nu puteți să îl încărcați wireless, scoateți carcasa și încercați din nou.
NOTĂ: Acest încărcător wireless este potrivit pentru orice dispozitiv care are activată opțiunea de încărcare wireless . Verificați specificațiile dispozitivului pentru a afla dacă acesta este compatibil.

DEPOZITARE

Verificați dacă încărcătorul wireless este curat și uscat înainte de a-l depozita într-un loc răcoros și uscat.

SPECIFICAȚII

Codul produsului: EE6797
Intrare: 5 V ⎓ 2 A/9 V ⎓ 1,67 A
Ieșire de încărcare wireless: 5 W/7,5 W/10 W
Frecvență de încărcare wireless: 110–205 kHz
Distanță de încărcare wireless: 2–5 mm
Puterea maximă a frecvențelor radio emise: < 6 dBm

Produsele DEEE trebuie eliminate prin predarea lor la un punct de colectare desemnat. Pentru mai multe informații despre locul în care vă puteți lăsa produsul rezidual pentru reciclare, vă rugăm să contactați autoritățile locale.

CA

Conserveu les instruccions per a futures consultes

INSTRUCCIONS DE SEGURETAT

Quan s'utilitzen productes elèctrics, cal adoptar sempre unes precaucions bàsiques de seguretat.
Manteniu el producte i el cable USB fora de l'abast dels infants.
Cal vigilar els infants perquè no juguin amb el producte.
Els infants de més de 8 anys i les persones amb capacitats reduïdes només poden utilitzar aquest producte sota supervisió, si han rebut informació sobre l'ús segur del producte i entenen els perills que comporta.
Aquest producte no és una joguina.
Aquest producte no conté peces que l'usuari pugui reparar. Si el producte o algun dels seus components no funcionen correctament o estan malmesos, rebutgeu-lo.
Manteniu el producte apartat d'altres fonts de calor, la llum solar directa, la humitat, l'aigua i de qualsevol altre líquid.
Manteniu el cable USB lluny de qualsevol component del producte que pugui escalfar-se durant l'ús.
No manipuleu el producte amb les mans humides.
No manipuleu el producte si ha estat exposat a l'aigua, la humitat o qualsevol altre líquid, per tal d'evitar descàrregues elèctriques, explosions o danys personals o materials.
No utilitzeu el producte amb cap altre propòsit que no sigui aquell per al qual s'ha dissenyat.
No utilitzeu més components que els subministrats.
És imprescindible desendollar el cable USB després d'utilitzar el producte i abans de netejar-lo.
Aquest producte s'ha pensat només per a ús domèstic. No s'ha d'utilitzar amb finalitats comercials.

DECLARACIÓ DE CONFORMITAT

UP Global Sourcing UK Ltd. declara que aquest producte compleix els requisits essencials i la resta de disposicions de la Directiva 2014/53/UE.
La Declaració de conformitat es pot consultar a UP Global Sourcing UK Ltd., Victoria Street, Manchester OL9 0DD (Regne Unit) o al lloc web www.intempo.co.uk/declaration-letters.html Núm. de model: EE6797.

CONSERVACIÓ I MANTENIMENT

Netegeu el carregador sense fil amb un drap suau i sense borrissol.

IMPORTANT:

No utilitzeu productes dissolvents ni abrasius per netejar el carregador sense fil.
No exposeu el carregador sense fil a temperatures extremes.
No deixeu que el carregador sense fil caigui a terra.
No intenteu desmuntar el carregador sense fil.
No llenceu el carregador sense fil al foc, ja que podria explotar.

INSTRUCCIONS D'ÚS ● MUNTATGE DEL CARREGADOR DE BAMBÚ SENSE FIL

Inseriu el bloc de càrrega sense fil a la ranura de la base en posició vertical, amb el símbol de càrrega sense fil mirant cap amunt.
El dispositiu compatible s'ha de col·locar directament en el centre de la placa per iniciar la càrrega.
NOTA: Si el dispositiu compatible es col·loca horitzontalment per carregar-se, el bloc de càrrega sense fil s'haurà de tornar a posicionar, de manera que el símbol de càrrega sense fil quedi orientat cap avall.

ÚS DEL CARREGADOR DE BAMBÚ SENSE FIL

PAS 1: Inseriu el connector USB-C del cable de càrrega USB-C en el port USB-C del carregador sense fil, i el connector USB en una sortida USB compatible. El llum indicador LED parpellejarà una estona en color vermell i blau abans d'estabilitzar-se en el color vermell.
PAS 2: Col·loqueu el dispositiu compatible de càrrega sense fil sobre la placa per iniciar la càrrega. El llum indicador LED s'il·luminarà en blau per indicar que la càrrega està en procés. Quan el dispositiu estigui totalment carregat, el llum indicador LED s'apagarà.
PAS 3: Si no es pot dur a terme la càrrega, el llum indicador LED parpellejarà en color vermell i blau. Ajusteu el dispositiu compatible per alinear-lo amb el centre de la placa de càrrega i assegureu-vos que no hi hagi obstruccions.
IMPORTANT: Algunes carcasses de telèfon no permeten la càrrega sense fil a causa del seu gruix o del seu disseny. Si el model de telèfon és compatible amb la càrrega sense fil i no podeu carregar-lo, traieu la carcassa i torneu-ho a provar.
NOTA: Aquest carregador sense fil és compatible amb qualsevol dispositiu que estigui habilitat per a la càrrega sense fil. Comproveu les especificacions del dispositiu per saber si el dispositiu és compatible.

EMMAGATZEMATGE

Comproveu que el carregador sense fil està net i sec abans desar-lo en un lloc fresc i sense humitat.

ESPECIFICACIONS

Codi del producte: EE6797
Entrada: 5 V ⎓ 2 A/9 V ⎓ 1,67 A
Sortida de càrrega sense fil: 5 W/7,5 W/10 W
Freqüència de càrrega sense fil: 110–205 kHz
Distància de càrrega sense fil: 2–5 mm
Sortida RF màx.: < 6 dBm

Els productes que duen l'etiqueta WEEE (Directiva europea de Residus d'Aparells Elèctrics i Electrònics) s'han de dipositar en els punts de recollida establerts. Per obtenir més informació sobre els punts de recollida de residus, poseu-vos en contacte amb les autoritats locals.