Description of Parts

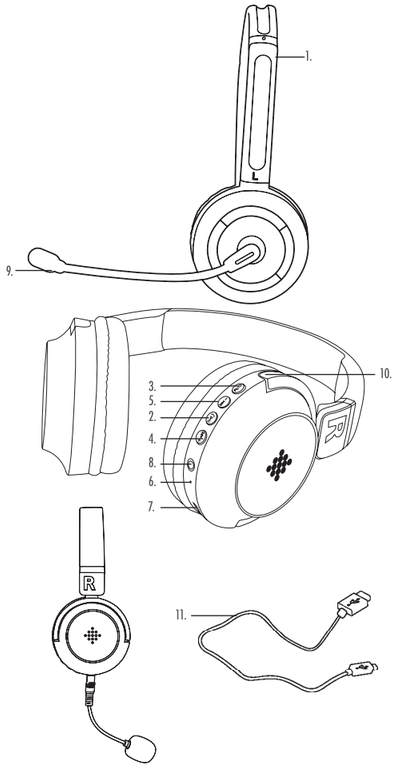

EN|
1. Bluetooth® Office Headset
2. Play/Pause/ Hands-free Button (▶II❨)
3. Power/Mode Button (⏻/M)
4. Skip/Volume + Button (+/ ▶▶I)
5. Skip/Volume – Button (I◀◀ /–)
6. LED Indicator Light
7. Micro USB Charging Port
8. Aux Port
9. Line-in Aux. Microphone
10. Micro SD Card Slot
11. USB Charging Cable

FR|
1. Casque Bluetooth® de bureau
2. Bouton Lecture/Pause/Mains libres (▶II❨)
3. Bouton Marche/Mode (⏻/M)
4. Bouton Passer/Volume + (+/ ▶▶I)
5. Bouton Passer/Volume – (I◀◀ /–)
6. Voyant lumineux LED
7. Port de chargement micro USB
8. Port auxiliaire
9. Entrée auxiliaire Microphone
10. Emplacement pour carte Micro SD
11. âble de chargement USB

NL|
1. Bluetooth®-kantoorheadset
2. Knop Afspelen/Pauze/ Handsfree (▶II❨)
3. Knop Aan-uit/Modus (⏻/M)
4. Knop Volgende/Volume + (+/ ▶▶I)
5. Knop Vorige/Volume – (I◀◀ /–)
6. LED-lampje
7. MicroUSB-oplaadpoort
8. AUX-poort
9. Line-in AUX- Microfoon
10. MicroSD-kaartsleuf
11. USB-oplaadkabel

DE|
1. Bluetooth®-Headset für das Büro
2. Wiedergabe-/Pause-/Freisprech-Taste (▶II❨)
3. Ein-/Aus-/Modus-Taste (⏻/M)
4. Plus-Taste für Überspringen/Lautstärke (+/ ▶▶I)
5. Minus-Taste für Überspringen/Lautstärke (I◀◀ /–)
6. LED-Kontrollampe
7. Micro-USB-Ladeanschluss
8. Aux-Anschluss
9. Line-In-Aux- Mikrofon
10. Micro-SD-Kartensteckplatz
11. USB-Ladekabel

ES|
1. Auriculares para oficina Bluetooth®
2. Botón de reproducción/pausa/manos libres (▶II❨)
3. Botón de encendido/ modo (⏻/M)
4. Botón de omisión/volumen + (+/ ▶▶I)
5. Botón de omisión/volumen – (I◀◀ /–)
6. Luz de indicación LED
7. Puerto de carga micro USB
8. Puerto auxiliar
9. Micrófono auxiliar de entrada de línea
10 Ranura para tarjeta microSD
11 Cable de carga USB

IT|
1. Cuffie da ufficio Bluetooth®
2. Tasto di riproduzione/pausa/vivavoce (▶II❨)
3. Tasto di accensione/selezione modalità (⏻/M)
4. Tasto brano successivo/aumento volume (+/ ▶▶I)
5. Tasto brano precedente/riduzione volume (I◀◀ /–)
6. Spia LED
7. Porta di ricarica micro USB
8. Porta Aux
9. Microfono Aux line-in
10 Slot per la scheda micro SD
11. Cavo di ricarica USB

PL|
1. Biurowy zestaw słuchawkowy Bluetooth®
2. Przycisk Start / Pauza / Tryb głośnomówiący (▶II❨)
3. Przycisk trybu/zasilania (⏻/M)
4. Przycisk Pomiń / zwiększ głośność (+/ ▶▶I)
5. Przycisk Pomiń / zmniejsz \ głośność (I◀◀ /–)
6. Wskaźnik LED
7. Port ładujący micro-USB
8. Port Aux
9. Przewód liniowy aux Mikrofon
10. Gniazdo karty microSD
11. Przewód ładujący USB

EN|Please read all of the instructions carefully and retain for future reference.

Safety Instructions

When using electrical products, basic safety precautions should always be followed.
Keep the product and its accessories out of the reach of children.
Keep small parts away from children as these may present a choking hazard.
Children under 8 years should be supervised to ensure that they do not play with the product.
This product is not a toy.
This product contains no user serviceable parts. If the product and any of its accessories are malfunctioning or have been damaged, recycle the product.
Keep the product away from heat sources, direct sunlight, humidity, water and any other liquid.
Do not operate the product with wet hands.
Do not operate the product if it has been exposed to water, moisture or any other liquid, to prevent against electric shock, explosion and/or injury to yourself and damage to the product.
Do not leave any objects susceptible to magnetism (cash cards etc.) near the product.
Do not use the product for anything other than its intended use.
Do not use any accessories other than those supplied.
It is imperative to unplug the charging cable after the product has been used, before it is cleaned.
This product is intended for domestic use only. It should not be used for commercial purposes.

To prevent possible hearing damage, do not listen at high volume levels for long periods of time – this may also damage the product.
Warning: Keep the product away from flammable materials.

Battery Safety

The supply terminals are not to be short-circuited.
In the event of a battery and cell leaking, do not allow the liquid to come in contact with the skin or eyes. If contact has been made, wash the affected area with copious amounts of water and seek medical advice.
Do not use any cell or battery which is not designed for use with the product.
Secondary cells and batteries need to be charged before use. After extended periods of storage, it may be necessary to charge and discharge the cells or batteries several times to obtain maximum performance.
Keep batteries out of the reach of children.
Do not dispose of batteries in a fire.
Do not dismantle, open or shred secondary cells or batteries.
Do not expose cells or batteries to heat or fire.
Do not crush, puncture, dismantle or otherwise damage batteries.
Do not store above 60 °C.
Avoid storage in direct sunlight.
Do not expose batteries to heat or fire as they may explode.
Do not subject batteries to mechanical shock.
Do not dispose of exhausted batteries in household waste.
Once the batteries have been exhausted, dispose of the unit at a local recycling station. Contact the local government offices for further details.
This product is fitted with a 3.7 V 200 mAh rechargeable battery (non-removable).

UP Global Sourcing UK Ltd. hereby declares that this unit is in compliance with the essential requirements and other provisions of directive 2014/53/EU.

The declaration of conformity may be consulted at UP Global Sourcing UK Ltd., Victoria Street, Manchester OL9 0DD. UK or online at https://www.intempo.co.uk/declaration-letters.html. Model No.: EE6282.

Care and Maintenance

Wipe the headset with a soft, lint-free cloth.

Do not:
Use any abrasive cleaning solvents to clean the headset.
Expose the headset to extremely high or low temperatures.
Drop the headset.
Attempt to disassemble the headset.
Dispose of the headset in a fire as it will result in an explosion.

Instructions for Use

Charging the Battery

The headset is fitted with a 3.7 V 200 mAh rechargeable battery (non-removable). It is recommended that the battery is charged fully before first use; this will take approx. 2.5 hours
Connect the micro USB end of the USB charging cable into the micro USB charging port on the headset and the other end to a compatible USB port.
Whilst charging, the LED indicator light will illuminate red. Once the battery is fully charged, the LED indicator light will light blue.
Carefully disconnect both ends of the USB charging cable and store it safely for future use.

Using the Bluetooth® Office Headset

Basic Functionality

Turn on the headset by pressing and holding '⏻/M' for approx. 3 seconds.
Pause the track by pressing '▶II❨'; push it again to resume playing the track.
Adjust the volume of the headset using '+/ ▶▶I' and 'I◀◀ /–'. Press and hold '+/ ▶▶I' to increase the volume; decrease the volume by pressing and holding 'I◀◀ /–'.
To switch to the next track, press '+/ ▶▶I'; play the previous track by pressing 'I◀◀ /–'.
To use the microphone, insert the line-in aux microphone into the aux port.
Press and hold '⏻/M' for approx. 4 seconds to turn off the headset.

Modes

The headset must be turned on before using any of the following modes.

Bluetooth Mode

STEP 1: Once the headset has been switched on, the LED indicator light will flash to signal that the headset is ready to be paired with a Bluetooth compatible device.
STEP 2: Search for the headset using a Bluetooth compatible device. Select 'EE6282' to connect and pair. The LED indicator light will remain solid to signal that the devices are now paired.
STEP 3: To unpair or remove a Bluetooth compatible device from the headset, turn off the Bluetooth function on the compatible device. The headset can now be paired with a new compatible device.
Note: Once connected, sound can be controlled using either the headset or the relevant controls on the Bluetooth compatible device.

Making Phone Calls via a Bluetooth Compatible Device

Once the Bluetooth compatible device has been paired with the headset, phone calls can be made.
STEP 1: Using the Bluetooth compatible device, dial the number to be called and select the Bluetooth/hands-free option. Plug the microphone into the headset, this will now act as a hands-free device.
STEP 2: To connect or disconnect a call using the headset, press '▶II❨'.
STEP 3: To reject an incoming call, press '▶II❨' twice.
STEP 4: To redial the last number called, press '▶II❨' twice.
Note: The volume of the phone call can be controlled using either the headset or the Bluetooth compatible device.

SD Card

STEP 1: To use Micro SD mode, insert a Micro SD card (not included) into the Micro SD card slot. The speaker will automatically change to Micro SD mode.
STEP 2: If the headset do not automatically change to Micro SD mode, press '⏻/M' until the desired operation is selected.
Note: Once connected, sound can be controlled using the headset.
The headset will only recognise MP3 audio files; if other files are present on the Micro SD card, this may prevent the headset from playing.

Specifications

Product Code: EE6282BLKSTKEU7V2
Bluetooth Version: 5.0
Wireless Distance: Up to 25 m*
Driver Size: 40 mm
Impedance: 32 Ω
Sensitivity: 105 ± 3 dB
Frequency Response: 20 Hz–20 kHz
Charging Voltage: 5 V
Battery: 200 mAh
Bluetooth Frequency: 2.4 GHz
Max RF Output: 6 dBm

* Effective range may be reduced due to the presence of obstacles between connected devices.

FR|Lisez attentivement toutes les instructions et conservez-les pour référence ultérieure.
Lisez attentivement toutes les instructions et conservez-les pour référence ultérieure.

Consignes de sécurité

Lors de l'utilisation de produits électriques, les consignes élémentaires de sécurité doivent toujours être respectées.
Gardez le produit et ses accessoires hors de portée des enfants.
Tenez les petites pièces hors de la portée des enfants, car elles présentent un risque d'étouffement.
Veillez à ce que les enfants de moins de 8 ans ne jouent pas avec le produit.
Ce produit n'est pas un jouet.
Ce produit ne contient aucune pièce réparable par l'utilisateur. Si le produit ou l'un de ses accessoires ne fonctionne pas correctement ou est endommagé, veuillez le recycler.
Tenez le produit à l'écart des sources de chaleur, de la lumière directe du soleil, de l'humidité, de l'eau et de tout autre liquide.
N'utilisez pas le produit avec les mains mouillées.
N'utilisez pas le produit s'il a été exposé à l'eau, à l'humidité ou à tout autre liquide afin d'éviter tout risque d'électrocution, d'explosion et/ou de blessure et tout dommage au produit.
Ne laissez pas d'objets sensibles au magnétisme (cartes de paiement, etc.) à proximité du produit.
N'utilisez pas le produit à d'autres fins que celles pour lesquelles il a été conçu.
N'utilisez pas d'accessoires autres que ceux fournis.
Il est impératif de débrancher le câble de chargement après utilisation et avant le nettoyage.
Ce produit est destiné à un usage domestique uniquement. Il ne doit pas être utilisé à des fins commerciales.

Pour éviter tout endommagement de l'audition, évitez l'écoute prolongée à un niveau sonore élevé, pouvant également endommager le produit.
Avertissement : Tenez le produit à l'écart de matériaux inflammables.

Sécurité liée à la batterie

Les bornes d'alimentation ne doivent pas être court-circuitées.
En cas de fuite de la batterie ou des piles, ne laissez pas le liquide entrer en contact avec la peau ou les yeux. En cas de contact, rincez abondamment la zone touchée avec de l'eau et consultez un médecin.
N'utilisez pas de piles ou de batterie qui ne sont pas conçues pour être utilisées avec le produit.
Les piles et batteries rechargeables doivent être rechargées avant utilisation. Après de longues périodes de stockage, il peut être nécessaire de charger et de décharger les piles ou la batterie plusieurs fois pour obtenir des performances maximales.
Tenez les piles hors de portée des enfants.
Ne jetez pas les piles au feu.
N'essayez pas de démonter, d'ouvrir ou de déchiqueter les piles ou batteries rechargeables.
N'exposez pas les piles ou la batterie à une source de chaleur ou au feu.
Veillez à ne pas écraser, percer, démonter ou endommager la batterie.
Ne stockez pas le produit à une température supérieure à 60 °C.
Évitez de stocker le produit à la lumière directe du soleil.
N'exposez pas les piles à la chaleur ou au feu, car elles pourraient exploser.
Ne soumettez pas la batterie à des chocs mécaniques.
Ne pas jeter la batterie usée avec les ordures ménagères.
Une fois la batterie usagée, jetez-la à la déchetterie de votre ville. Pour plus d'informations, veuillez contacter les administrations locales.
Ce produit est équipé d'une batterie rechargeable 3,7 V 200 mAh (non amovible).
Up Global Sourcing UK Ltd. déclare par la présente que cette unité est conforme aux exigences essentielles et autres clauses de la directive 2014/53/UE.
La déclaration de conformité peut être consultée à l'adresse suivante : UP Global Sourcing UK Ltd, Victoria Street, Manchester OL9 0DD. Royaume-Uni ou en ligne sur https://www.intempo.co.uk/declaration-letters.html. Modèle n° EE6282.

Entretien et maintenance

Nettoyez le casque à l'aide d'un chiffon doux non pelucheux.

Ne pas :
Utiliser de solvants de nettoyage abrasifs pour nettoyer le casque.
Exposer le casque à des températures extrêmement élevées ou basses.
Faites tomber le casque.
Essayer de démonter le casque.
Jeter le casque au feu, au risque de provoquer une explosion.

Mode d'emploi

Chargement de la batterie

Le casque est équipé d'une batterie rechargeable 3,7 V 200 mAh (non amovible). Il est recommandé de charger complètement la batterie avant la première utilisation. Cela prendra environ 2,5 heures.
Branchez l'extrémité micro USB du câble de chargement USB sur le port de chargement micro USB du casque et l'autre extrémité sur un port USB compatible.
Lors du chargement, le voyant LED s'allume en rouge. Une fois la batterie complètement chargée, le voyant LED émet une lumière bleue.
Débranchez avec précaution les deux extrémités du câble de chargement USB et rangez-le en lieu sûr pour une utilisation ultérieure.

Utilisation du casque Bluetooth® de bureau

Fonctionnalités de base

Allumez le casque en maintenant le bouton « ⏻/M » enfoncé pendant environ 3 secondes.
Mettez un morceau en pause en appuyant sur « ▶II❨ » ; appuyez à nouveau sur ce bouton pour reprendre la lecture.
Réglez le volume du casque à l'aide des boutons « +/ ▶▶I » et « I◀◀ /–». Maintenez le bouton « +/ ▶▶I » enfoncé pour augmenter le volume ; diminuez le volume en maintenant le bouton « I◀◀ /–» enfoncé.
Pour passer au morceau suivant, appuyez sur « +/ ▶▶I » ; pour lire le morceau précédent, appuyez sur « I◀◀ /– ».
Pour utiliser le microphone, insérez le microphone de l'entrée auxiliaire dans le port auxiliaire.
Maintenez le bouton « ⏻/M » enfoncé pendant environ 4 secondes pour éteindre le casque.

Modes

Le casque doit être allumé avant d'utiliser l'un des modes suivants.

Mode Bluetooth

ÉTAPE 1 : une fois le casque allumé, le voyant LED clignote pour signaler que le casque est prêt à être couplé avec un appareil compatible Bluetooth.
ÉTAPE 2 : recherchez le casque sur votre appareil compatible Bluetooth. Sélectionnez « EE6282 » pour connecter et coupler les appareils. Le voyant LED émet une lumière bleue continue pour signaler que les appareils sont couplés.
ÉTAPE 3 : pour découpler un appareil compatible Bluetooth du casque ou supprimer la connexion, désactivez la fonction Bluetooth sur l'appareil compatible. Le casque peut désormais être couplé à un nouvel appareil compatible.
Remarque : une fois la connexion établie, le son peut être contrôlé à l'aide du casque ou des commandes correspondantes sur l'appareil compatible Bluetooth.

DE|Lesen Sie alle Anweisungen sorgfältig durch und bewahren Sie sie zur späteren Verwendung auf.

Sicherheitshinweise

Bei der Verwendung von Elektroprodukten sind immer die allgemeinen Sicherheitsvorkehrungen zu beachten.
Bewahren Sie das Produkt und das Zubehör außerhalb der Reichweite von Kindern auf.
Halten Sie Kleinteile von Kindern fern, da diese eine Erstickungsgefahr darstellen können.
Kinder unter 8 Jahren sollten beaufsichtigt werden, um sicherzustellen, dass sie nicht mit dem Produkt spielen.
Dieses Produkt ist kein Spielzeug.
Dieses Produkt enthält keine Teile, die vom Benutzer gewartet werden können. Wenn das Produkt und das Zubehör nicht ordnungsgemäß funktionieren oder beschädigt wurden, führen Sie das Produkt dem Recyclingkreislauf zu.
Halten Sie das Produkt von Wärmequellen, direkter Sonneneinstrahlung, Feuchtigkeit, Wasser und anderen Flüssigkeiten fern.
Bedienen Sie das Produkt nicht mit nassen Händen.
Betreiben Sie das Produkt nicht, wenn es Wasser, Feuchtigkeit oder anderen Flüssigkeiten ausgesetzt war, um Stromschläge, Explosionen und/oder Verletzungen sowie Schäden am Produkt zu vermeiden.
Bewahren Sie keine magnetempfindlichen Gegenstände (z. B. Bankkarten) in der Nähe des Produkts auf.
Verwenden Sie das Produkt nur für den vorgesehenen Zweck.
Verwenden Sie ausschließlich das mitgelieferte Zubehör.
Das Ladekabel muss nach der Verwendung des Produkts sowie vor der Reinigung unbedingt abgezogen werden.
Dieses Produkt ist nur für den Hausgebrauch vorgesehen. Es sollte nicht für kommerzielle Zwecke verwendet werden.

Hören Sie nicht über einen längeren Zeitraum mit hoher Lautstärke, um Gehörschäden zu vermeiden. Dies kann auch zu Schäden am Produkt führen.
Warnung: Halten Sie das Gerät von entflammbaren Materialien fern.

Batteriesicherheit

Die Versorgungsklemmen dürfen nicht kurzgeschlossen werden.
Bei einem undichten Akku oder einer undichten Zelle sollten Sie darauf achten, dass die Flüssigkeit nicht mit der Haut oder den Augen in Kontakt kommt. Waschen Sie bei Kontakt den betroffenen Bereich mit reichlich Wasser und holen Sie ärztlichen Rat ein.
Verwenden Sie keine Zellen oder Akkus, die nicht für die Verwendung mit dem Produkt vorgesehen sind.
Sekundärzellen und Akkus müssen vor der Verwendung aufgeladen werden. Nach längerer Lagerung kann es erforderlich sein, die Zellen oder Akkus mehrmals zu laden und zu entladen, um eine maximale Leistung zu erzielen.
Bewahren Sie Batterien außerhalb der Reichweite von Kindern auf.
Geben Sie Akkus nicht ins Feuer.
Zerlegen, öffnen oder zerkleinern Sie Sekundärzellen oder Akkus nicht.
Setzen Sie Zellen oder Batterien keiner Hitze oder Feuer aus.
Zerdrücken, durchstechen oder zerlegen Sie keine Akkus und beschädigen Sie sie nicht anderweitig.
Nicht über 60 °C lagern.
Vermeiden Sie die Lagerung bei direkter Sonneneinstrahlung.
Setzen Sie Batterien nicht Hitze oder Feuer aus, da sie sonst explodieren können.
Setzen Sie Batterien keinen mechanischen Stößen aus.
Entsorgen Sie verbrauchte Batterien nicht im Hausmüll.
Nutzen Sie dafür bitte einen Recycling-/Wertstoffhof vor Ort. Weitere Informationen erhalten Sie bei den örtlichen Behörden.
Dieses Produkt ist mit einem Akku mit 3,7 V und 200 mAh ausgestattet (nicht herausnehmbar).

Dit product is uitsluitend bedoeld voor huishoudelijk gebruik. Het mag niet worden gebruikt voor commerciële doeleinden.

Luister niet gedurende lange tijd naar muziek op een hoog volume, aangezien dit kan leiden tot schade aan uw gehoor en het product.
Waarschuwing: houd het product uit de buurt van brandbare materialen.

Veilig omgaan met accu's

Zorg dat er geen kortsluiting met de stroompunten kan optreden.
Als een accu of celbatterij begint te lekken, zorg er dan voor dat de vloeistof niet in contact komt met de huid of ogen. Als dat wel gebeurt, dient u het desbetreffende gebied met veel water te spoelen en een arts te raadplegen.
Gebruik geen celbatterij of accu die niet is ontworpen voor gebruik met het product.
Secundaire celbatterijen en accu's moeten voor gebruik worden opgeladen. Als de celbatterijen of accu's langdurig niet zijn gebruikt, kan het nodig zijn deze meerdere keren op te laden en te ontladen voordat ze weer optimaal presteren.
Houd accu's buiten het bereik van kinderen.
Gooi accu's niet weg in brandend vuur.
Demonteer, open of vernietig geen secundaire celbatterijen of accu's.
Stel celbatterijen of accu's niet bloot aan vuur of hitte.
Accu's mogen niet worden geplet, doorboord, uit elkaar worden gehaald of anderszins worden beschadigd.
Bewaar accu's niet bij temperaturen boven 60 °C.
Vermijd opslag in direct zonlicht.
Stel accu's niet bloot aan vuur of hitte, want dan kunnen ze exploderen.
Stel accu's niet bloot aan mechanische schokken.
Gooi lege accu's niet bij het gewone huishoudafval.
Als de accu's leeg zijn, dient u ze te recyclen via een plaatselijk inleverpunt. Neem voor meer informatie contact op met lokale instanties.Dit product is uitgerust met een oplaadbare accu van 3,7 V 200 mAh (niet verwijderbaar).

UP Global Sourcing UK Ltd. verklaart hierbij dat deze unit voldoet aan de essentiële vereisten en andere bepalingen van richtlijn 2014/53/EU.

De conformiteitsverklaring kan worden geraadpleegd bij UP Global Sourcing UK Ltd., Victoria Street, Manchester OL9 0DD. Verenigd Koninkrijk. Of online op https://www.intempo.co.uk/declaration-letters.html. Modelnummer: EE6282.

Verzorging en onderhoud

Veeg de luidspreker schoon met een zachte, pluisvrije doek.

Vermijd het volgende:
Schurende schoonmaakmiddelen gebruiken om de headset schoon te maken.
De headset blootstellen aan extreem hoge of lage temperaturen.
De headset laten vallen.
Proberen de headset te demonteren.
De headset in het vuur werpen, aangezien dit een explosie tot gevolg heeft.

Gebruiksaanwijzing

De accu opladen

De headset is uitgerust met een oplaadbare accu van 3,7 V/200 mAh (niet verwijderbaar). Wij raden u aan de accu volledig op te laden voordat u de headset voor het eerst gebruikt. Dit duurt ongeveer 2,5 uur.
Sluit het microUSB-uiteinde van de USB-oplaadkabel aan op de microUSB-oplaadpoort van de headset en het andere uiteinde op een compatibele USB-poort.
Tijdens het opladen brandt het rode LED-indicatielampje. Zodra de accu is opgeladen, gaat het LED-indicatielampje blauw branden.
Koppel beide uiteinden van de USB-oplaadkabel voorzichtig los en berg de kabel veilig op voor toekomstig gebruik.

De Bluetooth®-kantoorheadset gebruiken

Standaardfuncties

Schakel de headset in door ⏻/M ongeveer 3 seconden ingedrukt te houden.
Pauzeer een nummer door op ▶II❨ te drukken. Druk nogmaals op de knop om het afspelen te hervatten.
Pas het volume van de headset aan met '+/ ▶▶I' en 'I◀◀ /–'. Houd '+/ ▶▶I' ingedrukt om het volume te verhogen en houd 'I◀◀ /–' ingedrukt om het volume te verlagen.
Als u naar het volgende nummer wilt gaan, drukt u op '+/ ▶▶I'. U speelt het vorige nummer af door op 'I◀◀ /–' te drukken.
Als u de microfoon wilt gebruiken, sluit u de line-in AUX-microfoon aan op de AUX-poort.
Houd '⏻/M' ongeveer 4 seconden ingedrukt om de headset uit te schakelen.

Modi

De headset moet zijn ingeschakeld om een van de volgende modi te kunnen gebruiken.

Bluetooth-modus

STAP 1: Zodra de headset is ingeschakeld, gaat het LED-indicatielampje blauw knipperen om aan te geven dat de headset aan een Bluetooth-apparaat kan worden gekoppeld.
STAP 2: Zoek vanaf een Bluetooth-apparaat naar de headset. Selecteer 'EE6282' om verbinding te maken en te koppelen. Het LED-lampje blijft branden om aan te geven dat de apparaten nu zijn gekoppeld.
STAP 3: Als u een Bluetooth-apparaat wilt loskoppelen of verwijderen van de headset, schakelt u de Bluetooth-functie op het Bluetooth-apparaat uit. De headset kan nu met een ander compatibel apparaat worden gekoppeld.
Opmerking: Als de koppeling tot stand is gebracht, kunt u het geluid regelen met de headset of met de relevante knoppen op het Bluetooth-apparaat.

Telefoongesprekken voeren via een Bluetooth-apparaat

Nadat het Bluetooth-apparaat aan de headset is gekoppeld, kunt u telefoongesprekken voeren.
STAP 1: Kies op het Bluetooth-apparaat het nummer dat u wilt bellen en selecteer de optie Bluetooth/handsfree. Sluit de microfoon aan op de headset en deze fungeert nu als handsfree apparaat.
STAP 2: Druk op '▶II❨' om met de headset een telefoongesprek aan te nemen of te beëindigen.
STAP 3: Druk tweemaal op '▶II❨' om een inkomende oproep te weigeren..
STAP 4: Druk twee keer op '▶II❨' om het laatst gebelde nummer opnieuw te kiezen.
Opmerking: U kunt het volume van het telefoongesprek regelen met de headset of via het Bluetooth-apparaat.

SD-kaart

STAP 1: Als u de microSD-modus wilt gebruiken, plaatst u een microSD-kaart (niet meegeleverd) in de microSD-kaartsleuf. De headset schakelt automatisch over naar de microSD-modus.
STAP 2: Als de headset niet automatisch overschakelt naar de microSD-modus, drukt u op '⏻/M' totdat de gewenste modus is geselecteerd.
Opmerking: Als er verbinding is gemaakt, kunt u het geluid regelen met de headset.
De headset herkent enkel mp3-audiobestanden. Als er andere bestanden op de microSD-kaart staan, kan dit mogelijk verhinderen dat de headset de nummers afspeelt.

Specificaties

Productcode: EE6282BLKSTKEU7V2
Bluetooth-versie: 5.0
Draadloos bereik: tot 25 m*
Grootte van driver: 40 mm
Impedantie: 32 Ω
Gevoeligheid: 105 ± 3 dB
Frequentierespons: 20 Hz – 20 kHz
Laadspanning: 5 V
Accu: 200 mAh
Bluetooth-frequentie: 2,4 GHz
Maximaal RF-uitgangsvermogen: 6 dBm

* Het daadwerkelijke bereik kan kleiner zijn in geval van obstakels tussen gekoppelde apparaten.

Passer des appels téléphoniques via un appareil compatible Bluetooth

Une fois l'appareil compatible Bluetooth couplé au casque, vous pouvez passer des appels téléphoniques.
ÉTAPE 1 : à l'aide de l'appareil compatible Bluetooth, composez le numéro à appeler et sélectionnez l'option Bluetooth/mains libres. Branchez le microphone dans le casque, qui fonctionnera désormais comme un dispositif mains libres.
ÉTAPE 2 : pour établir ou supprimer la connexion au casque lors d'un appel, appuyez sur « ▶II❨ ».
ÉTAPE 3 : pour rejeter un appel entrant, appuyez deux fois sur « ▶II❨» .
ÉTAPE 4 : pour recomposer le dernier numéro appelé, appuyez deux fois sur « ▶II❨».
Remarque : le volume de l'appel téléphonique peut être contrôlé à l'aide du casque ou de l'appareil compatible Bluetooth.

Carte SD

ÉTAPE 1 : pour utiliser le mode Micro SD, insérez une carte Micro SD (non incluse) dans le logement pour carte Micro SD. L'enceinte passe automatiquement en mode micro SD.
ÉTAPE 2 : si le casque ne passe pas automatiquement en mode Micro SD, appuyez sur « ⏻/M » jusqu'à ce que l'opération souhaitée soit sélectionnée.
Remarque : une fois la connexion établie, le son peut être contrôlé à l'aide du casque.
Le casque reconnaît uniquement les fichiers audio MP3 ; la présence d'autres fichiers sur la carte Micro SD peut empêcher la lecture.

Caractéristiques

Code produit : EE6282BLKSTKEU7V2
Version Bluetooth : 5.0
Distance sans fil : 25 m
Taille du pilote : 40 mm
Impédance : 32 Ω
Sensibilité : 105 + 3 dB
Réponse en fréquence : 20 Hz-20 kHz
Tension de charge : 5 V
Batterie : 200 mAh
Fréquence Bluetooth : 2,4 GHz
Sortie RF max. : 6 dBm

* La portée effective peut être réduite en raison de la présence d'obstacles entre les appareils connectés.

NL|Lees alle instructies zorgvuldig door en bewaar deze voor toekomstige raadpleging.

Veiligheidsinstructies

Bij het gebruik van elektrische producten moeten altijd de standaardveiligheidsmaatregelen worden opgevolgd.
Houd het product en de accessoires buiten het bereik van kinderen.
Houd kleine onderdelen uit de buurt van kinderen, aangezien deze onderdelen verstikkingsgevaar kunnen opleveren.
Houd toezicht op kinderen jonger dan 8 jaar om te voorkomen dat ze met het product gaan spelen.
Dit product is geen speelgoed.
Dit product bevat geen door de gebruiker te onderhouden onderdelen. Als het product of een van de accessoires niet goed functioneert of is beschadigd, dient u het product te recyclen.
Houd het product uit de buurt van warmtebronnen, direct zonlicht, vocht, water en andere vloeistoffen.
Gebruik het product niet met natte handen.
Gebruik het product niet als het is blootgesteld aan water, vocht of andere vloeistoffen om elektrische schokken, explosies en/of persoonlijk letsel en schade aan het product te voorkomen.
Houd voorwerpen die gevoelig zijn voor magnetisme (zoals betaalkaarten, enz.) bij het product vandaan.
Gebruik het product niet voor andere doeleinden dan waarvoor het is bedoeld.
Gebruik geen andere accessoires dan de meegeleverde accessoires.
De oplaadkabel moet worden losgekoppeld na gebruik en voordat het product wordt gereinigd.

BLUETOOTH® OFFICE HEADSET

CASQUE DE BUREAU BLUETOOTH®
BLUETOOTH®-HEADSET VOOR KANTOOR
BLUETOOTH®-HEADSET FÜR DAS BÜRO
AURICULARES PARA OFICINA BLUETOOTH®
CUFFIE BLUETOOTH® PER UFFICIO
BIUROWY ZESTAW SŁUCHAWKOWY BLUETOOTH®
INSTRUCTION MANUAL

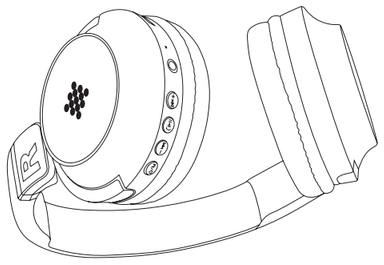

intempo
www.intempo.co.uk

EE6282/BLKSTKEU7V2

intempo

Manufactured by / Fabriqué par / Geïdentificeerd door / Hergestellt von / Sumministrado por / Realizzato da / Wyprodukowano przez:
UP Global Sourcing UK Ltd.,
UK. Manchester OL9 0DD.
Germany. 51149 Köln.

Made in China.

www.intempo.co.uk

UP Global Sourcing UK Ltd. erklärt hiermit, dass diese Einheit die wesentlichen Anforderungen und andere relevante Bedingungen der Richtlinie 2014/53/EU erfüllt.

Die Konformitätserklärung kann eingesehen werden bei UP Global Sourcing UK Ltd., Victoria Street, Manchester OL9 0DD Großbritannien, oder online unter https://www.intempo.co.uk/declaration-letters.html. Modell-Nr.: EE6282

Pflege und Wartung

Wischen Sie das Produkt mit einem weichen, fusselfreien Tuch ab.

Achtung:
Reinigen Sie die Kopfhörer niemals mit Scheuermitteln.
Setzen Sie die Kopfhörer keinen extrem hohen oder niedrigen Temperaturen aus.
Lassen Sie die Kopfhörer nicht fallen.
Versuchen Sie nicht, die Kopfhörer zu zerlegen.

Gebrauchsanweisung

Aufladen des Akkus

Das Headset ist mit einem Akku mit 3,7 V und 200 mAh ausgestattet (nicht herausnehmbar). Es wird empfohlen, den Akku vor der ersten Verwendung vollständig aufzuladen; dies dauert ca. 2,5 Stunden Schließen Sie das Micro-USB-Ende des USB-Ladekabels an den Micro-USB-Ladeanschluss am Headset und das andere Ende an einen kompatiblen USB-Anschluss an.
Während des Ladevorgangs leuchtet die LED-Kontrolllampe rot auf. Sobald der Akku vollständig aufgeladen ist, leuchtet die LED-Kontrolllampe blau.
Ziehen Sie beide Enden des USB-Ladekabels vorsichtig ab und bewahren Sie es für eine spätere Verwendung sicher auf.

Verwenden des WDS180 Bluetooth®-Headsets für das Büro

Grundlegende Funktionen

Schalten Sie das Headset ein, indem Sie die Taste „⏻/M" ca. 3 Sekunden lang gedrückt halten. Wenn Sie einen Titel anhalten möchten, drücken Sie die Taste „PLAY/PAUSE/HANDS-FREE". Um den Titel fortzusetzen, drücken Sie die Taste erneut.
Stellen Sie die Lautstärke des Headsets mit den Tasten „+/⏭" und „⏮/–" ein. Halten Sie „+/⏭" gedrückt, um die Lautstärke zu erhöhen. Verringern Sie die Lautstärke, indem Sie „⏮/–" gedrückt halten.
Um zum nächsten Titel zu wechseln, drücken Sie „+/⏭". Geben Sie den vorherigen Titel durch Drücken von „⏮/–" wieder.
Um das Line-in-Aux-Mikrofon zu verwenden, stecken Sie es an den Aux-Anschluss an.
Halten Sie die Taste „⏻/M" ca. 4 Sekunden lang gedrückt, um das Headset auszuschalten.

Modi

Das Headset muss eingeschaltet sein, bevor Sie einen der folgenden Modi verwenden können.

Bluetooth-Modus

SCHRITT 1: Sobald Sie das Headset eingeschaltet haben, blinkt die LED-Kontrolllampe und zeigt damit an, dass das Headset mit einem Bluetooth-kompatiblen Gerät gekoppelt werden kann.
SCHRITT 2: Suchen Sie das Headset über ein Bluetooth-kompatibles Gerät. Wählen Sie „EE6282", um eine Verbindung herzustellen und eine Kopplung durchzuführen. Die LED-Kontrolllampe leuchtet dauerhaft und zeigt damit an, dass die Geräte jetzt gekoppelt sind.
SCHRITT 3: Um ein Bluetooth-kompatibles Gerät vom Headset zu entfernen, deaktivieren Sie die Bluetooth-Funktion auf dem kompatiblen Gerät. Das Headset kann jetzt mit einem neuen kompatiblen Gerät gekoppelt werden.
Hinweis: Sobald die Verbindung hergestellt ist, kann der Ton entweder über das Headset oder über die entsprechenden Bedienelemente des Bluetooth-kompatiblen Geräts eingestellt werden.

Telefonieren über ein Bluetooth-kompatibles Gerät

Nachdem das Bluetooth-kompatible Gerät mit dem Headset gekoppelt wurde, können Anrufe getätigt werden.

SCHRITT 1: Wählen Sie mit dem Bluetooth-kompatiblen Gerät die anzurufende Nummer und dann die Bluetooth-/Freisprechfunktion aus. Schließen Sie das Mikrofon an das Headset an, um es als Freisprecheinrichtung zu nutzen.
SCHRITT 2: Um einen Anruf über das Headset zu tätigen oder zu beenden, drücken Sie die Taste „▶II".
SCHRITT 3: Um einen eingehenden Anruf abzulehnen, drücken Sie „▶II" zweimal..
SCHRITT 4: Um die zuletzt gewählte Nummer erneut zu wählen, drücken Sie zweimal die Taste „▶II".
Hinweis: Die Lautstärke des Telefonats kann entweder über das Headset oder über das Bluetooth-kompatible Gerät gesteuert werden.

SD-Karten-Modus

SCHRITT 1: Um den Micro-SD-Karten-Modus zu verwenden, stecken Sie eine Micro-SD-Karte (nicht im Lieferumfang enthalten) in den Micro-SD-Kartensteckplatz. Der Lautsprecher wechselt automatisch in den Micro-SD-Modus.
SCHRITT 2: Wechselt das Headset nicht automatisch in den Micro-SD-Modus, drücken Sie die Taste „⏻/M", bis die gewünschte Funktion ausgewählt ist.
Hinweis: Sobald die Verbindung hergestellt ist, kann der Ton über das Headset gesteuert werden. Das Headset erkennen nur MP3-Audiodateien. Wenn andere Dateien auf der Micro-SD-Karte vorhanden sind, kann dies die Wiedergabe auf dem Headset verhindern.

Technische Daten

Produkt-Code: EE6282BLKSTKEU7V2
Bluetooth-Version: 5.0
Funkreichweite: bis zu 25 m
Treibergröße: 40 mm
Impedanz: 32 Ω
Empfindlichkeit: 105 ± 3 dB
Frequenzgang: 20 Hz–20 kHz
Ladespannung: 5 V
Akku: 200 mAh
Bluetooth-Frequenz: 2,4 GHz
Max. HF-Ausgang: 6 dBm

* Die effektive Reichweite kann aufgrund von Hindernissen zwischen den verbundenen Geräten verringert sein.

ES|Lea todas las instrucciones detenidamente y consérvelas para futuras consultas.

Instrucciones de seguridad

Cuando utilice productos eléctricos, observe siempre las instrucciones básicas de seguridad.
Mantenga el producto y sus accesorios fuera del alcance de los niños.
Mantenga todas las piezas alejadas de los niños, ya que pueden presentar riesgo de asfixia.
Evite que los niños menores de 8 años jueguen con el producto.
Este producto no es un juguete.
Contiene piezas que el usuario no puede reparar. Si el producto y cualquiera de sus accesorios tienen un funcionamiento incorrecto o están dañados, recicle el producto.
Mantenga el producto alejado de fuentes de calor, la luz solar directa, la humedad, el agua y otros líquidos.
No lo manipule con las manos mojadas.
No utilice el producto si se ha expuesto al agua, la humedad u otro líquido para evitar descargas eléctricas, explosiones o lesiones personales y daños en el producto.
No deje objetos susceptibles al magnetismo (tarjetas, etc.) cerca del producto.
No utilice el producto para ningún otro uso que no sea el previsto.
No utilice accesorios diferentes a los incluidos.
Es indispensable desenchufar el cable de carga después de usar el producto y antes de su limpieza.
Este producto está diseñado exclusivamente para uso doméstico. No debe utilizarse para fines comerciales.

Para evitar posibles daños auditivos, no escuche a niveles de volumen altos durante largos periodos; el producto también podría quedar dañado.
Advertencia: Mantenga el producto alejado de materiales inflamables.

Seguridad de las pilas/baterías

No se debe realizar un cortocircuito en los terminales de alimentación.
En caso de que la batería o pila tenga fugas, no permita que el líquido entre en contacto con la piel o los ojos. Si se produce contacto, lave el área afectada con abundante agua y acuda a un médico.
No utilice baterías o pilas que no se hayan diseñado para su uso con el producto.
Las baterías y pilas secundarias se deben cargar antes de su uso. Después de largos periodos de almacenamiento, puede que sea necesario cargar y descargar las baterías o pilas varias veces para disfrutar del máximo rendimiento.
Mantenga las baterías o pilas fuera del alcance de los niños.
No deseche las baterías o pilas en el fuego.
No desmonte, abra ni rompa las baterías o pilas.
No exponga las baterías o pilas al calor o al fuego.
No aplaste, perfore, desmonte ni dañe de otro modo las baterías o pilas.
No las almacene por encima de 60 °C.
Evite almacenarlas bajo la luz solar directa.
No exponga las baterías o pilas al calor o al fuego, ya que podrían explotar.
No someta las baterías o pilas a golpes mecánicos.
No deseche las baterías o pilas agotadas en la basura del hogar.
Una vez que las baterías o pilas se agoten, deseche la unidad en un punto de reciclaje local. Póngase en contacto con las oficinas del gobierno local para obtener más detalles.
Este producto cuenta con una batería recargable de 3,7 V y 200 mAh (no extraíble).

Por la presente, UP Global Sourcing UK Ltd. declara que esta unidad cumple los requisitos esenciales y otras provisiones de la directiva 2014/53/UE.

La declaración de conformidad se puede consultar en UP Global Sourcing UK Ltd., Victoria Street, Manchester OL9 0DD. UK o en línea en https://www.intempo.co.uk/declaration-letters.html. Número de modelo: EE6282.

Cuidados y mantenimiento

Limpie los auriculares con un paño suave que no suelte pelusa.

No:
Use disolventes de limpieza abrasivos para limpiar los auriculares.
Exponga los auriculares a temperaturas extremadamente altas o bajas.
Deje caer los auriculares.
Intente desmontar los auriculares.
Deseche los altavoces en el fuego, ya que se producirá una explosión.

Instrucciones de uso

Carga de la batería

El auricular cuenta con una batería recargable de 3,7 V y 200 mAh (no extraíble). Se recomienda que la batería esté totalmente cargada antes del primer uso; esto tardará aproximadamente 2,5 horas.
Conecte el extremo micro USB del cable de carga USB al puerto de carga micro USB del auricular y el otro extremo a un puerto USB compatible.
Durante la carga, el indicador LED se ilumina en rojo. Cuando la batería está totalmente cargada, el indicador LED se ilumina en azul.
Desconecte con cuidado ambos extremos del cable de carga USB y guárdelo de forma segura para usarlo en el futuro.

Uso de los auriculares para oficina Bluetooth®

Funciones básicas

Para encender los auriculares, mantenga pulsado "⏻/M" durante aproximadamente 3 segundos.
Para poner una pista en pausa, pulse el botón "▶II". Vuelva a pulsarlo para reanudar la pista.
Para ajustar el volumen de los auriculares, utilice "+/⏭" y "⏮/–". Para subir el volumen, mantenga pulsado "+/⏭"; para bajar el volumen, mantenga pulsado "⏮/–".
Para cambiar a la pista siguiente, pulse "+/⏭"; para reproducir la pista anterior, pulse "⏮/–".
Para utilizar el micrófono, inserte el micrófono auxiliar de entrada de línea en el puerto auxiliar.
Mantenga pulsado "⏻/M" durante unos 4 segundos para apagar los auriculares.

Modos

Los auriculares deben encenderse antes de usar cualquiera de los modos siguientes.

Modo Bluetooth

PASO 1: Una vez que haya encendido los auriculares, el indicador LED parpadeará para indicar que estos están listos para emparejarse con un dispositivo compatible con Bluetooth.
PASO 2: Busque los auriculares usando un dispositivo compatible con Bluetooth. Seleccione "EE6282" para conectarse y emparejarlos. El indicador LED permanecerá fijo para indicar que los dispositivos están emparejados.
PASO 3: Para desemparejar o eliminar un dispositivo compatible con Bluetooth de los auriculares, desactive la función Bluetooth en el dispositivo compatible. Ahora los auriculares se pueden emparejar con otro dispositivo compatible.
Nota: Una vez conectados, el sonido se puede controlar con los auriculares o los controles correspondientes en el dispositivo compatible con Bluetooth.

Realización de llamadas telefónicas a través de un dispositivo compatible con Bluetooth

Una vez emparejado el dispositivo compatible con Bluetooth con los auriculares, es posible realizar llamadas telefónicas.
PASO 1: En el dispositivo compatible con Bluetooth, marque el número al que desea llamar y seleccione la opción de Bluetooth/manos libres. Conecte el micrófono al auricular, que ahora actuará como dispositivo manos libres.
PASO 2: Para conectar o desconectar una llamada usando los auriculares, pulse "▶II".
PASO 3: Para rechazar una llamada entrante, pulse dos veces "▶II".
PASO 4: Para volver a marcar el último número, pulse "▶II" dos veces.
Nota: El volumen de la llamada telefónica se puede controlar con los auriculares o el dispositivo compatible con Bluetooth.

Tarjeta SD

PASO 1: Para usar el modo de tarjeta Micro SD, inserte una tarjeta Micro SD (no incluida) en la ranura para tarjeta Micro SD. El altavoz cambiará automáticamente al modo Micro SD.
PASO 2: Si los auriculares no cambian automáticamente al modo Micro SD, pulse "POWER/MODE" hasta que se seleccione el modo deseado.
Nota: Una vez conectado, el sonido se puede controlar con los auriculares.
Los auriculares solo reconocen archivos de audio MP3; si hay otros archivos en la tarjeta Micro SD, es posible que impidan la reproducción de los auriculares.

Especificaciones

Código de producto: EE6282BLKSTKEU7V2
Versión de Bluetooth: 5.0
Distancia inalámbrica: hasta 25 m*
Tamaño del transductor: 40 mm
Impedancia: 32 Ω
Sensibilidad: 105 ± 3 dB
Respuesta de frecuencia: 20 Hz–20 kHz
Voltaje de carga: 5 V
Batería: 200 mAh
Frecuencia de Bluetooth: 2,4 GHz
Salida RF máxima: 6 dBm

* El alcance efectivo puede verse reducido debido a la presencia de obstáculos entre los dispositivos conectados.

IT|Leggere attentamente le istruzioni e conservare il manuale per riferimento futuro.

Istruzioni di sicurezza

Durante l'uso di apparecchiature elettriche, è necessario osservare le precauzioni di sicurezza di base.
Tenere il prodotto e gli accessori fuori dalla portata dei bambini.
Tenere i componenti di piccole dimensioni fuori dalla portata dei bambini per evitare il rischio di soffocamento.
È necessario sorvegliare i bambini al di sotto degli 8 anni per assicurarsi che non giochino con il prodotto.
Questo prodotto non è un giocattolo.
Questo prodotto non contiene componenti riparabili dall'utente. Smaltire in modo appropriato il prodotto e i suoi accessori nel caso in cui non dovessero funzionare correttamente oppure in seguito a cadute o danni evidenti.
Tenere il prodotto lontano da fonti di calore, luce diretta del sole, umidità, acqua e qualsiasi altro liquido.
Non utilizzare il prodotto con le mani bagnate.
Non utilizzare il prodotto se è stato esposto ad acqua, umidità o altri liquidi, onde evitare scosse elettriche, esplosioni e/o lesioni personali e danni al prodotto.
Non lasciare oggetti magneto-sensibili (carte bancomat, ecc.) vicino al prodotto.
Non utilizzare il prodotto per scopi diversi dall'uso previsto.
Non utilizzare accessori diversi da quelli forniti in dotazione.
È essenziale scollegare il cavo di ricarica al termine dell'utilizzo del prodotto, prima di pulirlo.
Questo prodotto è destinato esclusivamente all'uso domestico, non a scopi commerciali.

Per evitare danni all'udito o al prodotto, non ascoltare a volume elevato per periodi di tempo prolungati.
Avvertenza: tenere il prodotto lontano da materiali infiammabili.

Sicurezza della batteria

Evitare di cortocircuitare i terminali di alimentazione.
In caso di fuoriuscita di liquidi dalla batteria e dalla cella, evitare qualsiasi contatto con la pelle o con gli occhi. In caso di contatto, lavare l'area interessata con abbondante acqua e consultare un medico.
Non utilizzare pile o batterie non espressamente progettate per l'uso con il prodotto.
Caricare le batterie e le pile secondarie prima dell'uso. Dopo lunghi periodi di inattività, potrebbe essere necessario caricare e scaricare più volte le pile o le batterie per ottimizzarne le prestazioni.
Tenere le batterie fuori dalla portata dei bambini.
Non smaltire le batterie gettandole nel fuoco.
Non smontare, aprire o tagliare le pile secondarie.
Non esporre le pile o le batterie a fonti di calore o fiamme.
Non aprire, forare, smontare o danneggiare le batterie.
Non conservare a temperature superiori a 60 °C.
Evitare di conservare alla luce diretta del sole.
Non esporre le batterie a fonti di calore o fiamme, onde evitare esplosioni.
Non esporre le batterie a sollecitazioni meccaniche.
Non smaltire le batterie scariche nei rifiuti domestici.
Una volta giunte a esaurimento, smaltire le batterie presso le apposite strutture. Per ulteriori informazioni, contattare gli enti locali.
Questo prodotto è dotato di una batteria ricaricabile da 3,7 V 200 mAh (non rimovibile).

UP Global Sourcing UK Ltd. dichiara con la presente che l'unità è conforme ai requisiti essenziali e alle disposizioni riportate nella direttiva 2014/53/UE.

È possibile consultare la dichiarazione di conformità presso UP Global Sourcing UK Ltd., Victoria Street, Manchester OL9 0DD, Regno Unito oppure online all'indirizzo https://www.intempo.co.uk/declaration-letters.html. N. modello: EE6282.

Cura e manutenzione

Pulire le cuffie con un panno morbido e privo di lanugine.

Non:
Utilizzare solventi abrasivi per pulire le cuffie.
Esporre le cuffie a temperature estremamente alte o basse.
Far cadere le cuffie.
Provare a smontare le cuffie.
Gettare le cuffie nel fuoco, perché potrebbero verificarsi esplosioni.

Istruzioni per l'uso

Ricarica della batteria

Le cuffie sono dotate di una batteria ricaricabile da 3,7 V 200 mAh (non rimovibile). Si consiglia di caricare completamente la batteria prima del primo utilizzo; questa operazione richiede circa 2,5 ore.
Collegare l'estremità micro USB del cavo di ricarica USB alla porta di ricarica micro USB delle cuffie e l'altra estremità a una porta USB compatibile.
Durante la ricarica, la spia LED si illumina in rosso. Una volta che la batteria è completamente carica, la spia LED si illumina in blu.
Scollegare con cautela entrambe le estremità del cavo di ricarica USB e riporlo in un luogo sicuro per uso futuro.

Uso delle cuffie da ufficio Bluetooth®

Funzionalità di base

Accendere le cuffie tenendo premuto il tasto "⏻/M" per circa 3 secondi.

Per mettere in pausa un brano, premere il tasto "▶II" e premerlo una seconda volta per riprendere la riproduzione.
Regolare il volume delle cuffie utilizzando i tasti "+/⏭" e "⏮/–". Tenere premuto "+/⏭" per aumentare il volume e "⏮/–" per ridurlo.
Premere il tasto "+/⏭" per passare al brano successivo e "⏮/–" per riprodurre il brano precedente.
Per usare il microfono, inserire il microfono Aux line-in nella porta Aux.
Per spegnere le cuffie, tenere premuto il tasto "⏻/M" per circa 4 secondi.

Modalità

Per poter utilizzare una delle seguenti modalità, è necessario accendere le cuffie.

Modalità Bluetooth

FASE 1: una volta accese le cuffie, la spia LED lampeggia per indicare che il prodotto è pronto per essere associato a un dispositivo Bluetooth compatibile.

FASE 2: cercare le cuffie utilizzando un dispositivo Bluetooth compatibile. Selezionare "EE6282" per effettuare la connessione e l'associazione. La spia LED si accende per segnalare che i dispositivi sono stati associati.
FASE 3: per annullare l'associazione o rimuovere un dispositivo Bluetooth compatibile, disattivare la funzione Bluetooth sul dispositivo. Le cuffie possono ora essere associate a un nuovo dispositivo compatibile.
Nota: una volta stabilita la connessione, l'audio può essere regolato utilizzando le cuffie o i relativi comandi sul dispositivo Bluetooth compatibile.

Chiamate tramite un dispositivo Bluetooth compatibile

Una volta che il dispositivo Bluetooth compatibile è stato associato alle cuffie, è possibile effettuare chiamate.
FASE 1: utilizzando il dispositivo Bluetooth compatibile, comporre il numero da chiamare e selezionare l'opzione Bluetooth/Vivavoce. Collegare il microfono alle cuffie in modo da poterlo utilizzare come dispositivo vivavoce.
FASE 2: per rispondere o chiudere una chiamata utilizzando le cuffie, premere il tasto "▶II".
FASE 3: per rifiutare una chiamata in arrivo, premere due volte il tasto "▶II".
FASE 4: per ricomporre l'ultimo numero chiamato, premere due volte il tasto "▶II".
Nota: il volume della chiamata può essere controllato utilizzando le cuffie o il dispositivo Bluetooth compatibile.

Scheda micro SD

FASE 1: per utilizzare la modalità Scheda micro SD, inserire una scheda micro SD (non inclusa) nell'apposito slot. Lo speaker passa automaticamente alla modalità Scheda micro SD.
FASE 2: se le cuffie non passano automaticamente alla modalità Scheda micro SD, premere "POWER/MODE" fino a quando non viene selezionata l'operazione desiderata.
Nota: una volta stabilita la connessione, l'audio può essere controllato utilizzando le cuffie.
Le cuffie riconoscono solo i file audio MP3; se sono presenti altri file sulla scheda micro SD, ciò potrebbe impedire la riproduzione.

Specifiche

Codice prodotto: EE6282BLKSTKEU7V2
Versione Bluetooth: 5.0
Distanza wireless: fino a 25 m*
Dimensioni driver: 40 mm
Impedenza: 32 Ω
Sensibilità: 105 ± 3 dB
Risposta in frequenza: 20 Hz–20 kHz
Tensione di ricarica: 5 V
Batteria: 200 mAh
Frequenza Bluetooth: 2,4 GHz
Uscita RF massima: 6 dBm

* La portata effettiva potrebbe essere ridotta dalla presenza di ostacoli fra dispositivi connessi.

PL|Prosimy dokładnie przeczytać niniejszą instrukcję i zachować ją na przyszłość.

Instrukcje dotyczące bezpieczeństwa

Podczas używania urządzeń elektrycznych zawsze należy stosować podstawowe środki ostrożności.
Produkt i akcesoria należy przechowywać w miejscu niedostępnym dla dzieci.
Małe części należy przechowywać w miejscu niedostępnym dla dzieci z uwagi na ryzyko zadławienia.
Produkt nie jest przeznaczony do zabawy, dlatego dzieci poniżej 8 lat powinny używać go pod nadzorem.
Ten produkt nie jest zabawką.
Ten produkt nie zawiera części, które mogą być serwisowane przez użytkownika. Jeśli produkt i jego akcesoria działają wadliwie lub zostały uszkodzone, należy oddać je do recyklingu.
Produkt należy przechowywać z dala od źródeł ciepła, bezpośredniego światła słonecznego, wilgoci, wody i innych płynów.
Nie wolno obsługiwać urządzenia mokrymi rękami.
Nie wolno używać produktu, jeśli został wystawiony na działanie wilgoci, wody lub innego płynu, ponieważ grozi to porażeniem prądem, wybuchem, obrażeniami ciała i uszkodzeniem produktu.
W pobliżu urządzenia nie należy pozostawiać żadnych przedmiotów podatnych na działanie pola magnetycznego (np. kart do bankomatów).
Nie wolno używać produktu do celów innych niż jest on przeznaczony.
Nie należy używać akcesoriów innych niż dołączone do zestawu.
Przed przystąpieniem do czyszczenia konieczne jest odłączenie przewodu do ładowania po zakończeniu użytkowania produktu.
Ten produkt jest przeznaczony wyłącznie do użytku domowego. Nie należy go używać do celów komercyjnych.

Aby nie dopuścić do uszkodzenia słuchu, a także samego urządzenia, należy unikać głośnego odtwarzania muzyki przez dłuższy czas.
Ostrzeżenie: produkt należy przechowywać z dala od materiałów łatwopalnych.

Bezpieczeństwo akumulatora

Nie należy zwierać zacisków zasilania.
W przypadku wycieku z akumulatora i ogniwa nie wolno dopuścić do kontaktu płynu ze skórą lub oczami. Jeżeli już doszło do kontaktu, należy przemyć miejsce kontaktu dużą ilością wody i skontaktować się z lekarzem.
Nie należy używać akumulatora lub ogniw, które nie są przeznaczone do użytku z produktem.
Drugorzędne ogniwa i akumulatory należy naładować przed użyciem. Po dłuższym okresie przechowywania może być konieczne kilkakrotne naładowanie i rozładowanie akumulatorów lub ogniw w celu uzyskania ich maksymalnej wydajności.
Przechowywać akumulatory poza zasięgiem dzieci.
Baterii nie należy wyrzucać do ognia.
Nie wolno rozmontowywać, otwierać ani miażdżyć/przecinać akumulatora lub ogniw drugorzędnych.
Nie wolno wystawiać ogniw ani akumulatora na działanie wysokiej temperatury lub ognia.
Akumulatorów nie wolno zgniatać, przebijać, rozbierać ani powodować innych uszkodzeń.
Nie należy przechowywać w temperaturze powyżej 60°C.
Nie należy przechowywać w miejscu narażonym na bezpośrednie działanie promieni słonecznych.
Nie wolno wystawiać akumulatorów na działanie wysokiej temperatury lub ognia, ponieważ mogą one wybuchnąć.
Nie wolno narażać akumulatorów na wstrząsy mechaniczne.
Zużytych akumulatorów nie należy wyrzucać do domowych pojemników na śmieci.
Po wyczerpaniu akumulatorów należy oddać urządzenie do lokalnego punktu recyklingu. Więcej informacji na ten temat można uzyskać w organach samorządowych.
Produkt jest wyposażony w akumulator wielokrotnego ładowania 3,7 V o pojemności 200 mAh (niewymienny).

Firma UP Global Sourcing UK Ltd. niniejszym oświadcza, że urządzenie spełnia wszystkie niezbędne wymagania oraz inne postanowienia dyrektywy 2014/53/UE.

Deklaracja zgodności jest dostępna w siedzibie firmy pod adresem UP Global Sourcing UK Ltd., Victoria Street, Manchester OL9 0DD, Wielka Brytania lub w Internecie pod adresem https://www.intempo.co.uk/declaration-letters.html. Nr modelu: EE6282.

Konserwacja

Przecieraj zestaw słuchawkowy miękką, niestrzępiącą się szmatką.

Nie wolno:
Używać ściernych środków myjących do czyszczenia zestawu słuchawkowego.
Narażać zestawu na działanie bardzo wysokich lub niskich temperatur.
Upuszczać zestawu słuchawkowego.
Podejmować prób demontażu produktu.
Wyrzucać zestawu do ognia, ponieważ spowoduje to jego eksplozję.

Instrukcja obsługi

Ładowanie akumulatora

W zestawie słuchawkowym zamontowany jest akumulator wielokrotnego ładowania 3,7 V o pojemności 200 mAh (niewymienny). Przed pierwszym użyciem zaleca się pełne naładowanie akumulatora; zajmie to ok. 2,5 godziny.
Podłącz końcówkę micro-USB przewodu do ładowania przez USB do portu ładowania micro-USB zestawu słuchawkowego, a drugi koniec do zgodnego portu USB.
Podczas ładowania wskaźnik LED zaświeci się na czerwono. Po całkowitym naładowaniu akumulatora wskaźnik LED zaświeci się na niebiesko.
Oba końce przewodu do ładowania przez USB należy ostrożnie odłączyć i schować w bezpiecznym miejscu na przyszłość.

Korzystanie z biurowego zestawu słuchawkowego Bluetooth®

Podstawowe funkcje

Włącz zestaw, naciskając i przytrzymując przycisk „⏻/M" przez około 3 sekundy.
Aby wstrzymać odtwarzanie utworu, należy nacisnąć przycisk „▶II". Ponowne naciśnięcie przycisku spowoduje wznowienie odtwarzania utworu.
Poziom głośności zestawu można regulować za pomocą przycisków „+/⏭" oraz „⏮/–". Aby zwiększyć głośność, należy nacisnąć i przytrzymać przycisk „+/⏭", a żeby ją zmniejszyć, nacisnąć i przytrzymać przycisk „⏮/–".
Aby przejść do następnego utworu, należy nacisnąć przycisk „+/⏭"; a żeby odtworzyć poprzedni utwór, należy nacisnąć przycisk „⏮/–".
Aby korzystać z mikrofonu, podłącz mikrofon z wejściem liniowym do portu aux.
Naciśnij i przytrzymaj przycisk „⏻/M" przez około 4 sekundy, aby wyłączyć zestaw słuchawkowy.

Tryby

Aby można było korzystać z poniższych trybów, zestaw słuchawkowy musi być włączony.

Tryb Bluetooth

KROK 1: gdy zestaw słuchawkowy zostanie włączony, wskaźnik LED zacznie migać, sygnalizując gotowość zestawu do sparowania z urządzeniem zgodnym z technologią Bluetooth.
KROK 2: wyszukaj zestaw na urządzeniu zgodnym z technologią Bluetooth. Wybierz urządzenie „EE6282", aby połączyć się i sparować. Wskaźnik LED będzie świecić ciągłym światłem, sygnalizując sparowanie urządzeń.
KROK 3: aby anulować sparowanie lub odłączyć od zestawu słuchawkowego urządzenie zgodne z technologią Bluetooth, wyłącz funkcję Bluetooth w tym urządzeniu. Zestaw można teraz sparować z innym zgodnym urządzeniem.
Uwaga: po podłączeniu urządzenia zgodnego z technologią Bluetooth dźwięk można kontrolować za pomocą zestawu słuchawkowego lub odpowiednich przycisków sterujących na tym urządzeniu.

Nawiązywanie połączeń głosowych za pomocą urządzenia zgodnego z technologią Bluetooth

Po sparowaniu zestawu słuchawkowego z urządzeniem zgodnym z technologią Bluetooth możliwe jest wykonywanie połączeń głosowych.
KROK 1: na urządzeniu zgodnym z technologią Bluetooth wprowadź numer, pod który chcesz zadzwonić, i wybierz opcję Bluetooth / tryb głośnomówiący. Po podłączeniu mikrofonu do zestawu słuchawkowego będzie on działał jak urządzenie głośnomówiące.
KROK 2: aby nawiązać lub zakończyć połączenie za pomocą zestawu, naciśnij przycisk „▶II".
KROK 3: Aby odrzucić połączenie przychodzące, naciśnij dwukrotnie przycisk „▶II".
KROK 4: aby ponownie zadzwonić pod ostatni wybrany numer, naciśnij dwukrotnie przycisk „▶II".
Uwaga: poziom głośności połączenia głosowego można regulować za pomocą zestawu słuchawkowego lub urządzenia zgodnego z technologią Bluetooth.

Tryb karty SD

KROK 1: aby korzystać z trybu Micro SD, umieść kartę Micro SD (nie znajduje się w zestawie) w gnieździe kart Micro SD. Głośnik automatycznie przełączy się w tryb Micro SD.
KROK 2: jeśli zestaw słuchawkowy nie przełączy się automatycznie w tryb Micro SD, naciskaj przycisk „POWER/MODE" do momentu wybrania pożądanej operacji.
Uwaga: po podłączeniu dźwięk można kontrolować za pomocą zestawu słuchawkowego.
Zestaw rozpoznaje tylko pliki audio MP3; jeśli na karcie micro SD znajdują się inne pliki, może to uniemożliwić odtwarzanie przez zestaw.

Dane techniczne

Kod produktu: EE6282BLKSTKEU7V2
Wersja Bluetooth: 5.0
Zasięg połączenia bezprzewodowego: do 25 m*
Rozmiar głośnika: 40 mm
Impedancja: 32 Ω
Czułość: 105 ± 3 dB
Zakres częstotliwości: 20 Hz–20 kHz
Napięcie ładowania: 5 V
Bateria: 200 mAh
Częstotliwość Bluetooth: 2,4 GHz
Maksymalna moc wyjściowa RF: 6 dBm

* Zakres działania może być mniejszy z powodu przeszkód pomiędzy połączonymi urządzeniami.