User manual

Alarm clock with wireless charger

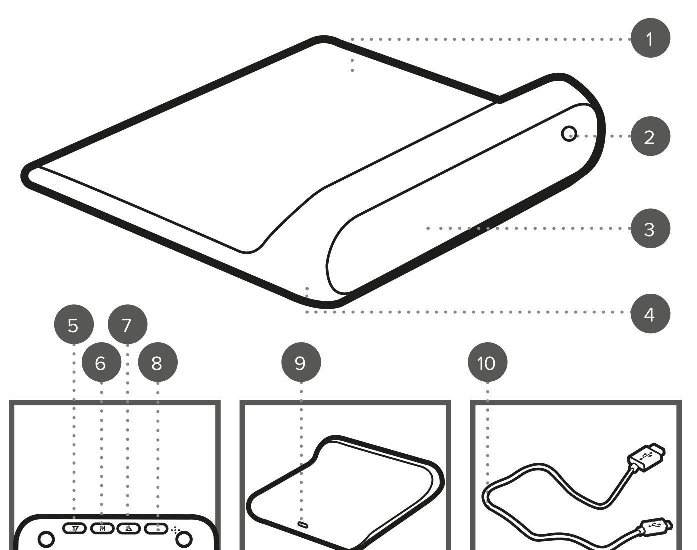

EN | Description of parts
1. Wireless charging pad
2. Wireless charging LED indicator light
3. LCD screen
4. Alarm clock
5. Down button (▼)
6. Mode button (**M**)
7. Up button (▲)
8. ON/OFF button
9. Type-C input port
10. Type-C to USB-A cable

FR | Description des pièces
1. Base de chargement sans fil
2. Voyant LED d'état de charge sans fil
3. Écran LCD
4. Réveil
5. Bouton bas (▼ DOWN)
6. Bouton de mode (**M**)
7. Bouton haut (▲ UP)
8. Bouton marche/arrêt
9. Port d'entrée Type-C
10. Câble Type-C vers USB-A

NL | Beschrijving van onderdelen
1. Draadloos oplaadvlak
2. LED-indicatielampje voor draadloos
3. LCD-scherm
4. Wekker
5. Knop omlaag (▼ OMLAAG)
6. Modusknop (**M**)
7. Knop omhoog (▲ OMHOOG) opladen
8. ON/OFF-knop
9. Ingangspoort Type-C
10. Kabel Type-C naar USB-A

DE | Beschreibung der Teile
1. Pad für kabelloses Laden
2. LED-Kontrolllampe für kabelloses
3. LCD-Bildschirm
4. Weckuhr
5. Taste „**Nach unten**" (▼ DOWN)
6. Modustaste (**M**)
7. Taste „**Nach oben**" (▲UP)
8. EIN-/AUS-Taste
9. Typ-C-Eingang
10. USB Typ-C auf USB-A Kabel

ES | Descripción de las piezas
1. Base de carga inalámbrica
2. Luz LED indicadora de carga
3. Pantalla LCD
4. Despertador
5. Botón de reducción (▼ DOWN)
6. Botón de modo (**M**)
7. Botón de aumento (▲UP)
8. Botón de encendido/apagado inalámbrica
9. Puerto de entrada tipo C
10. Cable de carga USB-A tipo C

IT | Descrizione dei componenti
1. Base di ricarica wireless
2. Spia LED di ricarica wireless
3. Schermo LCD
4. Sveglia
5. Tasto giù (▼ DOWN)
6. Tasto di selezione della modalità (**M**)
7. Tasto su (▲ UP)
8. Pulsante di accensione/ spegnimento
9. Porta di ingresso Type-C
10. Cavo da Type-C a USB

PL | Opis części
1. Bezprzewodowa podstawka ładująca
2. Wskaźnik LED bezprzewodowego ładowania
3. Ekran LCD
4. Budzik
5. Przycisk „**w dół**" (▼ DOWN)
6. Przycisk trybu (**M**)
7. Przycisk „**w górę**" (▲ UP)
8. Przycisk „**ON/OFF**"
9. Port wejściowy USB-C
10. Kabel USB-C – USB A

EN | Please retain instructions for future reference.

SAFETY INSTRUCTIONS

- When using electrical products, basic safety precautions should always be followed.
- Keep the product and its accessories out of the reach of children.
- Keep small parts away from children as these may present a choking hazard.
- Children under 8 years should be supervised to ensure that they do not play with the product.
- This product is not a toy.
- This product contains no user serviceable parts. If the product and any of its accessories are malfunctioning or damaged; the unit should be recycled.
- Keep the product and its accessories away from heat sources, direct sunlight, humidity, water and any other liquid, or sharp edges that could cause damage.
- Ensure the product is well-ventilated.
- Do not leave any objects susceptible to magnetism (cash cards etc.) near the product.
- Do not operate the product with wet hands.
- Do not operate the product if it has been exposed to water, moisture or any other liquid, to prevent against electric shock, explosion and/or injury to yourself and damage to the product.
- Do not use the product for anything other than its intended use.
- Do not use any accessories other than those supplied.
- Do not put objects into any of the openings.
- This product is intended for domestic use only. It should not be used for commercial purposes.

BATTERY SAFETY

The supply terminals are not to be short-circuited.
In the event of a battery and cell leaking, do not allow the liquid to come in contact with the skin or eyes. If contact has been made, wash the affected area with copious amounts of water and seek medical advice.
Secondary cells and batteries need to be charged before use. After extended periods of storage, it may be necessary to charge and discharge the cells or batteries several times to obtain maximum performance.
Keep batteries out of the reach of children.
Do not crush, puncture, dismantle or otherwise damage batteries.
Do not store above 60 °C.
Avoid storage in direct sunlight.
Do not dispose of exhausted batteries in household waste.
Do not expose the batteries to heat or fire as they may explode.
Once the batteries have been exhausted, dispose of the product at a local recycling station. Contact the local government offices for further details.
This product is fitted with a 3 V 210 mAh CR2032 battery (non-removable).

Declaration of conformity

Ultimate Products UK Ltd. hereby declares that this product is in compliance with the essential requirements and other provisions of directive 2014/53/EU.
The declaration of conformity may be consulted at:
Ultimate Products UK Ltd.,
Victoria Street, Manchester OL9 0DD. **UK.**
Ultimate Products Europe Limited.,
19 Baggot Street Lower, Dublin D02 X658. **ROI** or
online at **https://www.intempo.co.uk/declaration-letters**
Model No. EE7276.

Care and maintenance

Wipe the alarm clock with a soft, lint-free cloth.

DO NOT:

Use any abrasive cleaning solvents to clean the alarm clock.
Expose the alarm clock to extremely high or low temperatures.
Drop the alarm clock.
Attempt to disassemble the alarm clock.
Dispose of the alarm clock in a fire as it will result in an explosion.

Instructions for use

Powering the alarm clock

Connect the Type-C connector of the USB cable provided into the 5 V ⎓ Type-C port and the USB-A connector into a compatible USB port. The alarm clock must remain plugged in during use.

NOTE: Make sure the alarm clock is positioned close enough to the power source that the cable is not stretched or strained. This could cause damage to both the cable and the alarm clock.

Using the alarm clock

Basic functionality

The alarm clock will automatically power on once connected to a power source. Alternatively, press '**ON/OFF**' once to turn the alarm clock on; press '**ON/OFF**' again to turn the alarm clock off.
To select the time format, press '**UP**' once. The LCD screen will display '**12 H**' or '**24 H**' to indicate which format has been selected.

Adjusting the time

STEP 1: To adjust the time, press '**MODE**' once.
STEP 2: Once the hour flashes, use '**UP**' and '**DOWN**' to adjust the hour.
STEP 3: Press '**MODE**' once more to adjust the minute setting. Use '**UP**' and '**DOWN**' to adjust the minutes.
STEP 4: Once the desired time is selected, press and hold '**MODE**' for 3 seconds to fix the time.
STEP 5: To reset the time, press and hold '**ON/OFF**' for 3 seconds. The time will automatically adjust to 6:00 AM.

Setting the alarm

STEP 1: To turn the alarm on, press and hold '**DOWN**' for two seconds; the LCD display will flash '**ON**'. To turn the alarm off, press and hold '**DOWN**' again.
STEP 2: Once the alarm is enabled, press '**DOWN**' once to amend the hour. Once the hour flashes, use '**UP**' and '**DOWN**' to adjust the hour.
STEP 3: Press '**MODE**' once to adjust the minute. Once the minute flashes, use '**UP**' and '**DOWN**' to adjust the minute.
STEP 4: Once the desired time is selected, press and hold '**MODE**' for 3 seconds to confirm the time.
STEP 5: When the alarm clock goes off, tap the top of the screen or press any button to stop the alarm. The alarm clock will ring for 30 seconds, with an interval of 10 seconds, and then ring again for 30 seconds. This cycle will continue for 10 minutes, and then the alarm clock will automatically turn off.

NOTE: Only one alarm can be set at one time.

Wireless charging mode

The alarm clock can also be used as a wireless charging pad for wireless charging compatible devices. Check the device specification to find out if the device is compatible.
Place a wireless charging capable device on the wireless charging pad. The device may need to be moved to match the right area with the wireless charging pad. A blue LED indicator light will light to indicate wireless charging has started and will switch off once the device is completely charged.

NOTE: Make sure the alarm clock and device are on a flat, secure surface to avoid them falling. The device may heat up slightly during wireless charging, make sure it has cooled fully before use. Some phone cases do not support wireless charging due to their thickness and design. If the phone model is compatible with wireless charging and it is unable to charge it wirelessly, remove the phone case and retry.

Troubleshooting

The alarm clock has no power.
The power cord may not be connected correctly.
Check both ends of the power cord are fully inserted and the cable is not overstrained by the position of the alarm clock.
The alarm clock is not ringing.
The alarm has not been activated.
To activate the alarm, follow the instructions in the section entitled '**Setting the alarm**'.
The alarm clock will not stop ringing.
The alarm clock has not been tapped with enough force.
Alternatively, press any button to stop the alarm.
The alarm clock will not snooze.
There is no snooze feature on this alarm clock.
The volume of the alarm clock cannot be adjusted.
The alarm clock has a set volume.
The wireless charging pad is not working.
The device is not wireless charging compatible.
To check the device is wireless charging compatible, follow the instructions in the section entitled '**Wireless charging mode**'.

Specifications

Product code: EE7276
Input: 5 V ⎓ 2 A/9 V ⎓ 2 A
Charging output: 10 W
Battery: CR2032 (non-removable)
Battery capacity: 210 mAh
Transmission distance: 6 MM
Charging efficiency: 73%
Wireless charging frequency: 20 Hz–20 kHz
Max RF H-field strength: 9 dBuA @ 10 m
Cable length: 80 cm

FR | Veuillez conserver ces instructions pour référence ultérieure.

CONSIGNES DE SÉCURITÉ

- Lors de l'utilisation de produits électriques, les consignes élémentaires de sécurité doivent toujours être respectées.
- Gardez le produit et ses accessoires hors de portée des enfants.
- Tenez les petites pièces hors de la portée des enfants, car elles présentent un risque d'étouffement.
- Veillez à ce que les enfants de moins de 8 ans ne jouent pas avec le produit.
- Ce produit n'est pas un jouet.
- Ce produit ne contient aucune pièce réparable par l'utilisateur. Si le produit ou l'un de ses accessoires ne fonctionne pas correctement ou est endommagé, il doit être recyclé.
- Gardez le produit et ses accessoires à l'écart des sources de chaleur, de la lumière directe du soleil, de l'humidité, de l'eau et de tout autre liquide ou de tout bord tranchant susceptible de les endommager.
- Assurez-vous que le produit est bien ventilé.
- Ne laissez pas d'objets sensibles au magnétisme (cartes de paiement, etc.) à proximité du produit.
- N'utilisez pas le produit avec les mains mouillées.
- N'utilisez pas le produit s'il a été exposé à l'eau, à l'humidité ou à tout autre liquide afin d'éviter tout risque d'électrocution, d'explosion et/ou de blessure corporelle et d'endommagement du produit.
- N'utilisez pas le produit à d'autres fins que celles pour lesquelles il a été conçu.
- N'utilisez pas d'accessoires autres que ceux fournis.
- Ne placez aucun objet dans les ouvertures.
- Ce produit est destiné à un usage domestique uniquement. Il ne doit pas être utilisé à des fins commerciales.

SÉCURITÉ DES PILES

Les bornes d'alimentation ne doivent pas être court-circuitées.
En cas de fuite de la batterie ou des piles, ne laissez pas le liquide entrer en contact avec la peau ou les yeux. En cas de contact, rincez abondamment la zone touchée avec de l'eau et consultez un médecin.
Les piles et batteries rechargeables doivent être rechargées avant utilisation. Après de longues périodes de stockage, il peut être nécessaire de charger et de décharger les piles ou la batterie plusieurs fois pour obtenir des performances maximales.
Tenez les piles/batteries hors de portée des enfants.
Veillez à ne pas écraser, percer, démonter ou endommager les piles/batteries.
N'entreposez pas le produit à une température supérieure à 60 °C.
Évitez de stocker le produit à la lumière directe du soleil.
Ne pas jeter les piles/batteries usagées avec les ordures ménagères.
N'exposez pas les piles/batteries à la chaleur ou au feu, car elles pourraient exploser.
Une fois les piles/batteries usagées, apportez-les à la déchetterie la plus proche. Pour plus d'informations, veuillez contacter les administrations locales.
Ce produit est équipé d'une pile CR2032 de 3 V 210 mAh (non amovible).

Déclaration de conformité

Ultimate Products UK Ltd. déclare par la présente que ce produit est conforme aux exigences essentielles et autres clauses de la directive 2014/53/UE.
La déclaration de conformité peut être consultée auprès de la société :
Ultimate Products UK Ltd.,
Victoria Street, Manchester OL9 0DD. **UK.**
Ultimate Products Europe Limited.,
19 Baggot Street Lower, Dublin D02 X658. **ROI** ou
en ligne sur **https://www.intempo.co.uk/declaration-letters**
Modèle n° EE7276.

Entretien et maintenance

Nettoyez le réveil à l'aide d'un chiffon doux non pelucheux.

À NE PAS FAIRE :

Utiliser de solvants de nettoyage abrasifs pour nettoyer le réveil.
Exposer le réveil à des températures extrêmement élevées ou basses.
Faire tomber le réveil.
Essayer de démonter le réveil.
Jeter le réveil au feu, au risque de provoquer une explosion.

Mode d'emploi

Mise sous tension du réveil

Branchez le connecteur Type-C du câble USB fourni au port 5 V ⎓ Type-C et le connecteur USB-A à un port USB compatible. Le réveil doit rester branché pendant l'utilisation.

REMARQUE : assurez-vous que le réveil est positionné suffisamment près de la source d'alimentation pour que le câble ne soit pas tendu ou étiré. Cela pourrait endommager le câble et le réveil.

Utilisation du réveil à chargement sans fil

Fonctionnalités de base

Le réveil s'allume automatiquement une fois branché à une source d'alimentation. Vous pouvez également appuyer une fois sur « **ON/OFF** » pour allumer le réveil ; appuyez de nouveau sur « **ON/OFF** » pour l'éteindre.
Pour choisir le format de l'heure, appuyez une fois sur « **UP** ». L'écran LCD affiche le message « **12 H** » ou « **24 H** » pour indiquer le format sélectionné.

Réglage de l'heure

ÉTAPE 1 : pour régler l'heure, appuyez une fois sur « **MODE** ».
ÉTAPE 2 : une fois que l'heure clignote, utilisez les boutons « **UP** » et « **DOWN** » pour régler l'heure.
ÉTAPE 3 : appuyez une nouvelle fois sur « **MODE** » pour régler les minutes. Utilisez les boutons « **UP** » et «**DOWN** » pour régler les minutes.
ÉTAPE 4 : une fois l'heure souhaitée sélectionnée, maintenez le bouton « **MODE** » enfoncé pendant 3 secondes pour régler l'heure.
ÉTAPE 5 : pour réinitialiser l'heure, maintenez le bouton « **ON/OFF** » enfoncé pendant 3 secondes. L'heure se règle automatiquement sur 6 h 00 AM.

Réglage de l'alarme

ÉTAPE 1 : pour activer l'alarme, maintenez le bouton « **DOWN** » enfoncé pendant 2 secondes ; « **ON** » se met alors à clignoter sur l'écran LCD. Pour désactiver l'alarme, maintenez à nouveau le bouton « **DOWN** » enfoncé.
ÉTAPE 2 : une fois l'alarme activée, appuyez une fois sur « **DOWN** » pour modifier l'heure. Lorsque l'heure clignote, utilisez les boutons « **UP** » et « **DOWN** » pour régler l'heure.
ÉTAPE 3 : appuyez une fois sur « **MODE** » pour régler les minutes. Lorsque les minutes clignotent, utilisez les boutons « **UP** » et « **DOWN** » pour régler les minutes.
ÉTAPE 4 : une fois l'heure souhaitée sélectionnée, maintenez le bouton « **MODE** » enfoncé pendant 3 secondes pour confirmer l'heure.
ÉTAPE 5 : lorsque l'alarme se déclenche, appuyez sur le haut de l'écran ou sur n'importe quel bouton pour l'arrêter. L'alarme retentit pendant 30 secondes, puis marque 10 secondes d'arrêt avant de retentir à nouveau pendant 30 secondes. Ce cycle se poursuit pendant 10 minutes, puis le réveil s'éteint automatiquement.

REMARQUE : vous ne pouvez régler qu'une seule alarme à la fois.

Mode de chargement sans fil

Le réveil peut également être utilisé comme base de chargement sans fil pour les appareils compatibles avec ce type de chargement. Vérifiez les caractéristiques de votre appareil pour savoir s'il est compatible.
Placez un appareil compatible avec le chargement sans fil sur la base de chargement sans fil. Vous devrez peut-être déplacer l'appareil pour trouver la zone correspondante sur la base de chargement sans fil. Un voyant lumineux LED bleu s'allume pour indiquer que la charge sans fil a démarré et s'éteint une fois que l'appareil est complètement chargé.

REMARQUE : assurez-vous que le réveil et l'appareil à charger sont placés sur une surface plane pour éviter qu'ils ne tombent. L'appareil peut chauffer légèrement pendant le chargement sans fil ; attendez le refroidissement complet de l'appareil avant de l'utiliser.certaines coques de téléphone ne prennent pas en charge la charge sans fil en raison de leur épaisseur et leur conception. Si le modèle de téléphone est compatible avec la charge sans fil, mais que vous ne parvenez pas à le charger sans fil, retirez la coque du téléphone et réessayez.

Dépannage

Le réveil est éteint.
Le cordon d'alimentation n'est peut-être pas correctement branché.
Vérifiez que les deux extrémités du cordon d'alimentation sont complètement insérées et que le câble n'est pas trop tendu par la position du réveil.
L'alarme ne sonne pas.
L'alarme n'a pas été activée.
Pour activer l'alarme, suivez les instructions de la section « **Réglage de l'alarme** ».
Le réveil ne s'arrête pas de sonner.
Vous n'avez pas appuyé sur le réveil suffisamment fort.
Vous pouvez également appuyer sur n'importe quel bouton pour arrêter l'alarme.
La répétition d'alarme ne fonctionne pas.
Ce réveil ne dispose pas de la fonction de répétition.
Le volume du réveil ne peut pas être réglé.
Le réveil a un volume défini.
La base de chargement sans fil ne fonctionne pas.
L'appareil n'est pas compatible avec le chargement sans fil.
Pour vérifier que l'appareil est compatible avec le chargement sans fil, suivez les instructions de la section « **Mode de chargement sans fil** ».

Spécifications

Code produit : EE7276
Entrée : 5 V ⎓ 2 A / 9 V ⎓ 2 A
Sortie de charge : 10 W
Batterie/Pile : CR2032 (non amovible)
Capacité de la batterie : 210 mAh
Distance de transmission : 6 MM
Efficacité de charge : 73%
Fréquence de chargement sans fil : 20 Hz–20 kHz
Intensité du champ H RF max. : 9 dBuA à 10 m
Longueur du câble : 80 cm

NL | Bewaar de instructies voor toekomstige raadpleging.

VEILIGHEIDSINSTRUCTIES

- Bij het gebruik van elektrische producten moeten altijd de standaardveiligheidsmaatregelen worden opgevolgd.
- Houd het product en de accessoires buiten het bereik van kinderen.
- Houd kleine onderdelen uit de buurt van kinderen, aangezien deze onderdelen verstikkingsgevaar kunnen opleveren.
- Houd toezicht op kinderen jonger dan 8 jaar om te voorkomen dat ze met het product gaan spelen.
- Dit product is geen speelgoed.
- Dit product bevat geen door de gebruiker te onderhouden onderdelen. Als het product en een van de accessoires niet goed functioneert of is beschadigd, dient u de unit te recyclen.
- Houd het product en de accessoires uit de buurt van warmtebronnen, direct zonlicht, vocht, water en andere vloeistoffen of scherpe randen die schade kunnen veroorzaken.
- Zorg ervoor dat het product goed wordt geventileerd.
- Houd voorwerpen die gevoelig zijn voor magnetisme (zoals betaalkaarten, enz.) bij het product vandaan.
- Bedien het product niet met natte handen.
- Gebruik het product niet als het is blootgesteld aan water, vocht of andere vloeistoffen om elektrische schokken, explosies en/of persoonlijk letsel en schade aan het product te voorkomen.
- Gebruik het product niet voor andere doeleinden dan waarvoor het is bedoeld.
- Gebruik geen andere accessoires dan de meegeleverde accessoires.
- Steek geen voorwerpen in de openingen.
- Dit product is uitsluitend bedoeld voor huishoudelijk gebruik. Het mag niet worden gebruikt voor commerciële doeleinden.

VEILIG OMGAAN MET BATTERIJEN

Zorg dat er geen kortsluiting met de stroompunten kan optreden.
Als een accu of celbatterij begint te lekken, zorg er dan voor dat de lekvloeistof niet in contact komt met de huid of ogen. Als dat wel gebeurt, dient u het desbetreffende gebied met veel water te spoelen en een arts te raadplegen.
Secundaire celbatterijen en accu's moeten voor gebruik worden opgeladen. Als de celbatterijen of accu's langdurig niet zijn gebruikt, kan het nodig zijn deze meerdere keren op te laden en te ontladen voordat ze weer optimaal presteren.
Houd accu's buiten het bereik van kinderen.
Accu's mogen niet worden geplet, doorboord, uit elkaar worden gehaald of anderszins worden beschadigd.
Bewaar accu's en celbatterijen niet bij temperaturen boven 60 °C.
Vermijd opslag in direct zonlicht.
Gooi lege accu's niet bij het gewone huishoudafval.
Stel accu's niet bloot aan vuur of hitte, want dan kunnen ze exploderen.
Als de accu's leeg zijn, dient u het product te recyclen via een plaatselijk inleverpunt. Neem voor meer informatie contact op met lokale instanties.
Dit product is uitgerust met een oplaadbare accu van 3 V 210 mAh (niet verwijderbaar).

Conformiteitsverklaring

Ultimate Products UK Ltd. verklaart hierbij dat dit product voldoet aan de essentiële vereisten en andere bepalingen van richtlijn 2014/53/EU.
De verklaring van overeenstemming kan worden geraadpleegd bij:
Ultimate Products UK Ltd.,
Victoria Street, Manchester OL9 0DD. **UK.**
Ultimate Products Europe Limited.,
19 Baggot Street Lower, Dublin D02 X658. **ROI** of
online op **https://www.intempo.co.uk/declaration-letters**
Modelnummer EE7276.

Verzorging en onderhoud

Veeg de wekker schoon met een zachte, pluisvrije doek.

NIET DOEN:

Schurende schoonmaakmiddelen om de wekker schoon te maken.
De wekker blootstellen aan extreem hoge of lage temperaturen.
De wekker laten vallen.
De wekker proberen te demonteren.
De wekker in het vuur werpen, omdat dit een explosie tot gevolg heeft.

Gebruiksaanwijzing

De wekker aansluiten

Sluit de Type-C-aansluiting van de USB-kabel aan op de Type C-poort van 5 V ⎓ en sluit de USB-A-aansluiting aan op een compatibele USB-poort. De wekker moet tijdens gebruik aangesloten blijven.

OPMERKING: Zorg ervoor dat de wekker zich dicht genoeg bij de voedingsbron bevindt zodat de kabel niet wordt uitgerekt en er geen spanning op staat. Dit kan schade veroorzaken aan zowel de kabel als de wekker.

De wekker met draadloos oplaadvlak gebruiken

Basisfunctionaliteit

De wekker wordt automatisch ingeschakeld zodra deze is aangesloten op een voedingsbron.
U kunt ook één keer op '**ON/OFF**' drukken om de wekker in te schakelen. Druk nogmaals op '**ON/OFF**' om de wekker uit te schakelen.
Om de tijdnotatie te selecteren, drukt u eenmaal op '**UP**'. Op het LCD-scherm verschijnt '**12 H**' of '**24 H**' om aan te geven welke notatie is gekozen.

De tijd aanpassen

STAP 1: Als u de tijd wilt aanpassen, drukt u één keer op '**MODE**' .
STAP 2: Zodra het uur knippert, gebruikt u '**UP**' en '**DOWN**' om het uur aan te passen.
STAP 3: Druk nogmaals op '**MODE**' om de minuteninstelling aan te passen. Gebruik '**UP**' en '**DOWN**' om de minuten aan te passen.
STAP 4: Als de gewenste tijd is geselecteerd, houdt u '**MODE**' 3 seconden ingedrukt om de tijd vast te stellen.
STAP 5: Houd de knop '**ON/OFF**' 3 seconden ingedrukt om de tijd te resetten. De tijd wordt automatisch op 6:00 AM gezet.

Het alarm instellen

STAP 1: Als u de wekker wilt inschakelen, houdt u '**DOWN**' twee seconden ingedrukt; het LCD-display knippert '**ON**'. Als u de wekker wilt uitschakelen, houdt u '**DOWN**' opnieuw ingedrukt.
STAP 2: Zodra het alarm is ingeschakeld, drukt u eenmaal op '**DOWN**' om het uur te wijzigen. Zodra het uur knippert, gebruik '**UP**' en '**DOWN**' om het uur aan te passen.
STAP 3: Druk '**MODE**' eenmaal om de minuten aan te passen. Zodra de minuut knippert, gebruik '**UP**' en '**DOWN**' om de minuut aan te passen.
STAP 4: Als de gewenste tijd is geselecteerd, houdt u '**MODE**' 3 seconden ingedrukt om de tijd te bevestigen.
STAP 5: Wanneer de wekker afgaat, tikt u op de wekker of drukt u op een willekeurige knop om het alarm te stoppen. De wekker gaat 30 seconden lang af, met een interval van 10 seconden, en gaat vervolgens opnieuw 30 seconden af. Deze cyclus duurt 10 minuten waarna de wekker automatisch wordt uitgeschakeld.

OPMERKING: Er kan slechts één alarm tegelijk worden ingesteld.

Draadloze oplaadmodus

De wekker kan ook als draadloze oplader voor compatibele apparaten worden gebruikt. Controleer in de specificaties van uw apparaat of het compatibel is.
Plaats een apparaat dat geschikt is voor draadloos opladen op het draadloze oplaadstation. Het apparaat moet mogelijk worden verplaatst zodat het op de juiste plek op het draadloze oplaadvlak ligt. Een blauw LED-indicatielampje gaat branden om aan te geven dat draadloos opladen is gestart en gaat uit zodra het apparaat volledig is opgeladen.

OPMERKING: Zorg ervoor dat de wekker en het apparaat op een veilig, vlak oppervlak liggen om te voorkomen dat ze vallen. Het apparaat kan een beetje warm worden tijdens het draadloos opladen. Zorg dat het volledig afgekoeld is voordat u het gebruikt. Sommige telefoonhoesjes bieden geen ondersteuning voor draadloos opladen vanwege hun dikte en ontwerp. Als het telefoonmodel compatibel is met draadloos opladen en het niet mogelijk is om draadloos op te laden, verwijder dan het telefoonhoesje en probeer het opnieuw.

Problemen oplossen

De wekker krijgt geen stroom.
De voedingskabel is mogelijk niet goed aangesloten.
Controleer of beide uiteinden van de voedingskabel goed zijn aangesloten en of de positie van de wekker geen spanning zet op de kabel.
Het alarm gaat niet af.
Het alarm is niet geactiveerd.
Om het alarm te activeren volgt u de instructies in het gedeelte '**Het alarm instellen**'.
Het alarm blijft aan.
De wekker is niet hard genoeg aangetikt.
Druk anders eens op een willekeurige toets om het alarm te stoppen.
De wekker snoozet niet.
De wekker heeft geen snoozefunctie.
Het geluid van de wekker kan niet afgesteld worden.
De wekker heeft een standaard volume.
De draadloze oplader werkt niet.
Het apparaat is niet geschikt voor draadloos opladen.
Om te controleren of het apparaat geschikt is voor draadloos opladen, volgt u de instructies in het gedeelte '**Draadloos opladen**'.

Specificaties

Productcode: EE7276
Ingangsspanning: 5 V ⎓ 2 A / 9 V ⎓ 2 A
Uitgangsvermogen opladen: 10 W
Batterij: CR2032 (niet verwijderbaar)
Batterijcapaciteit: 210 mAh
Transmissiebereik: 6 mm
Laadefficiëntie: 73%
Draadloze oplaadfrequentie: 20 Hz–20 kHz
Max. RF H-veldsterkte: 9 dBuA bij 10 Xm
Kabellengte: 80 cm

DE | Bitte bewahren Sie die Anweisungen zur späteren Verwendung auf.

SICHERHEITSHINWEISE

- Bei der Verwendung elektrischer Geräte sind stets die grundlegenden Sicherheitsvorkehrungen zu beachten.
- Bewahren Sie das Produkt und das Zubehör außerhalb der Reichweite von Kindern auf.
- Halten Sie Kleinteile von Kindern fern, da diese eine Erstickungsgefahr darstellen können.
- Kinder unter 8 Jahren sollten beaufsichtigt werden, um sicherzustellen, dass sie nicht mit dem Produkt spielen.
- Dieses Produkt ist kein Spielzeug.
- Dieses Produkt enthält keine Teile, die vom Benutzer gewartet werden können. Wenn das Produkt und das Zubehör nicht ordnungsgemäß funktionieren oder beschädigt wurden, sollten Sie das Gerät dem Recyclingkreislauf zuführen.
- Halten Sie das Produkt und das Zubehör von Wärmequellen, direkter Sonneneinstrahlung, Feuchtigkeit, Wasser und anderen Flüssigkeiten sowie scharfen Kanten fern, die Schäden verursachen könnten.
- Stellen Sie sicher, dass die Luftzirkulation um das Produkt herum gewährleistet ist.
- Bewahren Sie keine magnetempfindlichen Gegenstände (z. B. Bankkarten) in der Nähe des Produkts auf.
- Bedienen Sie das Produkt nicht mit nassen Händen.
- Betreiben Sie das Produkt nicht, wenn es Wasser, Feuchtigkeit oder anderen Flüssigkeiten ausgesetzt war, um Stromschläge, Explosionen und/oder Verletzungen sowie Schäden am Produkt zu vermeiden.
- Verwenden Sie das Produkt nur für den vorgesehenen Zweck.
- Verwenden Sie ausschließlich das mitgelieferte Zubehör.
- Legen Sie keine Gegenstände in die Öffnungen.
- Dieses Produkt ist nur für den Hausgebrauch vorgesehen. Es sollte nicht für kommerzielle Zwecke verwendet werden.

EN | Disposal of Waste Batteries and Electrical and Electronic Equipment

This symbol on the product, its batteries or its packaging means that this product and any batteries it contains must not be disposed of with household waste. Instead, it is the user's responsibility to hand this over to an applicable collection point for the recycling of batteries and electrical and electronic equipment. This separate collection and recycling will help to conserve natural resources and prevent potential negative consequences for human health and the environment due to the possible presence of hazardous substances in batteries and electrical and electronic equipment, which could be caused by inappropriate disposal. Some retailers provide take-back services which allow the user to return exhausted equipment for appropriate disposal. **It is the user's responsibility to delete any data on electrical and electronic equipment prior to disposal.** For more information about where to drop batteries, electrical and electronic waste off, please contact the local city/municipality office, household waste disposal service, or the retailer.

FR | Mise au rebut des piles/batteries usagées et des équipements électriques et électroniques

Ce symbole figurant sur le produit, sur ses piles ou sur son emballage, signifie que ce produit et toutes les piles qu'il contient ne doivent pas être jetés avec les ordures ménagères. Il est de la responsabilité de l'utilisateur de les remettre à un point de collecte approprié destiné au recyclage des piles/batteries et des équipements électriques et électroniques. Cette collecte sélective et ce recyclage contribuent à préserver les ressources naturelles et à prévenir les conséquences négatives potentielles sur la santé et l'environnement, liées à la présence possible de substances dangereuses dans les piles/batteries et les équipements électriques et électroniques, pouvant être causées par une élimination inadéquate des déchets. Certains revendeurs proposent des services de reprise qui permettent à l'utilisateur de renvoyer les équipements usagés pour une mise au rebut appropriée. **Il est de la responsabilité de l'utilisateur de supprimer toutes les données situées sur les équipements électriques et électroniques avant la mise au rebut.** Pour plus d'informations sur les centres de collectes des piles et des déchets électriques et électroniques usagés, veuillez contacter votre mairie, votre déchetterie locale ou le revendeur du produit.

NL | Weggooien van afgedankte batterijen en elektrische en elektronische apparatuur

Dit symbool op het product, de batterijen of de verpakking betekent dat dit product en de batterijen die het bevat, niet met het huishoudelijk afval mogen worden afgevoerd. In plaats daarvan is het de verantwoordelijkheid van de gebruiker om deze in te leveren bij een geschikt inzamelpunt voor het recyclen van batterijen en elektrische en elektronische apparatuur. Deze gescheiden inzameling en recycling draagt bij aan het behoud van natuurlijke hulpbronnen en voorkomt potentiële schade aan de volksgezondheid en het milieu, aangezien batterijen en elektrische en elektronische apparaten gevaarlijke stoffen kunnen bevatten die bij verkeerde afvalverwerking kunnen vrijkomen. Sommige verkopers bieden terugbrengdiensten aan waarmee de gebruiker kapotte apparatuur kan retourneren zodat de apparatuur op een juiste manier wordt weggegooid. **Het is de verantwoordelijkheid van de gebruiker om eventuele gegevens op elektrische en elektronische apparatuur te verwijderen voordat deze wordt afgevoerd**. Voor informatie over waar u batterijen en elektrische en elektronische apparatuur kunt inleveren, neemt u contact op met de gemeente, de afvalstoffendienst voor huishoudelijk afval of de verkoper.

DE | Entsorgung von Altbatterien und Elektro- und Elektronikaltgeräten

Dieses Symbol auf dem Produkt, den Batterien oder der Verpackung bedeutet, dass dieses Produkt und alle darin enthaltenen Batterien nicht mit dem Hausmüll entsorgt werden dürfen. Die Entsorgung hat über eine geeignete Sammelstelle für das Recycling von Altbatterien und Elektro- und Elektronikaltgeräten zu erfolgen. Die separate Sammlung und das Recycling tragen dazu bei, natürliche Ressourcen zu schonen und potenzielle negative Folgen für die Gesundheit und die Umwelt zu vermeiden, da in Batterien sowie Elektro- und Elektronikaltgeräten Substanzen enthalten sind, die durch eine unsachgemäße Entsorgung die Umwelt gefährden. Einige Einzelhändler bieten Rücknahmen an. So können Benutzer am Lebensende angelangte Geräte zurückgeben und diese werden ordnungsgemäß entsorgt. **Der Benutzer ist dafür verantwortlich, dass vor der Entsorgung des Elektro- und Elektronikaltgerätes sämtliche Daten auf dem Gerät gelöscht werden.** Weitere Informationen zur sachgemäßen Entsorgung von Altbatterien sowie Elektro- und Elektronikaltgeräten erhalten Sie bei der örtlichen Stadtverwaltung, den städtischen Entsorgungsbetrieben oder beim Händler.

ES | Eliminación de residuos de baterías y de equipos eléctricos y electrónicos

Este símbolo en el producto, sus baterías o su embalaje significa que este producto y cualquier batería que contenga no se deben desechar junto con la basura doméstica. Es responsabilidad del usuario depositarlo en un punto de recogida adecuado para el reciclaje de baterías y equipos eléctricos y electrónicos. Esta recogida y reciclaje por separado ayudará a conservar los recursos naturales y a evitar posibles consecuencias negativas para la salud humana y el medio ambiente debido a la posible presencia de sustancias peligrosas en las baterías y los equipos eléctricos y electrónicos, que podrían estar causados por una eliminación de residuos inadecuada. Algunos distribuidores ofrecen servicios de recogida que permiten al usuario devolver equipos agotados para una eliminación adecuada. **Es responsabilidad del usuario borrar los datos de los equipos eléctricos y electrónicos antes de su eliminación.** Para obtener más información acerca de dónde desechar las baterías y los residuos eléctricos y electrónicos, póngase en contacto con su autoridad local, con el servicio de recogida de residuos domésticos o con el distribuidor.

IT | Smaltimento delle batterie e delle apparecchiature elettriche ed elettroniche

Questo simbolo sul prodotto, sulle batterie o sulla confezione indica che il prodotto e le batterie in esso contenute non devono essere smaltite insieme ai rifiuti domestici. È responsabilità dell'utente consegnarlo a un punto di raccolta preposto al riciclaggio delle batterie e delle apparecchiature elettriche ed elettroniche. La raccolta differenziata e il riciclaggio contribuiranno a preservare le risorse naturali e a prevenire conseguenze negative per la salute umana e l'ambiente a causa della possibile presenza, nel prodotto, di sostanze pericolose che potrebbero essere rilasciate da uno smaltimento inappropriato. Alcuni rivenditori forniscono un servizio di raccolta e smaltimento delle apparecchiature esauste. **È responsabilità dell'utente cancellare i dati memorizzati in apparecchiature elettriche ed elettroniche prima dello smaltimento.** Per ulteriori informazioni sui punti di smaltimento di batterie, i rifiuti elettrici ed elettronici, contattare l'ufficio locale della città/comune, il servizio di smaltimento dei rifiuti domestici o il rivenditore.

PL | Utylizacja zużytych akumulatorów oraz urządzeń elektrycznych i elektronicznych

Ten symbol na produkcie, jego bateriach lub opakowaniach oznacza, że nie wolno wyrzucać ich razem z odpadami domowymi. Użytkownik jest natomiast odpowiedzialny za to, aby przekazać je do odpowiedniego punktu zbiórki w celu recyklingu akumulatorów oraz sprzętu elektrycznego i elektronicznego. Ten odrębny proces zbierania i recyklingu pomaga chronić zasoby naturalne i zapobiega potencjalnym negatywnym wpływom na zdrowie ludzkie i środowisko naturalne, wynikającym z możliwej obecności niebezpiecznych substancji w akumulatorach oraz sprzęcie elektrycznym i elektronicznym, które mogą być spowodowane niewłaściwą utylizacją. Niektórzy sprzedawcy detaliczni oferują usługi odbioru zużytego sprzętu, które umożliwiają użytkownikowi zwrot zużytego sprzętu w celu właściwej utylizacji. **Użytkownik jest odpowiedzialny za usunięcie wszelkich danych na urządzeniach elektrycznych i elektronicznych przed ich utylizacją.** Aby uzyskać więcej informacji na temat miejsc wyrzucania baterii, odpadów elektrycznych i elektronicznych, należy skontaktować się z lokalnym urzędem miasta/gminy, firmą zajmującą się utylizacją odpadów domowych lub sprzedawcą.

FSC
www.fsc.org
MIX
Paper from responsible sources
FSC® C167708

Manufactured by:
Ultimate Products UK Ltd.,
Victoria Street, Manchester OL9 0DD. **UK**.
Ultimate Products Europe Ltd.,
19 Baggot Street Lower, Dublin D02 X658. **ROI.**

MADE IN CHINA.

CD260816/MD240223/V3

BATTERIESICHERHEIT

Die Versorgungsklemmen dürfen nicht kurzgeschlossen werden.
Bei einem undichten Akku oder einer undichten Zelle sollten Sie darauf achten, dass die Flüssigkeit nicht mit der Haut oder den Augen in Kontakt kommt. Waschen Sie bei Kontakt den betroffenen Bereich mit reichlich Wasser und holen Sie ärztlichen Rat ein.
Sekundärzellen und Akkus müssen vor der Verwendung aufgeladen werden. Nach längerer Lagerung kann es erforderlich sein, die Zellen oder Akkus mehrmals zu laden und zu entladen, um eine maximale Leistung zu erzielen.
Bewahren Sie Akkus außerhalb der Reichweite von Kindern auf.
Zerdrücken, durchstechen oder zerlegen Sie keine Akkus und beschädigen Sie sie nicht anderweitig.
Lagern Sie sie nicht über 60 °C.
Vermeiden Sie die Lagerung bei direkter Sonneneinstrahlung.
Entsorgen Sie verbrauchte Akkus nicht im Hausmüll.
Setzen Sie Akkus nicht Hitze oder Feuer aus, da sie sonst explodieren können.
Nutzen Sie dafür bitte einen Recycling-/Wertstoffhof vor Ort. Weitere Informationen erhalten Sie bei den örtlichen Behörden.
Dieses Produkt ist mit einer CR2032-Batterie mit 3 V und 210 mAh ausgestattet (nicht herausnehmbar).

Konformitätserklärung

Ultimate Products UK Ltd. erklärt hiermit, dass dieses Produkt die wesentlichen Anforderungen und andere relevante Bedingungen der Richtlinie 2014/53/EU erfüllt.
Die Konformitätserklärung kann eingesehen werden bei:
Ultimate Products UK Ltd.,
Victoria Street, Manchester OL9 0DD, **UK.**
Ultimate Products Europe Limited.,
19 Baggot Street Lower, Dublin D02 X658. **ROI** oder
online unter **https://www.intempo.co.uk/declaration-letters**
Modell-Nr. EE7276.

Pflege und Wartung

Wischn Sie die Weckuhr mit einem weichen, fusselfreien Tuch ab.

DAS SOLLTEN SIE VERMEIDEN:

Reinigen Sie die Weckuhr niemals mit Scheuermitteln.
Setzen Sie die Weckuhr keinen extrem hohen oder niedrigen Temperaturen aus.
Lassen Sie die Weckuhr nicht fallen.
Versuchen Sie nicht, die Weckuhr zu zerlegen.
Werfen Sie die Weckuhr nicht ins Feuer, da es sonst zu einer Explosion kommen kann.

Gebrauchsanweisung

Stromversorgung der Weckuhr

Verbinden Sie den Typ-C-Stecker des mitgelieferten USB-Kabels mit dem 5 V ⎓ Typ-C-Anschluss und den USB-A-Stecker mit einem kompatiblen USB-Anschluss. Die Weckuhr muss während des Betriebs angeschlossen bleiben.

HINWEIS: Stellen Sie sicher, dass die Weckuhr nahe genug an der Stromquelle positioniert ist, damit das Kabel nicht geknickt oder belastet wird. Dies könnte sowohl das Kabel als auch die Weckuhr beschädigen.

Verwenden der Weckuhr mit kabelloser Ladefunktion

Grundfunktionen

Die Weckuhr schaltet sich automatisch ein, sobald sie an eine Stromquelle angeschlossen ist.
Alternativ drücken Sie einmal „**ON/OFF**", um die Weckuhr einzuschalten. Drücken Sie erneut „**ON/OFF**" , um die Weckuhr auszuschalten.
Um das Zeitformat auszuwählen, drücken Sie einmal „**UP**". Auf dem LCD-Bildschirm wird „**12 H**" oder „**24 H**" angezeigt, um anzugeben, welches Format ausgewählt wurde.

Einstellen der Uhrzeit

SCHRITT 1: Um die Zeit einzustellen, drücken Sie einmal „**MODE**".
SCHRITT 2: Sobald die Stunde blinkt, verwenden Sie „**UP**" und „**DOWN**", um die Stunde einzustellen.
SCHRITT 3: Drücken Sie erneut „**MODE**", um die Minuteneinstellung anzupassen. Verwenden Sie „**UP**" und „**DOWN**", um die Minuten einzustellen.
SCHRITT 4: Wenn die gewünschte Zeit ausgewählt ist, halten Sie „**MODE**" 3 Sekunden lang gedrückt, um die Zeit festzulegen.
SCHRITT 5: Halten Sie „**ON/OFF**" circa 3 Sekunden lang gedrückt, um die Zeit zurückzusetzen. Die Zeit wird automatisch auf 6:00 Uhr eingestellt.

Einstellen des Alarms

SCHRITT 1: Um den Alarm einzuschalten, halten Sie „**DOWN**" zwei Sekunden lang gedrückt. Auf dem LCD-Display blinkt „**ON**". Um den Alarm auszuschalten, halten Sie „**DOWN**" erneut gedrückt.
SCHRITT 2: Sobald der Alarm aktiviert ist, drücken Sie einmal „**DOWN**", um die Stunde zu ändern. Sobald die Stunde blinkt, verwenden Sie „**UP**" und „**DOWN**", um die Stunde einzustellen.
SCHRITT 3: Drücken Sie einmal auf „**MODE**", um die Minute einzustellen. Sobald die Minute blinkt, verwenden Sie „**UP**" und „**DOWN**", um die Minute einzustellen.
SCHRITT 4: Wenn die gewünschte Zeit ausgewählt ist, halten Sie „**MODE**" 3 Sekunden lang gedrückt, um die Zeit zu bestätigen.
SCHRITT 5: Wenn die Weckuhr klingelt, tippen Sie oben auf dem Bildschirm oder drücken Sie eine beliebige Taste, um den Alarm zu beenden. Die Weckuhr klingelt 30 Sekunden lang mit einem Abstand von 10 Sekunden und dann erneut 30 Sekunden lang. Dieser Zyklus dauert 10 Minuten, woraufhin sich der Wecker automatisch ausschaltet.

HINWEIS: Es kann jeweils nur ein Alarm eingestellt werden.

Kabelloses Laden

Die Weckuhr kann auch als kabelloses Ladepad für kompatible, kabellos ladbare Geräte verwendet werden. Informationen, ob das Gerät dies unterstützt, finden Sie in den Gerätespezifikationen.
Legen Sie ein Gerät, das für kabelloses Laden geeignet ist, auf das Ladepad. Das Gerät muss möglicherweise bewegt werden, um den richtigen Bereich auf dem Ladepad zu finden. Eine blaue LED-Kontrollampe leuchtet bei Beginn des kabellosen Ladevorgangs auf und schaltet sich aus, sobald das Gerät vollständig aufgeladen ist.

HINWEIS: Vergewissern Sie sich, dass sich die Weckuhr und das Gerät auf einer ebenen, stabilen Oberfläche befinden, damit sie nicht herunterfallen. Das Gerät kann sich während des kabellosen Ladevorgangs leicht erwärmen. Stellen Sie vor dem Gebrauch sicher, dass es vollständig abgekühlt ist. Bei einigen Handyhüllen ist das kabellose Laden aufgrund ihrer Dicke und ihres Designs nicht möglich. Wenn das Telefonmodell geeignet für das kabellose Laden ist und es dennoch nicht kabellos aufgeladen werden kann, entfernen Sie die Telefonhülle und versuchen Sie es erneut.

Fehlerbehebung

Die Weckuhr wird nicht mit Strom versorgt.
Das Stromkabel ist möglicherweise nicht richtig angeschlossen.
Prüfen Sie, ob beide Enden des Stromkabels vollständig eingesteckt sind und das Kabel durch die Position der Weckuhr nicht überstreckt ist.
Die Weckuhr klingelt nicht.
Der Alarm wurde nicht aktiviert.
Befolgen Sie zum Aktivieren des Alarms die Anweisungen im Abschnitt „**Einstellen des Alarms**".
Die Weckuhr hört nicht auf zu klingeln.
Die Weckuhr wurde nicht mit ausreichender Kraft angetippt.
Alternativ können Sie eine beliebige Taste drücken, um den Alarm zu beenden.
Die Schlummerfunktion der Weckuhr wird nicht aktiviert.
Diese Weckuhr verfügt über keine Schlummerfunktion.
Die Lautstärke der Weckuhr kann nicht eingestellt werden.
Die Weckuhr hat eine voreingestellte Lautstärke.
Das kabellose Ladepad funktioniert nicht.
Das Gerät ist nicht für kabelloses Laden geeignet.
Um zu prüfen, ob das Gerät für kabelloses Laden geeignet ist, befolgen Sie die Anweisungen im Abschnitt „**Kabelloser Lademodus**".

Spezifikationen

Produktcode: EE7276
Eingangsleistung: 5 V ⎓ 2 A / 9 V ⎓ 2 A
Ausgangsleistung: 10 W
Batterie: CR2032 (nicht herausnehmbar)
Akkukapazität: 210 mAh
Übertragungsabstand: 6 MM
Ladeeffizienz: 73%
Frequenz für kabelloses Laden: 20 Hz–20 kHz
Max. RF H-Feldstärke: 9 dBuA bei 10 m
Kabellänge: 80 cm

ES | Conserve estas instrucciones para poder consultarlas en el futuro.

INSTRUCCIONES DE SEGURIDAD

- Cuando utilice productos eléctricos, observe siempre las instrucciones básicas de seguridad.
- Mantenga el producto y sus accesorios fuera del alcance de los niños.
- Mantenga todas las piezas alejadas de los niños, ya que pueden presentar riesgo de asfixia.
- Evite que los niños menores de 8 años jueguen con el producto.
- Este producto no es un juguete.
- Contiene piezas que el usuario no puede reparar. Si el producto y cualquiera de sus accesorios tienen un funcionamiento incorrecto o están dañados, la unidad debe reciclarse.
- Mantenga el producto y sus accesorios alejados de fuentes de calor, la luz solar directa, la humedad, el agua y otros líquidos o bordes afilados que puedan causar daños.
- Asegúrese de que el producto esté bien ventilado.
- No deje objetos susceptibles al magnetismo (tarjetas, etc.) cerca del producto.
- No manipule el producto con las manos mojadas.
- No utilice el producto si se ha expuesto al agua, la humedad u otro líquido para evitar descargas eléctricas, explosiones o lesiones personales y daños en el producto.
- No utilice el producto para ningún otro uso que no sea el previsto.
- No utilice accesorios diferentes a los incluidos.
- No introduzca objetos por ninguna de las aberturas.
- Este producto está diseñado exclusivamente para uso doméstico. No debe utilizarse para fines comerciales.

SEGURIDAD DE LAS PILAS/BATERÍA

No se debe realizar un cortocircuito en los terminales de alimentación.
En caso de que la batería o pila tenga fugas, no permita que el líquido entre en contacto con la piel o los ojos. Si se produce contacto, lave el área afectada con abundante agua y acuda a un médico.
Las baterías y pilas secundarias se deben cargar antes de su uso. Después de largos periodos de almacenamiento, puede que sea necesario cargar y descargar las baterías o pilas varias veces para disfrutar del máximo rendimiento.
Mantenga las baterías o pilas fuera del alcance de los niños.
No aplaste, perfore, desmonte ni dañe de otro modo las baterías o pilas.
No las almacene por encima de 60 °C.
Evite almacenarlas bajo la luz solar directa.
No deseche las baterías o pilas agotadas en la basura del hogar.
No exponga las baterías o pilas al calor o al fuego, ya que podrían explotar.
Una vez que las baterías o pilas se agoten, deseche el producto en un punto de reciclaje local. Póngase en contacto con las oficinas del gobierno local para obtener más detalles.
Este producto cuenta con una batería CR2032 de 3 V y 210 mAh (no extraíble).

Declaración de conformidad

Por la presente, Ultimate Products UK Ltd. declara que este producto cumple los requisitos esenciales y el resto de dispositivos de la directiva 2014/53/UE.
La declaración de conformidad se puede consultar en:
Ultimate Products UK Ltd.,
Victoria Street, Manchester OL9 0DD. **UK.**
Ultimate Products Europe Limited.,
19 Baggot Street Lower, Dublin D02 X658. **ROI** o en línea,
en **https://www.intempo.co.uk/declaration-letters**
Núm. de modelo: EE7276.

Cuidados y mantenimiento

Limpie el despertador con un paño suave que no suelte pelusa.

QUÉ NO HACER:

Usar disolventes de limpieza abrasivos para limpiar el despertador.
Exponer el despertador a temperaturas extremadamente altas o bajas.
Dejar caer el despertador.
Intentar desmontar el despertador.
Desechar el despertador en el fuego, ya que se producirá una explosión.

Instrucciones de uso

Encendido del despertador

Conecte el conector tipo C del cable USB incluido en el puerto tipo C de 5 V ⎓ y el conector USB-A en un puerto USB compatible. El despertador debe estar enchufado para que funcione.

NOTA: Asegúrese de que el despertador esté colocado lo suficientemente cerca de la fuente de alimentación como para que el cable no esté en tensión. Esto podría dañar el cable y el despertador.

Uso del despertador con base de carga inalámbrica

Funciones básicas

El despertador se encenderá automáticamente al conectarlo a una fuente de alimentación.
También puede pulsar "**ON/OFF**" una vez para encenderlo. Vuelva a pulsar "**ON/OFF**" para apagarlo.
Para seleccionar el formato de la hora, pulse "**UP**" una vez. La pantalla LCD mostrará "**12 H**" o "**24 H**" para indicar el formato seleccionado.

Poner el reloj en hora

PASO 1: Para poner el despertador en hora, pulse "**MODE**" una vez.
PASO 2: Cuando la hora parpadee, utilice "**UP**" y "**DOWN**" para ajustar la hora.
PASO 3: Pulse "**MODE**" una vez más para cambiar los minutos. Utilice "**UP**" y "**DOWN**" para ajustar los minutos.
PASO 4: Cuando haya terminado de ajustar la hora, mantenga pulsado "**MODE**" durante 3 segundos para confirmarla.
PASO 5: Para reiniciar la hora, mantenga pulsado "**ON/OFF**" durante 3 segundos. La hora se restablecerá automáticamente a las 6:00 a. m.

Configuración de la alarma

PASO 1: Para encender la alarma, mantenga pulsado "**DOWN**" durante dos segundos. Después, la pantalla LCD parpadeará y mostrará "**ON**". Para desactivar la alarma, mantenga pulsado "**DOWN**" de nuevo.
PASO 2: Una vez que la alarma esté activada, pulse "**DOWN**" una vez para modificar la hora. Cuando la hora parpadee, utilice "**UP**" y "**DOWN**" para ajustarla.
PASO 3: Pulse "**MODE**" una vez para ajustar los minutos. Una vez que los minutos parpadeen, utilice "**UP**" y "**DOWN**" para realizar su selección.
PASO 4: Cuando haya terminado de ajustar la hora, mantenga pulsado "**MODE**" durante 3 segundos para confirmarla.
PASO 5: Cuando suene el despertador, toque la parte superior de la pantalla o pulse cualquier botón para detener la alarma. El despertador sonará durante 30 segundos, parará durante 10 segundos y luego volverá a sonar durante otros 30 segundos. Este ciclo se repetirá durante 10 minutos. Después, el despertador se apagará automáticamente.

NOTA: No se puede configurar más de una alarma a la vez.

Modo de carga inalámbrica

El despertador también se puede utilizar como una base de carga inalámbrica para dispositivos compatibles. Compruebe las especificaciones del dispositivo para saber si es compatible.
Coloque un dispositivo compatible con la carga inalámbrica en la base de carga inalámbrica. Es posible que sea necesario mover el dispositivo para que coincida con el área correcta de la base de carga inalámbrica. Se encenderá un indicador LED de color azul para avisar de que se ha iniciado la carga inalámbrica y se apagará cuando el dispositivo esté completamente cargado.

NOTA: Asegúrese de que el despertador y el dispositivo se encuentran sobre una superficie plana y segura para evitar que se caigan. El dispositivo se puede calentar ligeramente durante la carga inalámbrica, por lo que debe asegurarse de que se haya enfriado completamente antes de utilizarlo. Algunas fundas de teléfono no admiten la carga inalámbrica debido a su grosor y diseño. Si el modelo de teléfono es compatible con la base de carga y no puede cargarse de manera inalámbrica, retire la funda del teléfono e inténtelo de nuevo.

Solución de problemas

El despertador no se enciende.
Es probable que el cable de alimentación no esté enchufado correctamente. Compruebe que ambos extremos del cable de alimentación estén completamente insertados y que la posición del despertador no provoque tensión en el cable.
El despertador no suena.
La alarma no se ha activado.
Para activar la alarma, siga las instrucciones que aparecen en la sección titulada "**Configuración de la alarma**".
El despertador no deja de sonar.
El despertador no se ha tocado con suficiente fuerza.
También puede tocar cualquier botón para detener la alarma.
La alarma no se pospone.
Este despertador no cuenta con ninguna función para posponer la alarma.
El volumen del despertador no se puede ajustar.
El despertador no permite cambiar el volumen.
La base de carga inalámbrica no funciona.
El dispositivo no es compatible con la carga inalámbrica.
Para comprobar si el dispositivo es compatible con la carga inalámbrica, siga las instrucciones de la sección titulada "**Modo de carga inalámbrica**".

Especificaciones

Código del producto: EE7276
Entrada: 5 V ⎓ 2 A / 9 V ⎓ 2 A
Potencia de carga: 10 W
Batería: CR2032 (no extraíble)
Capacidad de la batería: 210 mAh
Distancia de transmisión: 6 MM
Eficiencia de carga: 73%
Frecuencia de carga inalámbrica: 20 Hz–20 kHz
Potencia máxima del campo magnético de radiofrecuencia (RF): 9 dBuA a 10 m
Longitud del cable: 80 cm

IT | Conservare le istruzioni per riferimento futuro.

ISTRUZIONI DI SICUREZZA

- Durante l'uso di apparecchiature elettriche è necessario osservare le precauzioni di sicurezza di base.
- Tenere il prodotto e gli accessori fuori dalla portata dei bambini.
- Tenere i componenti di piccole dimensioni fuori dalla portata dei bambini per evitare il rischio di soffocamento.
- È necessario sorvegliare i bambini al di sotto degli 8 anni per assicurarsi che non giochino con il prodotto.
- Questo prodotto non è un giocattolo.
- Questo prodotto non contiene componenti riparabili dall'utente. È necessario smaltire in modo appropriato il prodotto e i suoi accessori nel caso in cui non dovessero funzionare correttamente oppure in seguito a cadute o danni evidenti.
- Tenere il prodotto e gli accessori lontani da fonti di calore, luce diretta del sole, umidità, acqua e altri liquidi oppure da bordi affilati che potrebbero causare danni.
- Assicurarsi che il prodotto sia ben ventilato.
- Non lasciare oggetti magneto-sensibili (carte bancomat, ecc.) vicino al prodotto.
- Non utilizzare il prodotto con le mani bagnate.
- Non utilizzare il prodotto se è stato esposto ad acqua, umidità o altri liquidi, onde evitare scosse elettriche, esplosioni e/o lesioni personali e danni al prodotto.
- Non utilizzare il prodotto per scopi diversi dall'uso previsto.
- Non utilizzare accessori diversi da quelli forniti in dotazione.
- Non inserire oggetti nelle aperture.
- Questo prodotto è destinato esclusivamente all'uso domestico, non a scopi commerciali.

SICUREZZA DELLA BATTERIA

Evitare di cortocircuitare i morsetti di alimentazione.
In caso di fuoriuscita di liquidi dalla batteria e dalle pile secondarie, evitare qualsiasi contatto con la pelle o con gli occhi. In caso di contatto, lavare l'area interessata con abbondante acqua e consultare un medico.
Caricare le batterie e le pile secondarie prima dell'uso. Dopo lunghi periodi di inattività, potrebbe essere necessario caricare e scaricare più volte le pile o le batterie per ottimizzarne le prestazioni.
Tenere le batterie fuori dalla portata dei bambini.
Non aprire, forare, smontare o danneggiare le batterie.
Non conservare a temperature superiori a 60 °C.
Evitare di conservare il prodotto alla luce diretta del sole.
Non smaltire le batterie scariche nei rifiuti domestici.
Non esporre le batterie a fonti di calore o fiamme, onde evitare esplosioni.
Una volta giunte a esaurimento, smaltire le batterie presso le apposite strutture. Per ulteriori informazioni, contattare gli enti locali.
Questo prodotto è dotato di una batteria CR2032 da 3 V 210 mAh (non rimovibile).

Dichiarazione di conformità

Ultimate Products UK Ltd. dichiara che il prodotto è conforme ai requisiti essenziali e alle disposizioni della Direttiva 2014/53/UE.
La dichiarazione di conformità può essere consultata presso:
Ultimate Products UK Ltd.,
Victoria Street, Manchester OL9 0DD. **UK.**
Ultimate Products Europe Limited.,
19 Baggot Street Lower, Dublin D02 X658. **ROI** oppure
online all'indirizzo **https://www.intempo.co.uk/declaration-letters**
Modello N.: EE7276.

Cura e manutenzione

Pulire la sveglia con un panno morbido e privo di lanugine.

COSA NON FARE:

Utilizzare solventi abrasivi per pulire la sveglia.
Esporre la sveglia a temperature estremamente alte o basse.
Far cadere la sveglia.
Provare a smontare la sveglia.
Smaltire la sveglia gettandola nel fuoco, poiché esploderebbe.

Istruzioni per l'uso

Accensione della sveglia

Collegare il connettore Type-C del cavo USB fornito alla porta ⎓ Type-C da 5 V e il connettore USB-A a una porta USB compatibile. La sveglia deve rimanere collegata all'alimentazione elettrica durante l'uso.

NOTA: assicurarsi che la sveglia sia posizionata vicino alla fonte di alimentazione per evitare di tirare il cavo. Ciò potrebbe danneggiare il cavo e la sveglia.

Utilizzo della sveglia con caricabatterie wireless

Funzionalità di base

La sveglia si accende automaticamente quando viene collegata a una fonte di alimentazione.
In alternativa, premere una volta "**ON/OFF**" per accenderla e premere nuovamente "**ON/OFF**" per spegnerla.
Per selezionare il formato dell'ora, premere un volta "**UP**". Sullo schermo LCD viene visualizzato il testo "**12 H**" o "**24 H**" per indicare il formato selezionato.

Regolazione dell'ora

FASE 1: per regolare l'ora, premere una volta "**MODE**".
FASE 2: quando l'ora lampeggia, utilizzare "**UP**" e "**DOWN**" per regolarla.
FASE 3: premere nuovamente "**MODE**" per regolare i minuti. Utilizzare "**UP**" e "**DOWN**" per impostare il valore desiderato.
FASE 4: dopo aver selezionato l'ora, tenere premuto "**MODE**" per 3 secondi per impostarla.
FASE 5: per reimpostare l'ora, tenere premuto "**ON/OFF**" per 3 secondi. L'ora viene regolata automaticamente alle 6:00 AM.

Impostazione dell'allarme

FASE 1: per attivare l'allarme, tenere premuto "**DOWN**" per due secondi; sul display LCD lampeggerà "**ON**". Per disattivare l'allarme, tenere nuovamente premuto "**DOWN**".
FASE 2: una volta attivato l'allarme, premere una volta "**DOWN**" per modificare l'ora. Quando l'ora lampeggia, utilizzare "**UP**" e "**DOWN**" per regolarla.
FASE 3: premere una volta "**MODE**" per regolare i minuti. Quando i minuti lampeggiano, utilizzare "**UP**" e "**DOWN**" per impostare il valore desiderato..
FASE 4: dopo aver selezionato l'ora desiderata, tenere premuto "**MODE**" per 3 secondi per confermarla.
FASE 5: quando la sveglia suona, toccare la parte superiore dello schermo o premere un tasto qualsiasi per disattivarla. L'allarme suona per 30 secondi, si interrompe per 10 secondi, quindi riprende a suonare per 30 secondi. Questo ciclo continua per 10 minuti, al termine dei quali la sveglia si spegne automaticamente.

NOTA: è possibile impostare un solo allarme alla volta.

Modalità di ricarica wireless

La sveglia può essere utilizzata anche come base di ricarica wireless per i dispositivi compatibili. Controllare le specifiche del dispositivo per verificarne la compatibilità.
Posizionare sulla base di ricarica wireless un dispositivo compatibile. Potrebbe essere necessario spostare il dispositivo nel punto appropriato. Una spia LED blu si accende per indicare che è in corso la ricarica wireless e si spegne quando il dispositivo è completamente carico.

NOTA: assicurarsi che la sveglia e il dispositivo poggino su una superficie piatta e stabile per evitare possibili cadute. Il dispositivo potrebbe scaldarsi leggermente durante la ricarica wireless; farlo raffreddare completamente prima di utilizzarlo. alcune cover di cellulari, a causa dello spessore e del design, non consentono la ricarica wireless. Se non è possibile eseguire la ricarica wireless nonostante il cellulare sia compatibile, rimuovere la cover e provare di nuovo.

Risoluzione dei problemi

La sveglia non è alimentata.
È possibile che il cavo di alimentazione non sia collegato correttamente.
Verificare che entrambe le estremità del cavo di alimentazione siano completamente inserite e che il cavo non sia eccessivamente teso a causa della posizione della sveglia.
La sveglia non suona.
L'allarme non è stato attivato.
Per attivare l'allarme, seguire le istruzioni riportate nella sezione "**Impostazione dell'allarme**".
La sveglia non smette di suonare.
Non è stata toccata la parte superiore della sveglia con forza sufficiente.
Per interrompere la sveglia, è possibile anche premere un tasto qualsiasi.
La funzione snooze non si attiva correttamente.
Questa sveglia non dispone della funzione snooze.
Il volume della sveglia non può essere regolato.
La sveglia ha un volume impostato.
La base di ricarica wireless non funziona.
Il dispositivo non è compatibile con la ricarica wireless.
Per verificare che il dispositivo sia compatibile con la ricarica wireless, seguire le istruzioni riportate nella sezione "**Modalità di ricarica wireless**".

Specifiche

Codice prodotto: EE7276
Ingresso: 5 V ⎓ 2 A / 9 V ⎓ 2 A
Uscita di ricarica: 10 W
Batteria: CR2032 (non rimovibile)
Capacità della batteria: 210 mAh
Distanza di trasmissione: 6 mm
Efficienza di carica: 73%
Frequenza di ricarica wireless: 20 Hz– 0 kHz
Potenza max campo H RF: 9 dBuA a 10 m
Lunghezza cavo: 80 cm

PL | Prosimy o zachowanie niniejszej instrukcji na przyszłość.

INSTRUKCJE DOTYCZĄCE BEZPIECZEŃSTWA

- Podczas używania urządzeń elektrycznych zawsze należy stosować podstawowe środki ostrożności.
- Produkt i akcesoria należy przechowywać w miejscu niedostępnym dla dzieci.
- Małe części należy przechowywać w miejscu niedostępnym dla dzieci z uwagi na ryzyko zadławienia.
- Produkt nie jest przeznaczony do zabawy, dlatego dzieci poniżej 8 lat powinny używać go pod nadzorem.
- Ten produkt nie jest zabawką.
- Ten produkt nie zawiera części, które mogą być serwisowane przez użytkownika. Jeśli produkt i jego akcesoria działają wadliwie lub są uszkodzone, należy oddać je do recyklingu.
- Produkt i akcesoria należy przechowywać z dala od źródeł ciepła, bezpośredniego światła słonecznego, wilgoci, wody i innych płynów lub ostrych krawędzi, które mogą uszkodzić urządzenie.
- Urządzenie powinno mieć zapewnioną dobrą wentylację.
- W pobliżu urządzenia nie należy pozostawiać żadnych przedmiotów podatnych na działanie pola magnetycznego (np. kart do bankomatów).
- Nie wolno obsługiwać produktu mokrymi rękami.
- Nie wolno używać produktu, jeśli został wystawiony na działanie wilgoci, wody lub innego płynu, ponieważ grozi to porażeniem prądem, wybuchem, obrażeniami ciała i uszkodzeniem produktu.
- Nie wolno używać produktu do celów innych niż jest on przeznaczony.
- Nie należy używać akcesoriów innych niż dołączone do zestawu.
- Nie wolno wkładać żadnych przedmiotów do otworów.
- Ten produkt jest przeznaczony wyłącznie do użytku domowego. Nie należy go używać do celów komercyjnych.

BEZPIECZEŃSTWO AKUMULATORA

Nie należy zwierać zacisków zasilania.
W przypadku wycieku z akumulatora i ogniwa nie wolno dopuścić do kontaktu płynu ze skórą lub oczami. Jeżeli już doszło do kontaktu, należy przemyć miejsce kontaktu dużą ilością wody i skontaktować się z lekarzem.
Drugorzędne ogniwa i akumulatory należy naładować przed użyciem. Po dłuższym okresie przechowywania może być konieczne kilkakrotne naładowanie i rozładowanie akumulatorów lub ogniw w celu uzyskania ich maksymalnej wydajności.
Przechowywać baterie poza zasięgiem dzieci.
Akumulatorów nie wolno zgniatać, przebijać, rozbierać ani powodować innych uszkodzeń.
Nie przechowywać w temperaturze powyżej 60 °C.
Unikać przechowywania w nasłonecznionym miejscu.
Zużytych akumulatorów nie należy wyrzucać do domowych pojemników na śmieci.
Nie wolno wystawiać baterii na działanie wysokiej temperatury ani ognia, ponieważ mogą one wybuchnąć.
Po wyczerpaniu akumulatorów należy oddać produkt do lokalnego punktu recyklingu. Więcej informacji na ten temat można uzyskać w organach samorządowych.
Produkt jest wyposażony w akumulator 3 V o pojemności 210 mAh CR2032 (niewymienny).

Deklaracja zgodności

Firma UP Global Sourcing UK Ltd. niniejszym oświadcza, że urządzenie spełnia wszystkie niezbędne wymagania oraz inne postanowienia dyrektywy 2014/53/UE.
Deklaracja zgodności jest dostępna w siedzibie firmy pod adresem:
UP Global Sourcing UK Ltd., Victoria Street, Manchester OL9 0DD, **UK.**
Ultimate Products Europe Limited.,
19 Baggot Street Lower, Dublin D02 X658. **ROI.**
lub na stronie **https://www.intempo.co.uk/declaration-letters**
Nr modelu: EE7276

Konserwacja

Wycieraj budzik miękką, niestrzępiącą się szmatką.

NIE WOLNO:

Używać ściernych środków myjących do czyszczenia budzika.
Narażać budzika na działanie bardzo wysokich lub niskich temperatur.
Upuszczać budzika.
Podejmować prób demontażu budzika.
Wyrzucać budzika do ognia, ponieważ spowoduje to jego eksplozję.

Instrukcja obsługi

Ładowanie budzika

Podłącz złącze typu C dostarczonego kabla USB do portu 5 V ⎓ typu C, a złącze USB-A do zgodnego portu USB. Budzik musi pozostać podłączony podczas użytkowania.

UWAGA: Upewnij się, że budzik jest ustawiony wystarczająco blisko źródła zasilania, aby kabel nie był rozciągnięty lub napięty. Może to spowodować uszkodzenie kabla i budzika.

Korzystanie z budzika z ładowaniem bezprzewodowym

Podstawowe funkcje

Budzik włączy się automatycznie po podłączeniu do źródła zasilania.
Można również nacisnąć raz przycisk „**ON/OFF**", aby włączyć budzik. Naciśnij ponownie przycisk „**ON/OFF**" , aby wyłączyć budzik.
Aby wybrać format godziny, naciśnij przycisk „**UP**". Na ekranie LCD zostanie wyświetlony komunikat „**12 H**" lub „**24 H**", informujący o wybranym formacie.

Ustawianie godziny

KROK 1: Aby ustawić czas, naciśnij raz przycisk „**MODE**".
KROK 2: Gdy godzina zacznie migać, naciśnij „**UP**" lub „**DOWN**", aby ustawić czas.
KROK 3: Naciśnij jeszcze raz przycisk „**MODE**", aby ustawić minuty. Za pomocą przycisków „**UP**" i „**DOWN**" ustaw minuty.
KROK 4: Po wybraniu żądanego czasu naciśnij i przytrzymaj przycisk „**MODE**" przez 3 sekundy, aby ustawić czas.
KROK 5: Aby zresetować godzinę, naciśnij i przytrzymaj przycisk „**ON/OFF**" przez około 3 sekundy. Godzina zostanie automatycznie ustawiona na 6:00 AM.

Ustawianie alarmu

KROK 1: Aby włączyć budzik, naciśnij i przytrzymaj przycisk „**DOWN**" przez dwie sekundy. Na wyświetlaczu LCD zacznie migać napis „**ON**". Aby wyłączyć budzik, ponownie naciśnij i przytrzymaj przycisk „**DOWN**".
KROK 2: Po włączeniu budzika naciśnij raz przycisk „**DOWN**", aby zmienić godzinę. Gdy godzina zacznie migać, naciśnij „**UP**" lub „**DOWN**", aby ustawić czas.
KROK 3: Naciśnij przycisk „**MODE**", aby ustawić minuty. Gdy minuty zaczną migać, ustaw je za pomocą przycisków „**UP**" i „**DOWN**".
KROK 4: Po wybraniu żądanego czasu naciśnij i przytrzymaj przycisk „**MODE**" przez 3 sekundy, aby potwierdzić czas.
KROK 5: Gdy zadzwoni alarm, dotknij górnej części ekranu lub naciśnij dowolny przycisk, aby go wyłączyć. Budzik będzie dzwonił przez 30 sekund z 10-sekundową przerwą, a następnie ponownie przez 30 sekund. Cykl ten będzie kontynuowany przez 10 minut, a następnie budzik automatycznie się wyłączy.

UWAGA: W tym samym czasie można ustawić tylko jeden alarm.

Tryb ładowania bezprzewodowego

Budzik może być również używany jako bezprzewodowa podstawka ładująca do urządzeń z funkcją bezprzewodowego ładowania. Sprawdź dane techniczne urządzenia, aby dowiedzieć się, czy urządzenie jest obsługiwane.
Umieść urządzenie obsługujące funkcję ładowania bezprzewodowego na podstawce ładującej. Konieczne może być przesunięcie urządzenia, aby znalazło się w odpowiednim miejscu na bezprzewodowej podstawce ładującej. Niebieska kontrolka LED zaświeci się, sygnalizując rozpoczęcie ładowania bezprzewodowego i wyłączy się po całkowitym naładowaniu urządzenia.

UWAGA: Budzik i urządzenie muszą znajdować się na płaskiej, bezpiecznej powierzchni, aby uniknąć ich upadku. Podczas ładowania bezprzewodowego urządzenie może się nieco nagrzać, dlatego przed jego użyciem należy się upewnić, że zdążyło całkowicie ostygnąć. Niektóre etui na telefony nie obsługują ładowania bezprzewodowego ze względu na ich grubość i konstrukcję. Jeśli model telefonu jest zgodny z funkcją ładowania bezprzewodowego, ale nie można go naładować bezprzewodowo, zdejmij z niego etui i spróbuj ponownie.

Rozwiązywanie problemów

Budzik nie ma zasilania.
Przewód zasilający może nie być prawidłowo podłączony.
Sprawdź, czy oba końce przewodu zasilającego są prawidłowo podłączone, a kabel nie jest zbyt naciągnięty przez położenie budzika.
Budzik nie dzwoni.
Alarm nie został aktywowany.
Aby włączyć alarm, należy postępować zgodnie z instrukcjami w części „**Ustawianie alarmu**".

- **-Budzik nie przestaje dzwonić.**

Budzik nie został dotknięty wystarczająco mocno.
Można również nacisnąć dowolny przycisk, aby wyłączyć alarm.
Budzik nie przechodzi w tryb drzemki.
Budzik nie posiada funkcji drzemki.
Głośność budzika nie może być regulowana.
Budzik ma ustawioną stałą głośność.
Podkładka do ładowania bezprzewodowego nie działa.
Urządzenie nie jest zgodne z funkcją ładowania bezprzewodowego.
Aby sprawdzić, czy urządzenie jest zgodne z funkcją ładowania bezprzewodowego, wykonaj instrukcje podane w części „**Tryb ładowania bezprzewodowego**".

Dane techniczne

Kod produktu: EE7276
Wejście: 5 V ⎓ 2 A, / 9 V ⎓ 2 A
Moc ładowania: 10 W
Akumulator: CR2032 (niewymienny)
Pojemność akumulatora: 210 mAh
Zasięg transmisji: 6 MM
Wydajność ładowania: 73%
Częstotliwość ładowania bezprzewodowego: 20 Hz–20 kHz
Maks. siła pola H RF: 9 dBuA przy 10 m
Długość kabla: 80 cm