DESCRIPTION OF PART

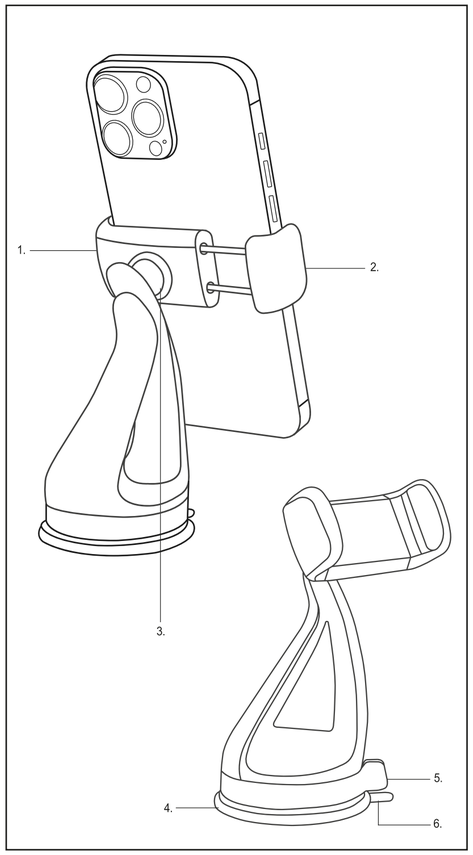

1. Car Phone Holder with Suction Cup
2. Extendable side grips
3. 360 ° rotating ball
4. Adhesive suction cup
5. Suction cup lock
6. Lever

EN

1. Auto-Handyhalterung mit Saugnapf
2. Ausziehbare Seitenhalterung
3. Um 360 ° drehbare Kugel
4. Haft-Saugnapf
5. Saugnapfverriegelung
6. Hebel

DE

1. Support de téléphone de voiture avec ventouse
2. Poignées latérales extensibles
3. Bille rotative à 360 °
4. Ventouse adhésive
5. Verrouillage de la ventouse
6. Levier

FR

1. Soporte de teléfono para coche con ventosa
2. Agarres laterales extensibles
3. Bola giratoria de 360 °
4. Ventosa adhesiva
5. Bloqueo de la ventosa
6. Palanca

ES

1. Supporto smartphone per auto con ventosa
2. Impugnature laterali allungabili
3. Sfera rotante a 360 °
4. Ventosa adesiva
5. Blocco della ventosa
6. Leva

IT

1. Telefoonhouder met zuignap voor in de auto
2. Uitschuifbare zijgrepen
3. 360 ° draaibaar kogelgewrichtl
4. Zelfklevende zuignap
5. Zuignapvergrendeling
6. Hendel

NL

1. Suporte de telemóvel para automóvel com ventosa
2. Pegas laterais extensíveis
3. Esfera rotativa de 360 °
4. Ventosa adesiva
5. Bloqueio da ventosa
6. Alavanca

PT

1. Uchwyt samochodowy na telefon z przyssawką
2. Regulowane chwytaki boczne
3. Podstawka obrotowa 360 °
4. Przyssawka
5. Blokada przyssawki
6. Dźwignia

PL

1. Avtomobilsko držalo za telefon s priseskom
2. Raztegljivi stranski oprijemali
3. Za 360 ° vrtljiva kroglica
4. Samolepilni prisesek
5. Zatič priseska
6 Ročica

SL

1. Držák telefonu do auta s přísavkou
2. Roztažitelné boční svorky
3. Koule otočná o 360 °
4. Adhezivní přísavka
5. Zámek přísavky
6. Páčka

CS

1. Držiak na telefón do auta s prísavkou
2. Vysúvateľné bočné svorky
3. Guľová úchytka otočná o 360 °
4. Prísavka
5. Zámka prísavky
6. Páčka

SK

1. Βάση αυτοκινήτου με βεντούζα για τηλέφωνο
2. Επεκτεινόμενες πλευρικές λαβές
3. Περιστρεφόμενη σφαίρα 360 °
4. Αυτοκόλλητη βεντούζα
5. Κλείδωμα βεντούζας
6. Μοχλός

EL

1. Autós telefontartó tapadókoronggal
2. Megnyújtható oldalsó fogantyúk
3. 360 °-ban elforduló gömbcsukló
4. Tapadókorong
5. Tapadókorong-zár
6. Állítókar

HU

1. Suport auto pentru telefon cu ventuză
2. Mânere laterale extensibile
3. Bilă rotativă la 360 °
4. Ventuză adezivă
5. Blocare ventuză
6. Manetă

RO

1. Suport amb ventosa de telèfon mòbil per a cotxe
2. Empunyadures laterals extensibles
3. Bola giratòria 360 °
4. Ventosa adhesiva
5. Bloqueig de la ventosa
6. Palanca

CA

EN

Please retain instructions for future reference.

SAFETY INSTRUCTIONS

When using this unit, basic safety precautions should always be followed.
This unit is not a toy.
This unit contains no user serviceable parts. If the unit and any of its accessories have been dropped or damaged, only a qualified person should carry out repairs. Improper repairs may place the user at risk of harm.
Keep the unit out of reach of children.
Keep the unit away from heat or sharp edges that could cause damage.
Keep the unit away from heat sources, direct sunlight, humidity, water and any other liquid.
Keep the unit free from dust, lint etc.
Do not immerse the unit in water or any other liquid.
Do not use the unit for anything other than its intended use.
Do not use any accessories other than those supplied.
Do not store the unit in direct sunlight or in high humidity conditions.
This unit should not be used for commercial purposes.
WARNING: Keep the unit away from flammable materials.

CARE AND MAINTENANCE

Wipe the phone holder with a soft, lint-free cloth.
DO NOT:
Use any abrasive cleaning solvents to clean the phone holder.
Expose the phone holder to extremely high or low temperatures.
Drop the phone holder.
Attempt to disassemble the phone holder.
Dispose of the phone holder in a fire.

GENERAL PRECAUTIONS

1. Make sure there are no cracks/damage on the windscreen before attaching the phone holder to it.
2. Make sure the phone holder base and the compatible device are secured tightly before using the phone holder.
3. The recommended maximum weight is 220 g.
4. Make sure the surface is smooth, clean and dry before attaching the phone holder.

INSTRUCTIONS FOR USE

ATTACHING THE CAR PHONE HOLDER WITH SUCTION CUP

STEP 1: Remove the plastic cover from the adhesive suction cup and place the phone holder onto a clean, flat surface. Make sure to firmly press the phone holder down to ensure that the adhesive suction cup is securely attached.
STEP 2: Whilst holding the base down, turn the suction cup lock in a clockwise direction to lock the phone holder into place. This will act as a secondary function and remove any remaining air from the adhesive suction cup.
STEP 3: Carefully pull the extendable side grips outwards and insert a compatible smartphone into the phone holder.
Release the side grips slowly so that they wrap securely around the device and hold it in place.

DETACHING THE CAR PHONE HOLDER WITH SUCTION CUP

STEP 1: To release the phone holder, turn the suction cup lock in anti-clockwise direction.
STEP 2: Gently pull the lever on the adhesive suction cup in an upwards direction to remove the adhesive suction cup from its surface.
WARNING: DO NOT PULL THE PHONE HOLDER. This could potentially damage the product. Always use the lever to release the adhesive suction cup from its surface.
CAUTION: Larger or heavier devices may not be held securely by the phone holder; refrain from using these items with the phone holder, especially when attached to the windscreen.
Always make sure the device is firmly in place before use. User discretion is advised.

STORAGE

Check that the phone holder is clean and dry before storing in a cool, dry place.

SPECIFICATIONS

Product code: EE7320
Recommended max weight: 220 g
Min. cradle width: Approx. 5.2 cm
Max. cradle width: Approx. 8.0 cm

DE

Bedienungsanleitung Anweisungen zum späteren Nachschlagen bitte aufbewahren.

SICHERHEITSHINWEISE

Bei der Verwendung dieses Geräts sollten stets grundlegende Sicherheitsvorkehrungen beachtet werden.
Dieses Gerät ist kein Spielzeug.
Dieses Gerät enthält keine Teile, die vom Benutzer gewartet werden können. Sollte das Produkt oder eines seiner Zubehörteile heruntergefallen oder beschädigt sein, sollten die Reparaturarbeiten nur von einem Fachmann ausgeführt werden. Unsachgemäße Reparaturen können den Benutzer gefährden.
Bewahren Sie das Gerät für Kinder unzugänglich auf.
Halten Sie das Gerät von Hitze oder scharfen Kanten fern, die Schäden verursachen könnten.
Halten Sie das Gerät von Wärmequellen, direkter Sonneneinstrahlung, Feuchtigkeit, Wasser und anderen Flüssigkeiten fern.
Halten Sie das Gerät frei von Staub, Flusen usw.
Das Gerät nicht in Wasser oder andere Flüssigkeiten tauchen.
Verwenden Sie das Gerät nur für den dafür vorgesehenen Zweck.
Verwenden Sie nur die mitgelieferten Zubehörteile.
Lagern Sie das Gerät nicht bei direkter Sonneneinstrahlung oder hoher Luftfeuchtigkeit.
Dieses Gerät sollte nicht für kommerzielle Zwecke verwendet werden.

ACHTUNG: Das Gerät von entflammbaren Materialien fernhalten.

PFLEGE UND WARTUNG

Die Handyhalterung mit einem weichen, fusselfreien Tuch abwischen.

UNTER KEINEN UMSTÄNDEN:

Scheuermittel zum Reinigen der Handyhalterung benutzen
Die Handyhalterung extrem hohen oder niedrigen Temperaturen aussetzen.
Die Handyhalterung fallen lassen.
Die Handyhalterung zerlegen. Die Handyhalterung durch Verbrennen entsorgen.

ALLGEMEINE VORSICHTSMAßNAHMEN

1. Die Windschutzscheibe vor Anbringen der Handyhalterung auf Risse/Beschädigungen überprüfen.
2. Vor Gebrauch der Handyhalterung sicherstellen, dass der Sockel und das kompatible Gerät sicher befestigt sind.
3. Das empfohlene Höchstgewicht beträgt 220 g.
4. Vergewissern Sie sich, dass die Oberfläche glatt, sauber und trocken ist, bevor Sie die Handyhalterung anbringen.

GEBRAUCHSANWEISUNG AUTO-HANDYHALTERUNG

MIT SAUGNAPF BEFESTIGEN

SCHRITT 1: Entfernen Sie die Kunststoffabdeckung von dem Haft-Saugnapf und setzen Sie die Handyhalterung auf eine saubere, ebene Oberfläche. Stellen Sie sicher, dass der Handyhalter fest nach unten gedrückt wird, um sicherzustellen, dass der Haft-Saugnapf sicher befestigt ist.
SCHRITT 2: Während Sie den Sockel nach unten halten, drehen Sie die Saugnapfverriegelung im Uhrzeigersinn, um den Handyhalter zu verriegeln. Dies wirkt als Nebenfunktion und entfernt verbleibende Luft aus dem Haft-Saugnapf.
SCHRITT 3: Die ausziehbare Seitenhalterung vorsichtig nach außen ziehen und ein kompatibles Smartphone in die Handyhalterung einsetzen.
Lassen Sie die Seitenhalterung langsam los, so dass sie sich sicher um das Gerät legen und es festhalten kann.

AUTO-HANDYHALTER MIT SAUGNAPF ABNEHMEN

SCHRITT 1: Um die Handyhalterung zu lösen, drehen Sie die Saugnapfverriegelung gegen den Uhrzeigersinn.
SCHRITT 2: Ziehen Sie den Hebel am Haft-Saugnapf vorsichtig nach oben, um den Haft-Saugnapf von der Oberfläche zu entfernen.

ACHTUNG: NICHT AN DER HANDYHALTERUNG ZIEHEN. Dies könnte das Produkt beschädigen.

IT: FOGLIETTO ILUSTRATIVO: PAP 22
RACCOLTA CARTA
VERIFICA LE DISPOSIZIONI DEL TUO COMUNE

FR

MADE IN CHINA / HERGESTELLT IN CHINA / FABRIQUÉ EN CHINE / ARTÍCULO HECHO EN CHINA / PRODOTTO IN CINA / GEMAAKT IN CHINA /FABRICADO NA CHINA / WYPRODUKOWANO W CHINACH / VYROBENÉ V ČÍNE / IZDELANO NA KITAJSKEM / VYROBENO V ČÍNE / ΚΑΤΑΣΚΕΥΑΣΤΗΚΕ ΣΤΗΝ ΚΙΝΑ / SZÁRMAZÁSI HELY: KÍNA / FABRICAT ÎN CHINA / FABRICAT A LA XINA.

Primark Limited, PO Box 644, Arthur Ryan House, 22–24 Parnell Street, Dublin 1, Ireland.

Distributed by: Primark Limited, 41 West Street, Reading, RG1 1TZ UK.

RN CODE: 145478
SEASON CODE: SS23

FSC
www.fsc.org
100%
Paper from well-managed forests
FSC® C162203

CD140322/MD040822/V2

CAR PHONE HOLDER WITH SUCTION CUP

Instruction Manual

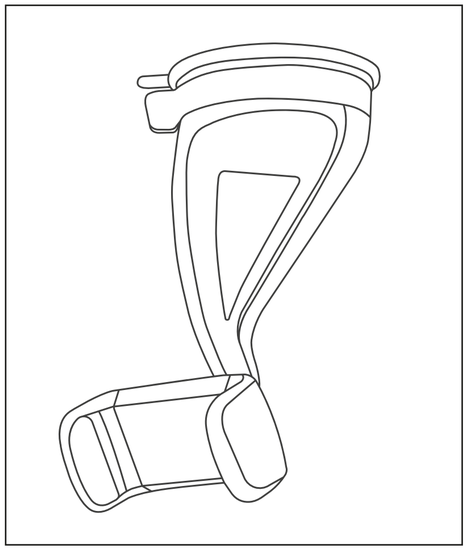

PRIMARK®

Lösen Sie den Haft-Saugnapf immer mit dem Hebel von der Oberfläche.
VORSICHT: Größere oder schwerere Geräte können von der Handyhalterung möglicherweise nicht sicher gehalten werden. Verwenden Sie diese Gegenstände nicht mit der Handyhalterung, insbesondere wenn sie an der Windschutzscheibe angebracht ist.
Vergewissern Sie sich vor Gebrauch immer, dass das Gerät fest in der Halterung sitzt. Das Produkt mit Vorsicht benutzen.

LAGERUNG

Überprüfen, ob die Handyhalterung sauber und trocken ist, bevor sie an einem kühlen, trockenen Ort verstaut wird..

TECHNISCHE DATEN

Produktcode: EE7320
Empfohlenes maximales Gewicht: 220 g
Mindestbreite der Halterung: Ca. 5,2 cm
Max. Breite der Halterung: Ca. 8,0 cm

FR

Conserver les instructions à titre d'information.

CONSIGNES DE SÉCURITÉ

Lors de l'utilisation de ce produit, des mesures de sécurité élémentaires doivent toujours être suivies.
Ce produit n'est pas un jouet.
Ce produit ne contient aucune pièce réparable par l'utilisateur. En cas de chute ou d'endommagement de l'appareil ou de ses accessoires, seule une personne qualifiée pourra réaliser les réparations. Toute réparation incorrecte peut représenter un danger pour l'utilisateur.
Garder hors de portée des enfants.
Garder l'appareil à l'écart de la chaleur ou des bords tranchants pouvant l'endommager.
Ne pas exposer le produit à la chaleur, aux rayons du soleil, à l'humidité, à l'eau ou tout autre liquide.
Garder l'appareil exempt de poussière, de peluches, etc.
Ne pas plonger l'appareil dans l'eau ou tout autre liquide.
Ne pas utiliser l'appareil à d'autres fins que celles prévues.
Ne pas utiliser d'accessoires autres que ceux fournis.
Ne pas stocker l'appareil en plein soleil ou dans des conditions d'humidité élevée.
Cet appareil ne doit pas être utilisé à des fins commerciales.
ATTENTION : Ne pas exposer l'appareil à des matières inflammables.

ENTRETIEN ET MAINTENANCE

Nettoyer le support de téléphone à l'aide d'un chiffon doux et non pelucheux.
NE PAS :
Utiliser de solvants abrasifs pour nettoyer le support de téléphone.
Exposer le support de téléphone à des températures excessivement élevées ou basses.
Faire tomber le support de téléphone.
Tenter de démonter le support de téléphone
Jeter le support de téléphone au feu.

PRÉCAUTIONS GÉNÉRALES

1. Vérifier qu'il n'y a pas de fissures ou de dommages sur le pare-brise avant de fixer le support de téléphone.
2. Vérifier que la base du support de téléphone et l'appareil compatible sont correctement fixés avant d'utiliser le support de téléphone.
3. Le poids maximum recommandé est de 220 g.
4. S'assurer que la surface est lisse, propre et sèche avant de fixer le support de téléphone.

MODE D'EMPLOI

FIXATION DU SUPPORT DE TÉLÉPHONE DE VOITURE AVEC VENTOUSE

ÉTAPE 1 : Retirer le couvercle en plastique de la ventouse adhésive et placer le support de téléphone sur une surface plane et propre. Appuyer fermement sur le support de téléphone pour s'assurer que la ventouse adhésive est solidement fixée.
ÉTAPE 2 : Tout en maintenant la base vers le bas, tourner le système de verrouillage de la ventouse dans le sens des aiguilles d'une montre pour s'assurer que le support de téléphone reste bien en place. Ceci aura pour effet d'enlever tout air restant de la ventouse adhésive.
ÉTAPE 3 : Tirer soigneusement les poignées latérales extensibles vers l'extérieur et insérer un smartphone compatible dans le support de téléphone.
Relâcher lentement les poignées latérales de sorte qu'elles s'enroulent fermement autour de l'appareil et le maintiennent en place.

DÉTACHER LE SUPPORT DE TÉLÉPHONE DE VOITURE AVEC VENTOUSE

ÉTAPE 1 : Pour libérer le support de téléphone, tourner le verrou de la ventouse dans le sens inverse des aiguilles d'une montre.
ÉTAPE 2 : Tirer doucement le levier de la ventouse adhésive vers le haut pour la retirer de sa surface.
ATTENTION : NE PAS TIRER SUR LE SUPPORT DE TÉLÉPHONE. Cela pourrait potentiellement endommager le produit. Utiliser toujours le levier pour retirer la ventouse adhésive de sa surface.
ATTENTION : Les appareils plus grands ou plus lourds risquent de tomber du support de téléphone ; il est déconseillé de les utiliser avec cet article, en particulier lorsqu'il est fixé au pare-brise.
Assurez-vous toujours que cet accessoire est bien fixé avant utilisation. Pour utilisateur averti.

STOCKAGE

Vérifier que le support de téléphone est propre et sec avant de le ranger dans un endroit frais et sec.

CARACTÉRISTIQUES

Code produit : EE7320
Poids maximum recommandé : 220 g
Largeur min. de la base : env. 5,2 cm
Largeur max. de la base : Environ 8 cm

ES

Conservar las instrucciones para futuras consultas.

INSTRUCCIONES DE SEGURIDAD

Las siguientes instrucciones básicas de seguridad se deben tener en cuenta en todo momento la hora de utilizar este dispositivo.
Este dispositivo no es un juguete.
Este dispositivo no contiene piezas que el usuario pueda reparar. Si el dispositivo o cualquiera de sus accesorios se hubieran caído o dañado, la reparación únicamente deberá realizarla una persona cualificada. En caso de reparación inapropiada, el usuario podría correr peligro.
Mantener el dispositivo fuera del alcance de los niños.
Mantener el dispositivo alejado del calor o bordes afilados que podrían causar daños.
Mantener el dispositivo alejado de fuentes de calor, de la luz directa del sol, de la humedad, el agua y de cualquier otro líquido.
Mantener el dispositivo libre de polvo, pelusas, etc.
No sumergir el dispositivo en agua o cualquier otro líquido.
No utilizar el dispositivo para nada que no sea su uso previsto.
No utilizar accesorios que no sean los suministrados.
No almacenar el dispositivo bajo la luz directa del sol o en condiciones de mucha humedad.
Este dispositivo no debe ser utilizado con fines comerciales.
ADVERTENCIA: Mantener el dispositivo alejado de materiales inflamables.

CUIDADO Y MANTENIMIENTO

Limpiar con un paño suave que no deje pelusas.
NO:
Utilizar disolventes de limpieza abrasivos para limpiar el soporte.
Exponer el soporte a temperaturas extremadamente altas o bajas.
Dejar caer el soporte.
Intentar desmontar el soporte.
Desechar el soporte en el fuego.

PRECAUCIONES GENERALES

1. Comprobar que no hay grietas ni daños en el parabrisas antes de montar el soporte del teléfono.
2. Asegurarse de que la base del soporte del teléfono y el dispositivo compatible estén bien asegurados antes de utilizar el soporte.
3. El peso máximo recomendado es de 220 g.
4. Asegurarse de que la superficie sea lisa y que esté limpia y seca antes de instalar el soporte del teléfono.

INSTRUCCIONES DE USO

INSTALACIÓN DEL SOPORTE DE TELÉFONO PARA COCHE

PASO 1: Retirar la cubierta de plástico de la ventosa adhesiva y colocar el soporte del teléfono sobre una superficie limpia y plana. Asegurarse de presionar firmemente el soporte del teléfono para procurar que la ventosa adhesiva esté bien sujeta.
PASO 2: Mientras se mantiene presionada la base, girar la ventosa en el sentido de las agujas del reloj para bloquear el teléfono en su sitio. Esto actuará como una función secundaria y eliminará el aire restante de la ventosa adhesiva.
PASO 3: Tirar con cuidado de los agarres laterales extensibles hacia afuera e insertar un teléfono inteligente compatible en el soporte del teléfono.
Soltar los agarres laterales lentamente para que se enrollen firmemente alrededor del dispositivo y lo fijen en su lugar.

SEPARACIÓN DEL SOPORTE DE TELÉFONO PARA COCHE CON VENTOSA

PASO 1: Para liberar el soporte de teléfono, girar la ventosa en dirección contraria a las agujas del reloj.
PASO 2: Tirar de la palanca en la ventosa adhesiva con suavidad hacia arriba para retirar la ventosa adhesiva de la superficie.
ADVERTENCIA: NO TIRAR DEL SOPORTE DE TELÉFONO. Esto podría dañar el producto. Usar siempre la palanca para liberar la ventosa adhesiva de su superficie.
PRECAUCIÓN: El soporte no está diseñado para soportar los dispositivos más grandes o pesados; abstenerse de usar estos artículos con el soporte de teléfono, especialmente cuando esté instalado en el parabrisas.
Asegurarse siempre de que el dispositivo se encuentre firmemente en su sitio antes de utilizarlo. Se recomienda que el usuario lo estime a su criterio.

ALMACENAMIENTO

Comprobar que el soporte de teléfono esté limpio y seco antes de almacenarlo en un lugar fresco y seco.

ESPECIFICACIONES

Código del producto: EE7320
Peso máximo recomendado: 220 g
Ancho mínimo del soporte: 5,2 cm aprox.
Ancho máximo del soporte: 8,0 cm aprox.

IT

Conservare le istruzioni per consultazioni future.

ISTRUZIONI DI SICUREZZA

L'utilizzo di questo prodotto richiede sempre l'osservanza di precauzioni di base per la sicurezza.
Questo prodotto non è un giocattolo.
Questo prodotto non contiene parti riparabili dall'utente. Se si verificano malfunzionamenti del prodotto o di uno dei suoi accessori, o se questi hanno subito cadute o danni, qualsiasi intervento di riparazione deve essere effettuato esclusivamente da un tecnico esperto. Riparazioni improprie potrebbero esporre l'utente a seri rischi.
Tenere il prodotto fuori dalla portata dei bambini.
Tenere il prodotto lontano dal calore o bordi taglienti che potrebbero causare danni.
Tenere il prodotto lontano da fonti di calore, luce solare diretta, umidità, acqua e altri liquidi.
Tenere il prodotto libero da polvere, lanugine, ecc.
Non immergere il prodotto in acqua o altri liquidi.
Non utilizzare il prodotto per un uso diverso da quello a cui è destinato.
Non utilizzare accessori diversi da quelli forniti.
Non conservare il prodotto alla luce solare diretta o in condizioni di elevata umidità.
Questo prodotto non deve essere utilizzato per scopi commerciali.
AVVERTENZA: Tenere il prodotto lontano da materiali infiammabili.

CURA E MANUTENZIONE

Pulire il supporto per smartphone con un panno morbido e privo di pelucchi.
NON:
Utilizzare solventi detergenti abrasivi per la pulizia del supporto per smartphone.
Esporre il supporto per smartphone a temperature estremamente alte o basse.
Far cadere il supporto per smartphone.
Tentare di smontare il supporto per smartphone.
Gettare il supporto per smartphone nel fuoco.

PRECAUZIONI GENERALI

1. Assicurarsi che il parabrezza non presenti crepe o danni prima di installare il supporto per smartphone.
2. Assicurarsi che la base del supporto per smartphone e lo smartphone compatibile siano fissati saldamente prima di utilizzare il prodotto.
3. Il peso massimo raccomandato è di 220 g.
4. Assicurarsi che la superficie sia liscia, pulita e asciutta prima di installare il supporto per smartphone.

INTRUZIONI PER L'USO

INSTALLAZIONE DEL SUPPORTO SMARTPHONE PER AUTO CON VENTOSA

PASSAGGIO 1: Rimuovere il coperchio di plastica dalla ventosa adesiva e posizionare il supporto per smartphone su una superficie pulita e piana. Assicurarsi di premere con decisione il supporto per smartphone per garantire che la ventosa adesiva sia fissata saldamente.
PASSAGGIO 2: Tenendo la base abbassata, ruotare il blocco della ventosa in senso orario per fissare il supporto per smartphone in posizione. Questa azione consentirà di rimuovere un eventuale residuo di aria sotto alla ventosa adesiva.
PASSAGGIO 3: Tirare con cautela le impugnature laterali allungabili verso l'esterno e inserire uno smartphone compatibile nel supporto.
Rilasciare lentamente le impugnature laterali, le quali avvolgeranno saldamente il dispositivo e lo manterranno in posizione.

RIMUOVERE IL SUPPORTO SMARTPHONE PER AUTO CON VENTOSA

PASSAGGIO 1: Per rilasciare il supporto per smartphone, ruotare il blocco della ventosa in senso antiorario.
PASSAGGIO 2: Tirare delicatamente la leva sulla ventosa adesiva verso l'alto per rimuoverla dalla superficie di installazione.
AVVERTENZA: NON TIRARE IL SUPPORTO PER SMARTPHONE L'azione potrebbe danneggiare il prodotto. Utilizzare sempre la leva per rilasciare la ventosa adesiva dalla superficie di installazione.
ATTENZIONE: Questo supporto per smartphone non è in grado di fissare saldamente dispositivi più grandi o più pesanti. Evitare di utilizzare questo tipo di dispositivi con il supporto per smartphone, specialmente se attaccato al parabrezza.
Prima dell'uso, assicurarsi sempre che il dispositivo sia saldamente in posizione. Un corretto utilizzo è da considerarsi a discrezione dell'utente.

CONSERVAZIONE

Verificare che il supporto per smartphone sia pulito e asciutto prima di riporlo in un luogo fresco e asciutto.

SPECIFICHE TECNICHE

Codice prodotto: EE7320
Peso massimo raccomandato: 220 g
Larghezza min. dell'alloggiamento: Circa 5,2 cm
Larghezza max. dell'alloggiamento: Circa 8,0 cm

NL

Bewaar de instructies voor toekomstige raadpleging.

VEILIGHEIDSINSTRUCTIES

Bij het gebruik van dit apparaat moeten altijd basisvoorzorgsmaatregelen in acht genomen worden.
Dit apparaat is geen speelgoed.
Dit apparaat bevat geen onderdelen die door de gebruiker gerepareerd kunnen worden. Als het apparaat of een van de accessoires gevallen of beschadigd zijn, mag alleen een gekwalificeerde technicus reparaties uitvoeren. Ondeugdelijke reparaties kunnen de gebruiker blootstellen aan letselrisico.
Houd het apparaat buiten bereik van kinderen.
Houd het apparaat uit de buurt van hitte of scherpe randen die beschadigingen kunnen veroorzaken.
Houd het apparaat uit de buurt van warmtebronnen, direct zonlicht, vocht, water en andere vloeistoffen.
Houd het apparaat vrij van stof, pluisjes, etc.
Dompel het apparaat niet onder in water of een andere vloeistof.
Gebruik het apparaat niet voor iets anders dan het beoogde gebruik.
Gebruik geen andere dan de meegeleverde accessoires.
Bewaar het apparaat niet in direct zonlicht of in een omgeving met een hoge luchtvochtigheid.
Dit apparaat mag niet voor commerciële doeleinden worden gebruikt.
WAARSCHUWING: Houd het apparaat uit de buurt van ontvlambare materialen.

BEHANDELING EN ONDERHOUD

VEEG DE TELEFOONHOUDER AF MET EEN ZACHTE, PLUISVRIJE DOEK.

LET OP:
Gebruik geen agressieve oplosmiddelen om de telefoonhouder te reinigen.
Stel de telefoonhouder niet bloot aan zeer hoge of lage temperaturen.
Laat de telefoonhouder niet vallen.
Probeer de telefoonhouder niet te demonteren.
Gooi de telefoonhouder niet weg in open vuur.

ALGEMENE VOORZORGSMAATREGELEN

1. Controleer de voorruit vóór het bevestigen van de telefoonhouder op barsten en schade.
2. Controleer vóór gebruik van de telefoonhouder of het voetstuk en het daarin geplaatste toestel stevig vastzitten.
3. Het aanbevolen maximumgewicht is 220 g.
4. Zorg ervoor dat het oppervlak waarop de telefoonhouder wordt bevestigd glad, schoon en droog is.

GEBRUIKSAANWIJZING

HET BEVESTIGEN VAN DE TELEFOONHOUDER MET ZUIGNAP VOOR GEBRUIK IN DE AUTO

STAP 1: Verwijder het plastic beschermlaagje van de zelfklevende zuignap en plaats de telefoonhouder op een schoon, vlak oppervlak. Druk stevig op de telefoonhouder om er zeker van te zijn dat de zelfklevende zuignap goed vast zit.
STAP 2: Blijf de voet omlaag duwen en draai vervolgens de zuignapvergrendeling met de klok mee om de telefoonhouder op zijn plaats te klikken. Hierdoor wordt ook meteen eventuele resterende lucht uit de zelfklevende zuignap verwijderd.
STAP 3: Trek de uitschuifbare zijgrepen voorzichtig naar buiten en plaats een compatibele smartphone in de telefoonhouder.
Laat de zijgrepen langzaam los, zodat ze zich stevig om het toestel klemmen en het op zijn plaats houden.

DE TELEFOONHOUDER MET ZUIGNAP VOOR IN DE AUTO LOSMAKEN

STAP 1: Draai om de telefoonhouder los te maken de zuignapvergrendeling tegen de klok in.
STAP 2: Duw voorzichtig de hendel op de zelfklevende zuignap omhoog om de zelfklevende zuignap van het oppervlak te verwijderen.
WAARSCHUWING: TREK NIET AAN DE TELEFOONHOUDER. Dit kan het product beschadigen. Gebruik altijd de hendel om de zelfklevende zuignap van het oppervlak te verwijderen.
LET OP: Grotere of zwaardere toestellen worden mogelijk niet stevig genoeg vastgehouden door de telefoonhouder. Plaats deze toestellen daarom niet in de telefoonhouder, vooral niet als deze aan de voorruit is bevestigd.
Controleer vóór gebruik altijd of het apparaat stevig genoeg is gemonteerd. Beoordeel zelf of dit het geval is.

OPSLAG

Zorg ervoor dat de telefoonhouder vóór opslag op een koele, droge plek is.

SPECIFICATIES

Productcode: EE7320
Aanbevolen maximumgewicht: 220 g
Min. breedte basisstation: Ca. 5,2 cm
Max. breedte basisstation: Ca. 8,0 cm

PT

Guardar as instruções para referência futura.

INSTRUÇÕES DE SEGURANÇA

Ao utilizar esta unidade, as precauções básicas de segurança devem sempre ser seguidas.
Esta unidade não é um brinquedo.
Esta unidade não contém peças que possam ser reparadas pelo utilizador. Se a unidade ou qualquer um dos respetivos acessórios tiver caído ou estiver danificado, a reparação deve ser realizada apenas por uma pessoa qualificada. Reparações inadequadas podem colocar o utilizador em risco de ferimentos.
Manter a unidade fora do alcance das crianças.
Manter a unidade afastada do calor ou de arestas afiadas que possam causar danos.
Manter a unidade afastada de fontes de calor, luz solar direta, humidade, água e outros líquidos.
Manter a unidade livre de pó, cotão, etc.
Não mergulhar a unidade em água ou em qualquer outro líquido.
Não utilizar a unidade para fins diferentes da utilização prevista.
Não utilizar outros acessórios além dos fornecidos.
Não armazenar a unidade sob luz solar direta ou em condições de elevada humidade.
Esta unidade não deve ser utilizada para fins comerciais.
AVISO: Manter a unidade afastada de materiais inflamáveis.

CUIDADOS E MANUTENÇÃO

Limpar o suporte do telemóvel com um pano macio sem pelos.
NÃO:
Utilizar detergentes de limpeza abrasivos para limpar o suporte do telemóvel
Expor o suporte do telemóvel a temperaturas extremamente altas ou baixas.
Deixar cair o suporte do telemóvel.
Tentar desmontar o suporte de telemóvel.
Eliminar o suporte de telemóvel no fogo.

PRECAUÇÕES GERAIS

1. Garantir de que não existem fendas/danos no pára-brisas antes de fixar o suporte de telemóvel a este.
2. Garantir que a base do suporte de telemóvel e o dispositivo compatível estão bem fixos antes de utilizar o suporte.
3. O peso máximo recomendado é de 220 g.
4. Garantir que a superfície está lisa, limpa e seca antes de colocar o suporte de telemóvel.

INSTRUÇÕES DE UTILIZAÇÃO

FIXAÇÃO DO SUPORTE DE TELEMÓVEL DO AUTOMÓVEL COM VENTOSA

PASSO 1: Remover a película de plástico da ventosa adesiva e colocar o suporte de telemóvel numa superfície plana e limpa. Garantir que o suporte de telemóvel é firmemente pressionado para baixo para assegurar que a ventosa adesiva está fixa de forma segura.
PASSO 2: Enquanto a base está pressionada, rodar o bloqueio da ventosa no sentido dos ponteiros do relógio para bloquear o suporte de telemóvel no lugar. Isto atuará como uma função secundária e removerá qualquer ar restante da ventosa.
PASSO 3: Puxar cuidadosamente as pegas laterais extensíveis para fora e inserir um smartphone compatível no suporte do telemóvel.
Soltar as pegas laterais lentamente para que estas envolvam firmemente o dispositivo e o mantenham no lugar.

SOLTAR O SUPORTE DE TELEMÓVEL DO AUTOMÓVEL COM A VENTOSA

PASSO 1: Para soltar o suporte de telemóvel, rodar o bloqueiro da ventosa no sentido contrário ao dos ponteiros do relógio.
PASSO 2: Puxar suavemente a ventosa adesiva para cima para removê-la da superfície.
AVISO: NÃO PUXAR O SUPORTE DE TELEMÓVEL. Isto pode potencialmente danificar o produto. Utilizar sempre a alavanca para libertar a ventosa adesivo da superfície.
ATENÇÃO: Dispositivos maiores ou mais pesados podem não ficar presos de forma segura pelo suporte de telemóvel; evitar utilizá-los no suporte, especialmente quando fixos ao para-brisas.
Garantir sempre que o dispositivo está na posição correta antes da utilização. A utilização fica ao critério do utilizador.

ARMAZENAMENTO

Verificar se o suporte de telemóvel está limpo e seco antes de guardá-lo num local fresco e seco.

ESPECIFICAÇÕES

Código do produto: EE7320
Peso máximo recomendado: 220 g
Largura mínima da base: 5,2 cm (aprox.)
Largura máxima da base: 8,0 cm (aprox.)

PL

Należy zachować instrukcję na przyszłość.

INSTRUKCJE BEZPIECZEŃSTWA

Używając tego produktu, należy zawsze przestrzegać podstawowych środków ostrożności.
Produkt ten nie jest zabawką.
Produkt nie zawiera części, które mogłyby być serwisowane przez użytkownika. W przypadku upuszczenia lub uszkodzenia produktu albo jego elementów naprawę może wykonywać wyłącznie wykwalifikowana osoba. Niewłaściwa naprawa może narazić użytkownika na niebezpieczeństwo.
Produkt należy trzymać z dala od źródeł ciepła, bezpośredniego światła słonecznego, wilgoci, wody i innych cieczy,a także ostrych krawędzi,
które mogą spowodować uszkodzenie.
Produkt należy chronić przed osiadaniem na nim kurzu, kłaczków itp.
Produktu nie należy zanurzać w wodzie lub innej cieczy.
Produkt należy stosować wyłącznie zgodnie z jego przeznaczeniem.
Nie należy stosować akcesoriów innych niż dołączone w zestawie.
Nie należy przechowywać produktu w warunkach bezpośredniego działania promieni słonecznych lub dużej wilgoci.
Produktu nie należy stosować w celach komercyjnych.
OSTRZEŻENIE: Produkt należy przechowywać z dala od łatwopalnych materiałów.

CZYSZCZENIE I KONSERWACJA

Przecierać uchwyt miękką ściereczką, która się nie mechaci.
NIE NALEŻY:
Czyścić uchwytu na telefon za pomocą ściernych środków czyszczących.
Wystawiać uchwytu na telefon na działanie bardzo wysokich lub bardzo niskich temperatur.
Upuszczać uchwytu.
Podejmować prób rozmontowania uchwytu.
Wrzucać uchwytu do ognia.

OGÓLNE ŚRODKI OSTROŻNOŚCI

1. Przed zamocowaniem uchwytu na telefon sprawdź, czy na szybie przedniej nie ma pęknięć lub uszkodzeń.
2. Przed użyciem uchwytu samochodowego sprawdź, czy podstawa uchwytu oraz urządzenie są stabilnie zamocowane.
3. Zalecana maksymalna waga wynosi 220 g.
4. Przed przytwierdzeniem uchwytu na telefon należy upewnić się, czy powierzchnia jest gładka, czysta i sucha.

INSTRUKCJA UŻYTKOWANIA

Mocowanie samochodowego uchwytu na telefon z przyssawką
KROK 1: Zdjąć plastikową osłonę z przyssawki i umieścić uchwyt na telefon na czystej i płaskiej powierzchni. Mocno docisnąć uchwyt na telefon, upewniając się, że przyssawka jest dobrze przymocowana.
KROK 2: Przytrzymując podstawę, obrócić blokadę przyssawki w kierunku zgodnym z ruchem wskazówek zegara, aby zablokować uchwyt na telefon. Posłuży to za funkcję dodatkową i spowoduje usunięcie resztek powietrza spod przyssawki.
KROK 3: Ostrożnie odciągnąć regulowane chwytaki boczne i umieść w uchwycie pasujący smartfont.
Powoli puszczać chwytaki boczne, aby mogły dobrze docisnąć urządzenie znajdujące się w uchwycie.

ZDEJMOWANIE SAMOCHODOWEGO UCHWYTU NA TELEFON Z PRZYSSAWKĄ

KROK 1: Aby zwolnić uchwyt na telefon, przekręcić blokadę przyssawki przeciwnie do ruchu wskazówek zegara.
KROK 2: Delikatnie przesunąć w górę dźwignię znajdującą się przy przyssawce, aby odczepić ją od powierzchni, do której jest przytwierdzona.
OSTRZEŻENIE: NIE NALEŻY POCIĄGAĆ ZA UCHWYT NA TELEFON. Mogłoby to skutkować uszkodzeniem produktu. Aby zdjąć przyssawkę z powierzchni, do której jest przytwierdzona, należy zawsze korzystać z dźwigni.
UWAGA: Uchwyt na telefon może nie być w stanie bezpiecznie utrzymać większych lub cięższych urządzeń. Nie należy ich umieszczać w uchwycie, zwłaszcza po przymocowaniu go do przedniej szyby. Przed użyciem sprawdzić, czy urządzenie jest dobrze zamocowane. Zaleca się zachowanie ostrożności.

PRZECHOWYWANIE

Przed schowaniem w chłodnym, suchym miejscu sprawdzić, czy uchwyt na telefon jest czysty i suchy.

SPECYFIKACJA

Kod produktu: EE7320
Zalecana maksymalna waga: 220 g
Min. szerokość uchwytu: Ok. 5,2 cm
Maks. szerokość uchwytu: Ok. 8 cm

SL

Navodila shranite za nadaljnjo uporabo.

VARNOSTNA NAVODILA

Pri uporabi te enote je treba vedno upoštevati osnovne varnostne ukrepe.
Ta enota ni igrača.
Enota nima delov, ki bi jih uporabnik lahko popravil ali zamenjal. Če je enota ali kateri koli njen dodatek padel na tla oziroma je poškodovan, lahko popravila opravi samo pooblaščena oseba. Nepravilna popravila lahko uporabnika izpostavijo tveganju.
Enoto hranite zunaj dosega otrok.
Enoto hranite ločeno od vročine in ostrih robov, ki bi lahko povzročili škodo.
Enoto hranite ločeno od virov toplote, neposredne sončne svetlobe, vlage, vode in katerih koli drugih tekočin.
Pazite, da se na enoti ne nabirajo prah, vlakna ipd.
Enote ne potapljajte v vodo ali katero koli drugo tekočino.
Enoto uporabljajte izključno namensko.
Uporabljajte samo priložene dodatke.
Enote ne hranite na neposredni sončni svetlobi ali v prostorih z visoko stopnjo vlage.
Enote se ne sme uporabljati v komercialne namene.
OPOZORILO: enoto hranite ločeno od vnetljivih materialov.

NEGA IN VZDRŽEVANJE

Držalo za telefon obrišite z mehko krpo, ki ne pušča vlaken.
NE:
uporabljajte abrazivnih čistilnih topil za čiščenje držala za telefon;
izpostavljajte držala za telefon ekstremno visokim ali nizkim temperaturam;
izpustite držala za telefon na tla;
poskušajte razstaviti držala za telefon;
odvrzite držala za telefon v ogenj.

SPLOŠNI PREVIDNOSTNI UKREPI

1. Pred pritrditvijo držala za telefon na vetrobransko steklo se prepričajte, da na njem ni razpok ali poškodb.
2. Pred uporabo držala za telefon se prepričajte, da sta podnožje držala in združljiva naprava trdno pritrjena.
3. Priporočena največja teža je 220 g.
4. Pred pritrditvijo držala za telefon se prepričajte, da je površina gladka, čista in suha.

NAVODILA ZA UPORABO

PRITRDITEV AVTOMOBILSKEGA DRŽALA ZA TELEFON S PRISESKOM

1. KORAK: Odstranite plastično folijo s samolepilnega priseska in položite držalo za telefon na čisto, ravno površino. Držalo za telefon trdno pritisnite navzdol, da zagotovite, da je samolepilni prisesek varno pritrjen.
2. KORAK: Ko držite podnožje držala navzdol, zavrtite zatič priseska v smeri urinega kazalca, da držalo za telefon pritrdite na mesto. S to sekundarno funkcijo zatiča bo odstranjen preostali zrak iz samolepilnega priseska.
3. KORAK: Previdno povlecite raztegljivi stranski oprijemali navzven in vstavite združljiv pametni telefon v držalo za telefon.
Stranski oprijemali počasi sprostite, da se varno pritrdita okoli naprave in jo držita na mestu.

ODSTRANITEV AVTOMOBILSKEGA DRŽALA ZA TELEFON S PRISESKOM

1. KORAK: Držalo za telefon sprostite tako, da zavrtite zatič priseska v nasprotni smeri urinega kazalca.
2. KORAK: Nežno povlecite ročico na samolepilnem prisesku navzgor, da odstranite samolepilni prisesek s površine.
OPOZORILO: DRŽALA ZA TELEFON NE VLECITE. To lahko poškoduje izdelek. Samolepilni prisesek vedno sprostite s površine tako, da uporabite ročico.
POZOR: Večje ali težje naprave morda ne bodo čvrsto pritrjene v držalu za telefon; teh predmetov ne uporabljajte z držalom za telefon, zlasti če je držalo pritrjeno na vetrobransko steklo.
Pred uporabo se vedno prepričajte, da je naprava trdno pritrjena na svoje mesto. Uporabite tudi lastno presojo.

SHRANJEVANJE

Držalo za telefon mora biti čisto in suho, preden ga shranite na hladno in suho mesto.

TEHNIČNI PODATKI

Koda izdelka: EE7320
Priporočena največja teža: 220 g
Najmanjša širina držala: pribl. 5,2 cm
Največja širina držala: pribl. 8,0 cm

CS

Uchovejte si pokyny pro budoucí použití.

BEZPEČNOSTNÍ POKYNY

Při používání tohoto produktu vždy dodržujte základní bezpečnostní opatření.
Tento produkt není hračka.
Tato jednotka neobsahuje žádné části, které by mohl uživatel opravovat. Pokud došlo k pádu nebo poškození výrobku nebo některého z doplňků, opravy může provést pouze kvalifikovaná osoba.
Nesprávné opravy mohou uživatele vystavit nebezpečí úrazu.
Produkt uchovávejte mimo dosah dětí.
Chraňte ho před teplem a ostrými hranami, které by mohly způsobit poškození.
Chraňte produkt před zdroji tepla, přímým slunečním zářením, vlhkem, vodou a veškerými tekutinami.
Udržujte produkt bez prachu, žmolků atd.
Neponořujte ho do vody ani jiné kapaliny.
Nepoužívejte produkt k jinému než určenému použití.
Nepoužívejte jiné než dodané příslušenství.
Neskladujte produkt na přímém slunci nebo ve vysoké vlhkosti.
Tento produkt není určen k použití pro komerční účely.
VAROVÁNÍ: Uchovávejte produkt odděleně od hořlavých materiálů.

PÉČE A ÚDRŽBA

Držák na telefon otřete měkkým hadříkem bez žmolků.
CO NEDĚLAT:
Při čištění držáku na telefon nepoužívejte žádná abrazivní čisticí rozpouštědla.
Nevystavujte držák na telefon extrémně vysokým nebo nízkým teplotám.
Nenechte držák na telefon spadnout na zem.
Nepokoušejte se držák na telefon rozebírat.
Nelikvidujte držák na telefon v ohni.

OBECNÁ UPOZORNĚNÍ

1. Před připevněním držáku telefonu zkontrolujte, že na čelním skle nejsou žádné praskliny/známky poškození.
2. Než začnete držák telefonu používat, ujistěte se, že jeho spodní část a kompatibilní zařízení pevně drží dohromady.
3. Maximální doporučená hmotnost je 220 g.
4. Před upevněním držáku telefonu musí být povrch hladký, čistý a suchý.

NÁVOD K POUŽITÍ

PŘIPOJENÍ DRŽÁKU TELEFONU DO AUTA S PŘÍSAVKOU

KROK 1: Odstraňte plastový kryt z přísavky a nalepte držák telefonu na čistý rovný povrch. Nezapomeňte držák telefonu pevně přitisknout, aby byla přísavka bezpečně připevněna.
KROK 2: Podržte základnu dole, otočte zámek přísavky ve směru hodinových ručiček a zajistěte držák telefonu na místě. To poslouží jako sekundární funkce a odstraní veškerý zbývající vzduch z přísavky.
KROK 3: Opatrně roztáhněte boční svorky od sebe a vložte do držáku kompatibilní chytrý telefon. Pomalu uvolněte boční svorky tak, aby bezpečně obepínaly zařízení a držely ho na místě.

ODPOJENÍ DRŽÁKU TELEFONU DO AUTA S PŘÍSAVKOU

KROK 1: Chcete-li uvolnit držák telefonu, otočte zámek přísavky proti směru hodinových ručiček.
KROK 2: Jemně zatáhněte za páčku na přísavce směrem vzhůru, abyste odstranili přísavku z jejího povrchu.
POZOR: NETAHEJTE ZA DRŽÁK TELEFONU. Mohlo by dojít k poškození produktu. K uvolnění přísavky z povrchu vždy použijte páčku.
UPOZORNĚNÍ: Držák telefonu nemusí bezpečně držet větší nebo těžší zařízení; tyto přístroje s držákem telefonu nepoužívejte, zejména při upevnění k čelnímu sklu.
Před použitím se vždy ujistěte, že zařízení pevně drží na místě. Rozvážnost uživatele je na místě.

SKLADOVÁNÍ

Před uložením na chladné a suché místo zkontrolujte, zda je držák telefonu čistý a suchý.

SPECIFIKACE

Kód výrobku: EE7320
Doporučené maximální zatížení: 220 g
Min. šířka kolébky: Přibl. 5,2 cm
Max. šířka kolébky: Přibl. 8,0 cm

SK

Návod si odložte pre prípad použitia v budúcnosti.

BEZPEČNOSTNÉ POKYNY

Pri používaní elektrických výrobkov je potrebné vždy dodržiavať základné bezpečnostné opatrenia.
Výrobok nie je hračka.
Výrobok neobsahuje žiadne časti, ktoré by mohol opravovať používateľ. Ak výrobok a jeho príslušenstvo spadlo na zem alebo je poškodené, môže ho opraviť len kvalifikovaná osoba. Nesprávne opravy môžu používateľa vystaviť riziku ujmy.
Uchovávajte mimo dosahu detí.
Chráňte výrobok pred zdrojmi tepla alebo ostrými hranami, ktoré by ho mohli poškodiť.
Chráňte výrobok pred zdrojmi tepla, priamym slnečným žiarením, vlhkosťou, vodou a inými kvapalinami.
Výrobok chráňte pred prachom, vláknami a pod.
Výrobok neponárajte do vody ani do iných kvapalín.
Výrobok nepoužívajte na iný účel, než na aký je určený.
Nepoužívajte iné ako dodané príslušenstvo.
Výrobok neskladujte na priamom slnečnom svetle ani v prostredí s vysokou vlhkosťou.
Výrobok nepoužívajte na komerčné účely.
UPOZORNENIE: Výrobok uchovávajte v bezpečnej vzdialenosti od horľavých materiálov.

STAROSTLIVOSŤ A ÚDRŽBA

Držiak na telefón utierajte mäkkou handričkou bez vlákien.
NEVHODNÉ:
Na čistenie držiaka na telefón nepoužívajte abrazívne čistiace rozpúšťadlá.
Držiak na telefón nevystavujte extrémne vysokým ani extrémne nízkym teplotám.
Držiak na telefón nepúšťajte na zem.
Nepokúšajte sa držiak na telefón rozoberať.
Držiak na telefón nelikvidujte v ohni.

VŠEOBECNÉ PREVENTÍVNE OPATRENIA

1. Pred pripevnením držiaka na telefón skontrolujte, či predné sklo nie je prasknuté alebo poškodené.
2. Pred použitím držiaka na telefón skontrolujte, či sú jeho základňa a kompatibilné zariadenie pevne upevnené.
3. Maximálna odporúčaná nosnosť je 220 g.
4. Pred pripevnením držiaka na telefón sa uistite, že je povrch čistý.

NÁVOD NA POUŽITIE

PRIPEVNENIE DRŽIAKA NA TELEFÓN DO AUTA S PRÍSAVKOU

1. KROK: Odstráňte plastový kryt z prísavky a umiestnite držiak na telefón na čistý, rovný povrch. Držiak na telefón poriadne zatlačte, aby ste sa uistili, že je prísavka bezpečne pripevnená.
2. KROK: Kým prísavku držíte zatlačenú, otočte zámku prísavky v smere hodinových ručičiek, aby ste držiak pripevnili na miesto. Bude to slúžiť ako doplnková funkcia a z prísavky sa tým odstráni prebytočný vzduch.
3. KROK: Opatrne vysuňte bočné svorky smerom von a vložte kompatibilný smartfón do držiaka. Bočné svorky pomaly uvoľnite tak, aby zariadenie bezpečne obopli a zaistili ho na mieste.

ODPOJENIE DRŽIAKA NA TELEFÓN DO AUTA S PRÍSAVKOU

1. KROK: Ak chcete držiak na telefón odpojiť, otočte zámok prísavky proti smeru hodinových ručičiek.
2. KROK: Odlepte prísavku z povrchu jemným potiahnutím páčky nahor.
UPOZORNENIE: DRŽIAK NEŤAHAJTE. Mohlo by dôjsť k jeho poškodeniu. Prísavku vždy odstraňujte z povrchu pomocou páčky.
POZOR: Väčšie alebo ťažšie zariadenia nemusí držiak bezpečne udržať. Nepoužívajte ich s držiakom, najmä ak sú pripevnené k prednému sklu.
Pred použitím sa vždy uistite, že je zariadenie pevne pripevnené. Používateľovi sa odporúča dbať na opatrnosť.

SKLADOVANIE

Pred uskladnením držiaka na chladnom a suchom mieste skontrolujte, či je čistý a suchý.

TECHNICKÉ ÚDAJE

Kód výrobku: EE7320
Odporúčaná max. nosnosť: 220 g
Min. šírka vaničky: približne 5,2 cm
Max. šírka vaničky: približne 8 cm

EL

Φυλάξτε τις οδηγίες για μελλοντική αναφορά.

ΟΔΗΓΙΕΣ ΑΣΦΑΛΕΙΑΣ

Κατά τη χρήση αυτής της μονάδας, θα πρέπει να τηρούνται πάντοτε οι βασικές προφυλάξεις ασφαλείας.
Αυτή η μονάδα δεν είναι παιχνίδι.
Αυτή η μονάδα δεν περιέχει εξαρτήματα που μπορούν να επισκευαστούν από τον χρήστη. Εάν η μονάδα και οποιοδήποτε από τα εξαρτήματά της έχουν πέσει ή καταστραφεί, οι επισκευές θα πρέπει να γίνονται μόνο από εξειδικευμένα άτομα. Ακατάλληλες επισκευές μπορεί να θέσουν τον χρήστη σε κίνδυνο τραυματισμού.
Φυλάσσετε τη μονάδα μακριά από παιδιά.
Φυλάσσετε τη μονάδα μακριά από θερμότητα ή αιχμηρές άκρες που θα μπορούσαν να προκαλέσουν ζημιά.
Φυλάσσετε τη μονάδα μακριά από πηγές θερμότητας, από άμεσο ηλιακό φως, υγρασία, νερό και από οποιοδήποτε άλλο υγρό.
Διατηρείτε τη μονάδα καθαρή από σκόνες, χνούδια κ.λπ.
Μη βυθίζετε τη μονάδα σε νερό ή σε οποιοδήποτε άλλο υγρό.
Μη χρησιμοποιείτε τη μονάδα για οποιονδήποτε άλλο σκοπό εκτός από αυτόν για τον οποίο προορίζεται.
Μη χρησιμοποιείτε άλλα αξεσουάρ εκτός από αυτά που παρέχονται.
Μην αποθηκεύετε τη μονάδα σε άμεση ηλιακή ακτινοβολία ή σε συνθήκες υψηλής υγρασίας.
Η μονάδα αυτή δεν θα πρέπει να χρησιμοποιείται για εμπορικούς σκοπούς.
ΠΡΟΕΙΔΟΠΟΙΗΣΗ: Φυλάσσετε τη μονάδα μακριά από εύφλεκτα υλικά.

ΦΡΟΝΤΙΔΑ ΚΑΙ ΣΥΝΤΗΡΗΣΗ

Σκουπίστε τη βάση τηλεφώνου με ένα μαλακό πανί χωρίς χνούδι.
ΜΗΝ:
Χρησιμοποιείτε τυχόν λειαντικούς διαλύτες καθαρισμού για να καθαρίσετε τη βάση τηλεφώνου.
Εκθέτετε τη βάση τηλεφώνου σε εξαιρετικά υψηλές ή χαμηλές θερμοκρασίες.
Ρίχνετε τη βάση τηλεφώνου.
Προσπαθείτε να αποσυναρμολογήσετε τη βάση τηλεφώνου
Απορρίπτετε τη βάση τηλεφώνου σε φωτιά.

ΓΕΝΙΚΕΣ ΠΡΟΦΥΛΑΞΕΙΣ

1. Βεβαιωθείτε ότι δεν υπάρχουν ρωγμές ή ζημιές στο παρμπρίζ πριν τοποθετήσετε σε αυτό τη θήκη τηλεφώνου.
2. Βεβαιωθείτε ότι η βάση τηλεφώνου και η συμβατή συσκευή είναι καλά ασφαλισμένα πριν χρησιμοποιήσετε τη βάση τηλεφώνου.
3. Το προτεινόμενο μέγιστο βάρος είναι 220 γραμμάρια.
4. Βεβαιωθείτε ότι η επιφάνεια είναι λεία, καθαρή και στεγνή πριν συνδέσετε τη βάση τηλεφώνου

ΟΔΗΓΙΕΣ ΧΡΗΣΗΣ

ΣΥΝΔΕΣΗ ΤΗΣ ΒΑΣΗΣ ΑΥΤΟΚΙΝΗΤΟΥ ΜΕ ΒΕΝΤΟΥΖΑ ΓΙΑ ΤΗΛΕΦΩΝΟ

ΒΗΜΑ 1: Αφαιρέστε το πλαστικό κάλυμμα από την αυτοκόλλητη βεντούζα και τοποθετήστε τη βάση τηλεφώνου σε μια καθαρή, επίπεδη επιφάνεια. Βεβαιωθείτε ότι πιέσατε σταθερά και καλά τη βάση τηλεφώνου προς τα κάτω για να είστε σίγουροι ότι η αυτοκόλλητη βεντούζα είναι καλά στερεωμένη.
ΒΗΜΑ 2: Ενώ κρατάτε τη βάση προς τα κάτω, περιστρέψτε το κλείδωμα της βεντούζας δεξιόστροφα ώστε να ασφαλίσετε τη βάση τηλεφώνου στη θέση της. Αυτό θα λειτουργήσει ως δευτερεύουσα λειτουργία και θα αφαιρέσει το τυχόν υπόλοιπο του αέρα από την αυτοκόλλητη βεντούζα.
ΒΗΜΑ 3: Τραβήξτε προσεκτικά τις επεκτεινόμενες πλευρικές λαβές προς τα έξω και τοποθετήστε ένα συμβατό smartphone στη βάση τηλεφώνου.
Απελευθερώστε τις πλευρικές λαβές αργά, έτσι ώστε να τυλίγονται καλά γύρω από τη συσκευή και να τη συγκρατούν στη θέση της.

ΑΠΟΚΟΛΛΗΣΗ ΤΗΣ ΒΑΣΗΣ ΑΥΤΟΚΙΝΗΤΟΥ ΜΕ ΒΕΝΤΟΥΖΑ ΓΙΑ ΤΗΛΕΦΩΝΟ

ΒΗΜΑ 1: Για να αποκολλήσετε τη βάση τηλεφώνου, περιστρέψτε το κλείδωμα της βεντούζας αριστερόστροφα.
ΒΗΜΑ 2: Τραβήξτε απαλά τον μοχλό της αυτοκόλλητης βεντούζας προς τα επάνω για να αφαιρέσετε την αυτοκόλλητη βεντούζα από την επιφάνειά της.
ΠΡΟΕΙΔΟΠΟΙΗΣΗ: ΜΗΝ ΤΡΑΒΑΤΕ ΤΗ ΒΑΣΗ ΤΗΛΕΦΩΝΟΥ. Αυτό θα μπορούσε ενδεχομένως να προκαλέσει ζημιά στο προϊόν. Χρησιμοποιείτε πάντα τον μοχλό για να απελευθερώσετε την αυτοκόλλητη βεντούζα από την επιφάνειά της.
ΠΡΟΣΟΧΗ: Μεγαλύτερες ή βαρύτερες συσκευές ενδέχεται να μη συγκρατούνται με ασφάλεια από τη βάση τηλεφώνου. Αποφύγετε τη χρήση αυτών των αντικειμένων με τη βάση τηλεφώνου, ειδικά όταν αυτή είναι κολλημένη στο παρμπρίζ.
Να βεβαιώνεστε πάντα ότι η συσκευή είναι σταθερά στη θέση της πριν από τη χρήση.
Προτείνεται προσοχή του χρήστη.

ΑΠΟΘΗΚΕΥΣΗ

Βεβαιωθείτε ότι η βάση τηλεφώνου είναι καθαρή και στεγνή πριν την αποθηκεύσετε σε δροσερό, στεγνό μέρος.

ΠΡΟΔΙΑΓΡΑΦΕΣ

Κωδικός προϊόντος: EE7320
Συνιστώμενο μέγιστο βάρος: 220 γρ.
Ελάχιστο πλάτος βάσης: Περίπου 5,2 εκ.
Μέγιστο πλάτος βάσης: Περίπου 8,0 εκατοστά

HU

Kérjük, őrizze meg az utasításokat, hogy később is a rendelkezésére álljanak.

BIZTONSÁGI ÚTMUTATÓ

Az egység használata során mindig tartsa be az alapvető biztonsági óvintézkedéseket.
A termék nem játékszer.
A termék nem tartalmaz a felhasználó által javítható alkatrészeket. Ha a termék vagy bármely tartozéka leesik vagy megsérül, csak szakképzett szerelő végezheti a javítást. A nem megfelelő javítás veszélynek teheti ki a felhasználót.
Az egységet gyermekektől elzárva tartsa.
Tartsa távol az egységet olyan hőhatástól vagy éles sarkoktól, amelyek károsodást okozhatnak.
Tartsa távol az egységet hőforrásoktól, közvetlen napfénytől, nedvességtől, víztől és bármely más folyadéktól.
Tartsa távol az egységet portól, szösztől stb.
Ne merítse az egységet vízbe vagy bármely más folyadékba.
Ne használja az egységet a rendeltetésén kívül semmilyen egyéb célra!
Ne használjon más tartozékot a gyári alkotórészeken kívül.
Ne tartsa az egységet közvetlen napfénynek vagy magas páratartalomnak kitéve.
Az egység kereskedelmi célokra való használata tilos!
FIGYELEM: Tartsa távol az egységet tűzveszélyes anyagoktól.

ÁPOLÁS ÉS KARBANTARTÁS:

Törölje le a telefontartót egy puha, szöszmentes ronggyal.
NE:
– használjon súroló hatású tisztítószert a telenfontartó tisztításához
– tegye ki a telefontartót extrém magas vagy alacsony hőmérsékletnek.
– ejtse le a telefontartót.
– próbálja a telefontartót szétszerelni.
– dobja a telefontartót tűzbe.

ÁLTALÁNOS ÓVINTÉZKEDÉSEK:

1. A telefontartó csatlakoztatása előtt győződjön meg róla, hogy nincs-e repedés vagy sérülés a szélvédőn!
2. Az autós telefontartó használata előtt győződjön meg róla, hogy a foglalat és a kompatibilis eszköz is szorosan rögzítve van.
3. Az ajánlott maximális tömeg 220 g.
4. A telefontartó csatlakoztatása előtt győződjön meg róla, hogy a felület sima, tiszta és száraz.

HASZNÁLATI UTASÍTÁS

AZ AUTÓS TELEFONTARTÓ TAPADÓKORONGGAL TERMÉK CSATLAKOZTATÁSA

1. LÉPÉS: Távolítsa el a műanyagfedelet a tapadókorongról és helyezze a telefontartót egy tiszta, lapos felületre. Erősen nyomja le a telefontartót, hogy a tapadókorongok szorosan csatlakozzanak.
2. LÉPÉS: Az alapot lenyomva tartva forgassa el a tapadókorong zárját az óramutató járásával megegyező irányba, hogy a telefontartót a helyére rögzítse. Ez egy másodlagos funkciót tölt be, és eltávolítja a maradék levegőt a tapadókorong alól.
3. LÉPÉS: Óvatosan húzza kifelé a megnyújtható oldalsó fogantyút, és helyezze be a telefontartóba a kompatibilis okostelefont.
Lassan engedje el az oldalsó fogantyúkat, így azok szorosan körbeveszik, és a helyén tartják a készüléket.

AZ AUTÓS TELEFONTARTÓ TAPADÓKORONGGAL TERMÉK LECSATLAKOZTATÁSA

1. LÉPÉS: A telefontartó lecsatlakoztatásához forgassa el a tapadókorong zárját az óramutatóval ellentétes irányban.
2. LÉPÉS: Finoman húzza meg a tapadókorongon található állítókart felfelé, és távolítsa el a tapadókorongot a felszínéről.
FIGYELEM: NE HÚZZA A TELEFONTARTÓT. Ez károsíthatja a terméket. A tapadókorongot mindig az állítókar használatával távolítsa el a felületről.
VIGYÁZAT: Előfordulhat, hogy a nagyobb vagy nehezebb készülékeket a tartókarok nem tartják meg biztonságosan; ilyen eszközöket ne helyezzen a telefontartóba, különösen, ha a szélvédőhöz csatlakoztatja!
Használat előtt mindig ellenőrizze, hogy az eszköz biztosan a helyén marad-e. Javasolt a fokozott figyelem.

TÁROLÁS

Ellenőrizze, hogy a telefontartó tiszta és száraz-e, mielőtt hűvös és száraz helyen tárolná.

SPECIFIKÁCIÓK:

Termékkód: EE7320
Ajánlott maximális súly: 220 g
Min. tartókarszélesség: Kb. 5,2 cm
Max. tartókarszélesség: Kb. 8,0 cm

RO

Vă rugăm să păstrați instrucțiunile pentru consultare ulterioară.

INSTRUCȚIUNI DE SIGURANȚĂ

Când utilizați acest dispozitiv, respectați întotdeauna măsurile de siguranță de bază.
Acest dispozitiv nu este o jucărie.
Acest dispozitiv nu conține piese care pot fi reparate de utilizator. Dacă unitatea și vreunul dintre accesoriile sale au fost scăpate sau deteriorate, numai o persoană calificată trebuie să efectueze reparații. Reparațiile necorespunzătoare pot pune utilizatorul în pericol.
Nu lăsați dispozitivul la îndemâna copiilor.
Țineți dispozitivul departe de căldură sau muchii ascuțite care ar putea provoca daune.
Țineți dispozitivul departe de surse de căldură, de lumina directă a soarelui, de umiditate, apă și orice alt lichid.
Păstrați dispozitivul fără praf, scame etc.
Nu scufundați dispozitivul în apă sau în niciun alt lichid.
Nu utilizați dispozitivul în alte scopuri decât cele prevăzute.
Nu utilizați alte accesorii în afară de cele furnizate.
Nu depozitați dispozitivul în lumina directă a soarelui sau în condiții de umiditate ridicată.
Acest dispozitiv nu trebuie utilizat în scopuri comerciale.
AVERTIZARE: Păstrați dispozitivul la distanță de materiale inflamabile.

ÎNGRIJIRE ȘI ÎNTREȚINERE

Curățați suportul telefonului cu o lavetă moale, care nu lasă scame.
NU:
Utilizați niciun solvent de curățare abraziv pentru a curăța suportul telefonului.
Expuneți suportul telefonului la temperaturi extrem de ridicate sau scăzute.
Aruncați pe jos suportul de telefon.
Încercați să dezasamblați suportul telefonului.
Aruncați suportul telefonului în foc.

PRECAUȚII GENERALE

1. Asigurați-vă că nu există fisuri/deteriorări ale parbrizului înainte de a fixa suportul pentru telefon.
2. Asigurați-vă că baza suportului pentru telefon și dispozitivul compatibil sunt fixate bine înainte de a utiliza suportul pentru telefon.
3. Greutatea maximă recomandată este de 220 g.
4. Asigurați-vă că suprafața este netedă, curată și uscată înainte de a fixa suportul pentru telefon.

INSTRUCȚIUNI DE UTILIZARE

FIXAREA SUPORTULUI AUTO PENTRU TELEFON CU VENTUZĂ

PASUL 1: Îndepărtați învelișul de plastic de pe ventuza adezivă și așezați suportul telefonului pe o suprafață curată și plană. Apăsați ferm pe suportul telefonului pentru a vă asigura că ventuza adezivă este bine fixată.
PASUL 2: În timp ce țineți baza în jos, rotiți dispozitivul de blocare a ventuzei în sensul acelor de ceasornic pentru a bloca suportul pentru telefon pe poziție. Acest lucru va acționa ca o funcție secundară și va îndepărta aerul rămas din ventuza adezivă.
PASUL 3: Trageți cu atenție mânerele laterale extensibile spre exterior și introduceți un smartphone compatibilă în suportul pentru telefon.
Eliberați încet mânerele laterale, astfel încât acestea să se înfășoare în siguranță în jurul dispozitivului și să îl fixeze în poziție.

DETAȘAREA SUPORTULUI AUTO PENTRU TELEFON CU VENTUZĂ

PASUL 1: Pentru a elibera suportul pentru telefon, rotiți dispozitivul de blocare a ventuzei în sensul invers al acelor de ceasornic.
PASUL 2: Trageți ușor maneta de pe ventuza adezivă în sus pentru a desprinde ventuza adezivă de pe suprafață.
AVERTIZARE: NU TRAGEȚI DE SUPORTUL PENTRU TELEFON. Acest lucru ar putea deteriora produsul. Utilizați întotdeauna maneta pentru a elibera ventuza adezivă de pe suprafața sa.
ATENȚIE: Este posibil ca dispozitivele mai mari sau mai grele să nu fie ținute în siguranță de suportul pentru telefon; evitați utilizarea acestor aparate cu suportul pentru telefon, în special atunci când acesta este fixat pe parbriz.
Înainte de utilizare, asigurați-vă întotdeauna că dispozitivul este bine fixat. Folosiți propria judecată.

DEPOZITARE

Asigurați-vă că suportul pentru telefon este curat și uscat înainte de a-l depozita într-un loc răcoros și uscat.

SPECIFICAȚII

Cod produs: EE7320
Greutate maximă recomandată: 220 g
Lățimea minimă a suportului: Aproximativ 5,2 cm
Lățimea maximă a suportului: Aproximativ 8,0 cm

CA

Conserveu les instruccions per a futures consultes.

INSTRUCCIONS DE SEGURETAT

Quan utilitzeu aquesta unitat, cal adoptar sempre unes precaucions bàsiques de seguretat.
Aquest producte no és una joguina.
Aquest producte no conté peces que l'usuari pugui reparar. Si la unitat o algun dels accessoris ha caigut o s'ha fet malbé, cal que ho repari exclusivament un tècnic especialitzat. Les reparacions fetes de manera inadequada poden posar l'usuari en risc.
Manteniu la unitat fora de l'abast dels infants.
Manteniu la unitat apartada d'objectes afilats que la puguin malmetre.
Manteniu la unitat apartada de fonts de calor, la llum solar directa, la humitat, l'aigua i qualsevol altre líquid.
Manteniu la unitat lliure de pols, borrissol, etc.
No submergiu la unitat en aigua ni en cap altre líquid.
No utilitzeu la unitat amb cap altre propòsit que no sigui el previst.
No utilitzeu altres accessoris que els subministrats.
No emmagatzemeu la unitat sota la llum solar directa ni en condicions d'humitat alta.
Aquesta unitat no s'ha d'utilitzar amb finalitats comercials.
ADVERTÈNCIA: manteniu la unitat a recer de materials inflamables.

CONSERVACIÓ I MANTENIMENT

Netegeu el suport per a telèfon mòbil amb un drap suau i sense borrissol.
IMPORTANT:
No utilitzeu dissolvents abrasius per netejar el suport de telèfon mòbil.
No exposeu el suport a temperatures extremes.
Eviteu que el suport per a telèfon mòbil caigui a terra.
No intenteu desmuntar el suport per a telèfon mòbil.
No llenceu el suport al foc.

PRECAUCIONS GENERALS

1. Comproveu que el parabrises no té esquerdes ni està malmès abans de fixar-hi el suport per a telèfon mòbil.
2. Assegureu-vos que la base del suport i el dispositiu compatible estiguin ben fixats abans d'utilitzar el suport.
3. El pes màxim recomanat és de 220 g.
4. Assegureu-vos que la superfície sigui llisa i estigui neta i seca abans de fixar-hi el telèfon.

INSTRUCCIONS D'ÚS

FIXACIÓ DEL SUPORT DE TELÈFON MÒBIL AMB VENTOSA PER A COTXE

PAS 1. Retireu la tapa de plàstic de la ventosa adhesiva i col·loqueu el suport per a telèfon mòbil sobre una superfície neta i plana. Premeu fermament el suport de telèfon mòbil per assegurar-vos que la ventosa adhesiva estigui ben fixada.
PAS 2. Mentre manteniu la base pressionada, gireu el bloqueig de la ventosa en el sentit de les agulles del rellotge per fixar el suport al seu lloc. Això actuarà com a funció secundària i eliminarà l'aire que quedi a la ventosa adhesiva.
PAS 3. Tireu amb cura les empunyadures laterals extensibles cap enfora i col·loqueu un telèfon intel·ligent compatibles en el suport per a telèfon mòbil.
Deixeu anar les empunyadures laterals lentament de manera que embolcallin el dispositiu de forma segura i el fixin al seu lloc.

DESPRENIMENT DEL SUPORT DE TELÈFON MÒBIL AMB VENTOSA PER A COTXE

PAS 1. Per desprendre el suport per a telèfon mòbils, gireu la ventosa en sentit antihorari.
PAS 2. Estireu suaument de la palanca de la ventosa adhesiva en sentit ascendent per treure la ventosa adhesiva de la superfície.
ADVERTÈNCIA: NO ESTIREU DEL SUPORT PER A TELÈFON MÒBIL. Això podria malmetre el producte. Feu servir sempre la palanca per treure la ventosa adhesiva de la superfície.
PRECAUCIÓ: Els dispositius més grans o pesants no es poden fixar de forma segura a la base. No els utilitzeu amb aquest suport de telèfon, sobretot si està fixat al parabrises.
Assegureu-vos sempre que el dispositiu està ben fixat abans d'utilitzar-lo. Es recomana prudència a l'usuari.

EMMAGATZEMATGE

Comproveu que el suport per a telèfon mòbil estigui net i sec abans de desar-lo en un lloc fresc i sec.

ESPECIFICACIONS

Codi del producte: EE7320
Pes màxim recomanat: 220 g
Amplada mínima de la base: 5,2 cm aprox.
Amplada màxima de la base: 8 cm aprox.