Description of Parts

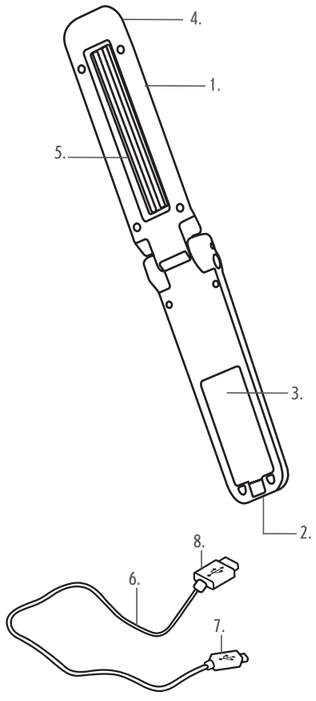

EN

1. Antibac UV-C Compact Wand
2. Micro USB Port
3. Power Button ('POWER')
4. Indicator Light
5. UV-C Light
6. USB Charging Cable
7. Micro USB Connector
8. USB Connector

FR

1. Baguette désinfectante compacte UV-C
2. Port micro USB
3. Bouton d'alimentation (POWER)
4. Témoin lumineux
5. Lumière UV-C
6. Câble de chargement USB
7. Connecteur micro USB
8. Connecteur USB

NL

1. Compacte antibacteriële UV-C-lamp
2. MicroUSB-poort
3. Aan-uitknop ('POWER')
4. Indicatielampje
5. UV-C-licht
6. USB-oplaadkabel
7. MicroUSB-aansluiting
8. USB-aansluiting

DE

1. Kompakter antibakterieller UV-C Stab
2. Micro-USB-Anschluss
3. Netzschalter („POWER")
4. Kontrollleuchte
5. UV-C Licht
6. USB-Ladekabel
7. Micro-USB-Anschluss
8. USB-Anschluss

ES

1. Tubo compacto UV-C antibacterias
2. Puerto micro USB
3. Botón de encendido ("POWER")
4. Luz indicadora
5. Luz UV-C
6. Cable de carga USB
7. Conector micro USB
8. Conector USB

IT

1. Bacchetta UVC antibatterica
2. Porta micro USB
3. Tasto di accensione ("POWER")
4. Spia
5. Luce UVC
6. Cavo di ricarica USB
7. Connettore micro USB
8. Connettore USB

PL

1. Kompaktowy sterylizator UV-C
2. Port micro-USB
3. Przycisk zasilania („POWER")
4. Lampka kontrolna
5. Lampa UV-C
6. Kabel ładujący USB
7. Złącze micro-USB
8. Złącze USB

EN

Please read all of the instructions carefully and retain for future reference.

Safety Instructions

When using electrical products, basic safety precautions should always be followed.
Keep the product and USB cable out of the reach of children.
Children should be supervised to ensure that they do not play with the product.
Children aged from 8 years and people with reduced capabilities can use this product only if they have been given supervision and instruction on safe use of the product and understand the hazards involved.
This product is not a toy.
This product contains no user serviceable parts. If the product and any of its accessories are malfunctioning or damaged; recycle the product.
Keep the product away from other heat sources, direct sunlight, humidity, water and any other liquid.
Keep the USB cable away from any parts of the product that may become hot during use.
Do not operate the product with wet hands.
Do not operate the product if it has been exposed to water, moisture or any other liquid, to prevent against electric shock, explosion and/or injury to yourself and damage to the product.
Do not use the product for anything other than its intended use.
Do not use any accessories other than those supplied.
It is imperative to unplug the USB cable after the product has been used, before it is cleaned.
This product is intended for domestic use only. It should not be used for commercial purposes.
Warning: Do not direct the UV-C light towards the eyes or skin.

Battery Safety

The supply terminals are not to be short-circuited.
In the event of a battery and cell leaking, do not allow the liquid to come in contact with the skin or eyes. If contact has been made, wash the affected area with copious amounts of water and seek medical advice.
Do not use any cell or battery which is not designed for use with the product.
Secondary cells and batteries need to be charged before use. After extended periods of storage, it may be necessary to charge and discharge the cells or batteries several times to obtain maximum performance.
Keep batteries out of the reach of children.
Do not dispose of batteries in a fire.
Do not dismantle, open or shred secondary cells or batteries.
Do not expose cells or batteries to heat or fire.
Do not crush, puncture, dismantle or otherwise damage batteries.
Do not store above 60 °C.
Avoid storage in direct sunlight.
Do not expose batteries to heat or fire as they may explode.
Do not subject batteries to mechanical shock.
Do not dispose of exhausted batteries in household waste.
Once the batteries have been exhausted, dispose of the unit at a local recycling station. Contact the local government offices for further details.
This product is fitted with a 300 mAh rechargeable battery (non-removable).

Care and Maintenance

Wipe the UV-C wand with a soft, lint-free cloth.

Do not:
Use any abrasive cleaning solvents to clean the UV-C wand.
Expose the UV-C wand to extremely high or low temperatures.
Drop the UV-C wand.
Attempt to disassemble the UV-C wand.
Dispose of the UV-C wand in a fire as it will result in an explosion.
Look directly at the UV-C light.

Instructions for Use

Charging the Battery

The x is fitted with a 300 mAh rechargeable battery (non-removable).
It is recommended that the battery is charged fully before first use; this will take approx. 1.5 hours.
Connect the micro USB connector on the USB charging cable (included) into the micro USB port on the UV-C wand and the other end to a compatible USB port (5 V ⎓ 1 A).
Whilst charging, the indicator light will flash blue. Once the battery has charged fully, the indicator light will switch off.
Carefully disconnect both ends of the USB charging cable and store it safely for future use.

Using the Antibac UV-C Compact Wand

Open the UV-C wand, making sure that the bulb is facing downwards.
Turn on the UV-C wand by pressing 'POWER'. The indicator light will turn on.
Hold the UV-C wand 3–5 cm above the surface or object to be disinfected for 5 minutes. The longer the exposure, the more effective the disinfection.
Turn off the UV-C wand by pressing 'POWER'. The indicator light will switch off.

Automatic Safety Switch

The UV-C wand has an automatic safety switch to prevent accidental exposure to the UV-C light. It will activate automatically when the wand is turned upwards, turning the light off. To resume lighting, point the wand downwards.

Specifications

Product Code: EE5968WHTSTKEU7
Input: 5 V ⎓ 1 A
UV Wavelength: UV-C (253.7 nm)
Battery: 300 mAh
Disinfection Time: 5 minutes

FR

Veuillez lire attentivement toutes les instructions et les conserver pour référence ultérieure.

Consignes de sécurité

Lors de l'utilisation de produits électriques, les consignes élémentaires de sécurité doivent toujours être respectées.
Gardez le produit et le câble USB hors de portée des enfants.
Veillez à ce que les enfants ne jouent pas avec le produit.
Les enfants âgés de 8 ans et plus ainsi que les personnes à capacités réduites peuvent utiliser ce produit uniquement s'ils sont sous surveillance ou s'ils ont reçu des instructions quant à son utilisation sûre et qu'ils comprennent les risques encourus.
Ce produit n'est pas un jouet.
Ce produit ne contient aucune pièce réparable par l'utilisateur. Si le produit ou l'un de ses accessoires ne fonctionne pas correctement ou est endommagé, veuillez le recycler.
Tenez le produit à l'écart des autres sources de chaleur, de la lumière directe du soleil, de l'humidité, de l'eau et de tout autre liquide.
Tenez le câble USB à l'écart de toute pièce de l'appareil qui pourrait devenir chaude pendant son utilisation.
N'utilisez pas le produit avec les mains mouillées.
N'utilisez pas le produit s'il a été exposé à l'eau, à l'humidité ou à tout autre liquide afin d'éviter tout risque d'électrocution, d'explosion et/ou de blessure et tout dommage au produit.
N'utilisez pas le produit à d'autres fins que celles pour lesquelles il a été conçu.
N'utilisez pas d'accessoires autres que ceux fournis.
Il est impératif de débrancher le câble USB après utilisation et avant le nettoyage.
Ce produit est destiné à un usage domestique uniquement. Il ne doit pas être utilisé à des fins commerciales.
Avertissement : ne dirigez pas la lumière UV-C vers les yeux ou la peau.

Consignes de sécurité relatives à la batterie

Les bornes d'alimentation ne doivent pas être court-circuitées.
En cas de fuite de la batterie ou des piles, ne laissez pas le liquide entrer en contact avec la peau ou les yeux. En cas de contact, rincez abondamment la zone touchée avec de l'eau et consultez un médecin.
N'utilisez pas de piles ou de batterie qui ne sont pas conçues pour être utilisées avec le produit.
Les piles et batteries rechargeables doivent être rechargées avant utilisation. Après de longues périodes de stockage, il peut être nécessaire de charger et de décharger les piles ou la batterie plusieurs fois pour obtenir des performances maximales.
Tenez les piles hors de portée des enfants.
Ne jetez pas les piles au feu.
N'essayez pas de démonter, d'ouvrir ou de déchiqueter les piles ou batteries rechargeables.
N'exposez pas les piles ou la batterie à une source de chaleur ou au feu.
Veillez à ne pas écraser, percer, démonter ou endommager la batterie.
N'entreposez pas le produit à une température supérieure à 60 °C.
Évitez de stocker le produit à la lumière directe du soleil.
N'exposez pas les piles à la chaleur ou au feu, car elles pourraient exploser.
Ne soumettez pas la batterie à des chocs mécaniques.
Ne pas jeter la batterie usée avec les ordures ménagères.
Une fois la batterie usagée, jetez-la à la déchetterie de votre ville.
Pour plus d'informations, veuillez contacter les administrations locales.
Ce produit est équipé d'une batterie rechargeable de 300 mAh (non amovible).

Entretien et maintenance

Nettoyez la baguette UV-C à l'aide d'un chiffon doux non pelucheux.

Ne pas :
Utiliser de solvants abrasifs pour nettoyer la baguette UV-C.
Exposer la baguette UV-C à des températures extrêmement élevées ou basses.
Faire tomber la baguette UV-C.
Essayer de démonter la baguette UV-C.
Jeter la baguette UV-C au feu au risque de provoquer une explosion.
Regarder directement la lumière UV-C.

Mode d'emploi

Chargement de la batterie

La baguette UV-C est équipée d'une batterie rechargeable de 300 mAh (non amovible). Il est recommandé de charger complètement la batterie avant la première utilisation ; le chargement dure environ 1,5 heure.
Branchez une extrémité du connecteur micro USB du câble de chargement USB (inclus) au port d'entrée micro USB du boîtier UV-C et l'autre extrémité à un port USB compatible (5 V ⎓ 1 A).
Pendant le chargement, le voyant clignote en bleu. Une fois la batterie complètement chargée, le voyant s'éteint.
Débranchez avec précaution les deux extrémités du câble de chargement USB et rangez-le en lieu sûr pour une utilisation ultérieure.

Utilisation de la baguette désinfectante compacte UV-C

Ouvrez la baguette UV-C, en vous assurant que l'ampoule est orientée vers le bas.
Allumez la baguette UV-C en appuyant sur le bouton 'POWER'. Le voyant s'allume.
Maintenez la baguette UV-C entre 3 et 5 cm au-dessus de la surface ou de l'objet à désinfecter pendant 5 minutes. Plus l'exposition est longue, plus la désinfection est efficace.
Éteignez la baguette UV-C en appuyant sur le bouton 'POWER'. Le voyant s'éteint.

Interrupteur de sécurité automatique

La baguette UV-C est équipée d'un interrupteur de sécurité automatique pour éviter toute exposition accidentelle à la lumière UV-C. Il s'active automatiquement lorsque la baguette est tournée vers le haut et éteint la lumière. Pour rallumer la lumière, orientez la baguette vers le bas.

Caractéristiques

Code produit : EE5968WHTSTKEU7
Entrée : 5 V ⎓ 1 A
Longueur d'onde UV : UV-C (253,7 nm)
Batterie : 300 mAh
Durée de la désinfection : 5 minutes

NL

Lees alle instructies zorgvuldig door en bewaar deze voor toekomstige raadpleging.

Veiligheidsinstructies

Bij het gebruik van elektrische producten moeten altijd de standaardveiligheidsmaatregelen worden opgevolgd.
Houd het product en de USB-kabel buiten het bereik van kinderen.
Houd toezicht op kinderen om te voorkomen dat ze met het product gaan spelen.
Kinderen vanaf 8 jaar en mensen met verminderde vermogens mogen dit product alleen onder toezicht gebruiken, als ze instructies hebben ontvangen voor veilig gebruik ervan en als ze de bijbehorende gevaren begrijpen.
Dit product is geen speelgoed.
Dit product bevat geen door de gebruiker te onderhouden onderdelen.
Als het product of een van de accessoires niet goed functioneert of beschadigd is, dient u het product te recyclen.
Houd het product uit de buurt van andere warmtebronnen, direct zonlicht, vocht, water en andere vloeistoffen.
Houd de USB-kabel uit de buurt van onderdelen van het product die tijdens gebruik heet kunnen worden.
Gebruik het product niet met natte handen.
Gebruik het product niet als het is blootgesteld aan water, vocht of andere vloeistoffen om elektrische schokken, explosies en/of persoonlijk letsel en schade aan het product te voorkomen.
Gebruik het product niet voor andere doeleinden dan waarvoor het is bedoeld.
Gebruik geen andere accessoires dan de meegeleverde accessoires.
De USB-kabel moet worden losgekoppeld na gebruik en vóór reiniging van het product.
Dit product is uitsluitend bedoeld voor huishoudelijk gebruik. Het mag niet worden gebruikt voor commerciële doeleinden.
Waarschuwing: Richt het UV-C-licht niet op de ogen of huid.

Veilig omgaan met accu's

Zorg dat er geen kortsluiting met de stroompunten kan optreden.
Als een accu of celbatterij begint te lekken, zorg er dan voor dat de vloeistof niet in contact komt met de huid of ogen. Als dat wel gebeurt, dient u het desbetreffende gebied met veel water te spoelen en een arts te raadplegen.
Gebruik geen celbatterij of accu die niet is ontworpen voor gebruik met het product.
Secundaire celbatterijen en accu's moeten voor gebruik worden opgeladen. Als de celbatterijen of accu's langdurig niet zijn gebruikt, kan het nodig zijn deze meerdere keren op te laden en te ontladen voordat ze weer optimaal presteren.
Houd accu's buiten het bereik van kinderen.
Gooi accu's niet weg in brandend vuur.
Demonteer, open of vernietig geen secundaire celbatterijen of accu's.
Stel celbatterijen of accu's niet bloot aan vuur of hitte.
Batterijen mogen niet worden geplet, doorboord, uit elkaar worden gehaald of anderszins worden beschadigd.
Bewaar accu's en celbatterijen niet bij temperaturen boven 60 °C.
Vermijd opslag in direct zonlicht.
Stel accu's niet bloot aan vuur of hitte, want dan kunnen ze exploderen.
Stel batterijen niet bloot aan mechanische schokken.
Gooi lege accu's niet bij het gewone huishoudafval.
Als de accu's leeg zijn, dient u ze te recyclen via een plaatselijk inleverpunt. Neem voor meer informatie contact op met lokale instanties.
Dit product is uitgerust met een oplaadbare accu van 300 mAh (niet verwijderbaar).

Verzorging en onderhoud

Veeg de UV-C-lamp schoon met een zachte, pluisvrije doek.

Vermijd het volgende:
De UV-C-lamp schoonmaken met schurende schoonmaakmiddelen.
De UV-C-lamp blootstellen aan extreem hoge of lage temperaturen.
De UV-C-lamp laten vallen.
Proberen de UV-C-lamp te demonteren.
De UV-C-lamp in het vuur werpen, aangezien dit een explosie tot gevolg heeft.
Rechtstreeks in het UV-C-licht kijken.

Gebruiksaanwijzing

De accu opladen

De UV-C-lamp is uitgerust met een oplaadbare accu van 300 mAh (niet verwijderbaar). Wij raden u aan de accu volledig op te laden voordat u de hoofdtelefoon voor het eerst gebruikt. Dit duurt ongeveer 1,5 uur.
Verbind de microUSB-aansluiting van de USB-oplaadkabel (meegeleverd) met de microUSB-poort op de UV-C-lamp en verbind het andere uiteinde van de kabel met een compatibele USB-poort (5 V ⎓ 1 A).
Tijdens het opladen knippert het indicatielampje blauw. Zodra de batterij volledig is opgeladen, gaat het indicatielampje uit.
Koppel beide uiteinden van de USB-oplaadkabel voorzichtig los en berg de kabel veilig op voor toekomstig gebruik.

De compacte antibacteriële UV-C-lamp gebruiken

Open de UV-C-lamp en zorg er daarbij voor dat het lichtpeertje naar beneden gericht is.
Schakel de UV-C-lamp in door op 'POWER' te drukken. Het indicatielampje gaat branden.
Houd de UV-C-lamp gedurende 5 minuten 3–5 cm boven het oppervlak of het voorwerp dat moet worden gedesinfecteerd. Hoe langer de blootstelling, hoe effectiever de desinfectie.
Schakel de UV-C-lamp uit door op 'POWER' te drukken. Het indicatielampje gaat uit.

Automatische veiligheidsschakelaar

De UV-C-lamp heeft een automatische veiligheidsschakelaar om onbedoelde blootstelling aan UV-C-licht te voorkomen. Deze wordt automatisch geactiveerd wanneer u de lamp naar boven draait. Het licht wordt dan uitgeschakeld. Richt de lamp naar beneden om het licht weer in te schakelen.

Specificaties

Productcode: EE5968WHTSTKEU7
Invoer: 5 V ⎓ 1 A
UV golflengte: UV-C (253,7 nm)
Accu: 300 mAh
Desinfectietijd: 5 minuten

ANTIBAC UV-C COMPACT WAND

BAGUETTE DÉSINFECTANTE COMPACTE UV-C
ANTIBACTERIËLE COMPACTE UV-C-LAMP
ANTIBAKTERIELLER UV-C KOMPAKTSTAB
TUBO COMPACTO UV-C ANTIBATTERICA
BACCHETTA UVC ANTIBATTERICA
KOMPAKTOWY STERYLIZATOR UV-C
INSTRUCTION MANUAL

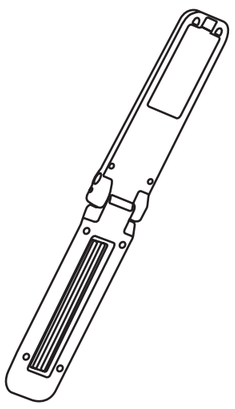

Beldray® est 1872

Manufactured by
UP Global Sourcing UK Ltd.,
Victoria Street,
Manchester OL9 0DD. UK.

Made in China.

www.beldray.com

(D210720)M000000/V1

Recycle

Beldray® est 1872

Bitte lesen Sie alle Anweisungen sorgfältig durch und bewahren Sie sie zur späteren Verwendung auf. **DE**

Sicherheitshinweise

Bei der Verwendung elektrischer Geräte sind stets die grundlegenden Sicherheitsvorkehrungen zu beachten.
Bewahren Sie das Produkt und das USB-Kabel außerhalb der Reichweite von Kindern auf.
Kinder müssen beaufsichtigt werden, um sicherzustellen, dass sie nicht mit dem Produkt spielen.
Kinder ab 8 Jahren und Personen mit eingeschränkten Fähigkeiten können dieses Produkt nur verwenden, wenn sie in die sichere Verwendung des Produkts eingewiesen wurden und sie die damit verbundenen Gefahren verstehen oder überwacht werden.
Dieses Produkt ist kein Spielzeug.
Dieses Produkt enthält keine Teile, die vom Benutzer gewartet werden können. Wenn das Produkt und das Zubehör nicht ordnungsgemäß funktionieren oder beschädigt wurden, führen Sie das Produkt dem Recyclingkreislauf zu.
Halten Sie das Produkt von anderen Wärmequellen, direkter Sonneneinstrahlung, Feuchtigkeit, Wasser und anderen Flüssigkeiten fern.
Halten Sie das USB-Kabel von Teilen des Produkts fern, die während des Betriebs heiß werden könnten.
Bedienen Sie das Produkt nicht mit nassen Händen.
Betreiben Sie das Produkt nicht, wenn es Wasser, Feuchtigkeit oder anderen Flüssigkeiten ausgesetzt war, um Stromschläge, Explosionen und/oder Verletzungen sowie Schäden am Produkt zu vermeiden.
Verwenden Sie das Produkt nur für den vorgesehenen Zweck.
Verwenden Sie ausschließlich das mitgelieferte Zubehör.
Das Ladekabel muss nach der Verwendung des Produkts sowie vor der Reinigung unbedingt abgezogen werden.
Dieses Produkt ist nur für den Hausgebrauch vorgesehen. Es sollte nicht für kommerzielle Zwecke verwendet werden.
Warnung: Richten Sie das UV-C Licht nicht direkt auf die Augen oder Haut.

Batteriesicherheit

Die Versorgungsklemmen dürfen nicht kurzgeschlossen werden.
Bei einem undichten Akku oder einer undichten Zelle sollten Sie darauf achten, dass die Flüssigkeit nicht mit der Haut oder den Augen in Kontakt kommt. Waschen Sie bei Kontakt den betroffenen Bereich mit reichlich Wasser und holen Sie ärztlichen Rat ein.
Verwenden Sie keine Zellen oder Akkus, die nicht für die Verwendung mit dem Produkt vorgesehen sind.
Sekundärzellen und Akkus müssen vor der Verwendung aufgeladen werden. Nach längerer Lagerung kann es erforderlich sein, die Zellen oder Akkus mehrmals zu laden und zu entladen, um eine maximale Leistung zu erzielen.
Bewahren Sie die Akkus außerhalb der Reichweite von Kindern auf.
Geben Sie Akkus nicht ins Feuer.
Zerlegen, öffnen oder zerkleinern Sie Sekundärzellen oder Akkus nicht.
Setzen Sie Zellen oder Batterien keiner Hitze oder Feuer aus.
Zerdrücken, durchstechen oder zerlegen Sie keine Akkus und beschädigen Sie sie nicht anderweitig.
Lagern Sie sie nicht über 60 °C.
Vermeiden Sie die Lagerung bei direkter Sonneneinstrahlung.
Setzen Sie Batterien nicht Hitze oder Feuer aus, da sie sonst explodieren können.
Setzen Sie Batterien keinen mechanischen Stößen aus.
Entsorgen Sie verbrauchte Batterien/Akkus nicht im Hausmüll.
Nutzen Sie dafür bitte einen Recycling-/Wertstoffhof vor Ort. Weitere Informationen erhalten Sie bei den örtlichen Behörden.
Dieses Produkt ist mit einem Akku mit 300 mAh ausgestattet (nicht herausnehmbar).

Pflege und Wartung

Wischen Sie den UV-C Stab mit einem weichen, fusselfreien Tuch ab.

Achtung:
Reinigen Sie den UV-C Stab niemals mit Scheuermitteln.
Setzen Sie den UV-C Stab keinen extrem hohen oder niedrigen Temperaturen aus.
Lassen Sie den UV-C Stab nicht fallen.
Versuchen Sie nicht, den UV-C Stab zu zerlegen.
Werfen Sie den UV-C Stab nicht ins Feuer, da es sonst zu einer Explosion kommen kann.
Sehen Sie nicht direkt in das UV-C Licht.

Gebrauchsanweisung

Aufladen des Akkus

Der x ist mit einem Akku mit 300 mAh ausgestattet (nicht herausnehmbar). Es wird empfohlen, den Akku vor dem ersten Gebrauch vollständig aufzuladen. Dies dauert ca. 1,5 Stunden.
Schließen Sie den Micro-USB-Anschluss des USB-Ladekabels (im Lieferumfang enthalten) an den Micro-USB-Anschluss des UV-C Stabes und das andere Ende an einen kompatiblen USB-Anschluss (5 V ⎓ 1 A) an.
Während des Ladevorgangs blinkt die Kontrollleuchte blau. Sobald der Akku vollständig aufgeladen ist, erlischt die Kontrollleuchte.
Ziehen Sie beide Enden des USB-Ladekabels vorsichtig ab und bewahren Sie es für eine spätere Verwendung sicher auf.

Verwendung des kompakten antibakteriellen UV-C Stabes

Öffnen Sie den UV-C Stab, und achten Sie darauf, dass die Lampe nach unten zeigt.
Sie schalten den UV-C Stab ein, indem Sie auf „POWER" drücken. Die Kontrollleuchte leuchtet auf.
Halten Sie den UV-C Stab 5 Minuten lang, 3–5 cm über der/dem zu desinfizierenden Oberfläche/Gegenstand. Je länger Sie den Stab über das zu desinfizierende Objekt halten, desto effektiver ist die Desinfektion.
Sie schalten den UV-C Stab aus, indem Sie auf „POWER" drücken. Die Kontrollleuchte erlischt.

Automatischer Sicherheitsschalter

Der UV-C Stab verfügt über einen automatischen Sicherheitsschalter, um eine versehentliche Exposition gegenüber dem UV-C Licht zu verhindern. Sie wird automatisch aktiviert, wenn der Stab nach oben gedreht wird, wodurch das Licht ausgeschaltet wird. Um die Desinfektion fortzusetzen, richten Sie den Stab wieder nach unten.

Technische Daten

Produkt-Code: EE5968WHTSTKEU7
Eingang: 5 V ⎓ 1 A
UV-Wellenlänge: UV-C (253,7 nm)
Akku: 300 mAh
Desinfektionsdauer: 5 Minuten

Lea todas las instrucciones detenidamente y consérvelas para consultarlas en el futuro. **ES**

Instrucciones de seguridad

Cuando utilice productos eléctricos, observe siempre las instrucciones básicas de seguridad.
Mantenga el producto y el cable USB fuera del alcance de los niños.
Evite que los niños jueguen con el producto.
Los niños a partir de 8 años y las personas con capacidades reducidas pueden utilizar este producto solo si han aprendido bajo supervisión a usar el producto de manera segura y entienden los riesgos que conlleva dicho uso.
Este producto no es un juguete.
Contiene piezas que el usuario no puede reparar. Si el producto y cualquiera de sus accesorios tienen un funcionamiento incorrecto o están dañados, recicle el producto.
Mantenga el producto alejado de otras fuentes de calor, la luz solar directa, la humedad, el agua y otros líquidos.
Mantenga el cable USB alejado de las partes del producto que puedan calentarse durante el uso.
No lo manipule con las manos mojadas.
No utilice el producto si se ha expuesto al agua, la humedad u otro líquido para evitar descargas eléctricas, explosiones o lesiones personales y daños en el producto.
No utilice el producto para ningún otro uso que no sea el previsto.
No utilice accesorios diferentes a los incluidos.
Es indispensable desenchufar el cable USB después de usar el producto y antes de su limpieza.
Este producto está diseñado exclusivamente para el uso doméstico. No debe utilizarse para fines comerciales.
Advertencia: No oriente la luz UV-C hacia los ojos o la piel.

Seguridad de las baterías

No se debe realizar un cortocircuito en los terminales de alimentación.
En caso de que la batería o pila tenga fugas, no permita que el líquido entre en contacto con la piel o los ojos. Si se produce contacto, lave el área afectada con abundante agua y acuda a un médico.
No utilice baterías o pilas que no se hayan diseñado para su uso con el producto.
Las baterías y pilas secundarias se deben cargar antes de su uso.
Después de largos periodos de almacenamiento, puede que sea necesario cargar y descargar las baterías o pilas varias veces para disfrutar del máximo rendimiento.
Mantenga las baterías o pilas fuera del alcance de los niños.
No deseche las baterías o pilas en el fuego.
No desmonte, abra ni rompa las baterías o pilas.
No exponga las baterías o pilas al calor o al fuego.
No aplaste, perfore, desmonte ni dañe de otro modo las baterías o pilas.
No las almacene por encima de 60 °C.
Evite almacenarlas bajo la luz solar directa.
No exponga las baterías o pilas al calor o al fuego, ya que podrían explotar.
No someta las baterías o pilas a golpes mecánicos.
No deseche las baterías o pilas agotadas en la basura del hogar.
Una vez que las baterías o pilas se agoten, deseche la unidad en un punto de reciclaje local. Póngase en contacto con las oficinas del gobierno local para obtener más detalles.
Este producto cuenta con una batería recargable de 300 mAh (no extraíble).

Cuidados y mantenimiento

Limpie el tubo UV-C con un paño suave que no suelte pelusa.

No:
Use disolventes de limpieza abrasivos para limpiar el tubo UV-C.
Exponga el tubo UV-C a temperaturas extremadamente altas o bajas.
Deje caer el tubo UV-C.
Intente desmontar el tubo UV-C.
Deseche el tubo UV-C en el fuego, ya que se producirá una explosión.
Mire directamente a la luz UV-C.

Instrucciones de uso

Carga de la batería

El dispositivo cuenta con una batería recargable de 300 mAh (no extraíble). Se recomienda que la batería esté totalmente cargada antes del primer uso; esto tardará aproximadamente 1,5 horas.
Conecte el conector micro USB del cable de carga USB (incluido) al puerto de entrada micro USB del tubo UV-C y el otro extremo a un puerto USB compatible (5 V y 1 A ⎓).
Durante la carga, la luz indicadora parpadeará en azul. Cuando la batería esté totalmente cargada, la luz indicadora se apagará.
Desconecte con cuidado ambos extremos del cable de carga USB y guárdelo de forma segura para usarlo en el futuro.

Uso del tubo compacto UV-C antibacterias

Abra el tubo UV-C y asegúrese de que la bombilla está hacia abajo.
Para encender el tubo UV-C, pulse "POWER". La luz indicadora se encenderá.
Mantenga el tubo UV-C a 3-5 cm por encima de la superficie o el objeto que desea desinfectar durante 5 minutos. Cuanto más larga sea la exposición, más efectiva será la desinfección.
Para apagar el tubo UV-C, pulse "POWER". La luz indicadora se apagará.

Interruptor de seguridad automático

El tubo UV-C cuenta con un interruptor de seguridad automático para evitar la exposición accidental a la luz UV-C. En caso de que el tubo se gire hacia arriba, se activará automáticamente y se apagará la luz. Para volver a encenderla, oriente el tubo hacia abajo.

Especificaciones

Código de producto: EE5968WHTSTKEU7
Entrada: 5 V y 1 A ⎓
Longitud de onda UV: UV-C (253,7 nm)
Batería: 300 mAh
Tiempo de desinfección: 5 minutos

Leggere attentamente le istruzioni e conservare il manuale per riferimento futuro. **IT**

Istruzioni di sicurezza

Durante l'uso di apparecchiature elettriche, è necessario osservare le precauzioni di sicurezza di base.
Tenere il prodotto e il cavo USB fuori dalla portata dei bambini.
È necessario verificare che i bambini non giochino con il prodotto.
I bambini a partire da 8 anni e le persone con ridotte capacità fisiche possono utilizzare questo prodotto solo in presenza di supervisione o una volta ricevute le istruzioni sul suo impiego e compresi i rischi a esso associati.
Questo prodotto non è un giocattolo.
Questo prodotto non contiene componenti riparabili dall'utente.
Riciclare il prodotto e i suoi accessori in caso di malfunzionamento o in presenza di danni.
Tenere il prodotto lontano da fonti di calore, luce diretta del sole, umidità, acqua e qualsiasi altro liquido.
Tenere il cavo USB lontano da qualsiasi parte del prodotto che potrebbe surriscaldarsi durante l'uso.
Non utilizzare il prodotto con le mani bagnate.
Non utilizzare il prodotto se è stato esposto ad acqua, umidità o altri liquidi, onde evitare scosse elettriche, esplosioni e/o lesioni personali e danni al prodotto.
Non utilizzare il prodotto per scopi diversi dall'uso previsto.
Non utilizzare accessori diversi da quelli forniti in dotazione.
È essenziale scollegare il cavo USB al termine dell'utilizzo del prodotto, prima di pulirlo.
Questo prodotto è destinato esclusivamente all'uso domestico, non a scopi commerciali.
Avvertenza: non direzionare la luce UVC verso gli occhi o la pelle.

Sicurezza della batteria

Evitare di cortocircuitare i morsetti di alimentazione.
In caso di fuoriuscita di liquidi dalla batteria e dalla cella, evitare qualsiasi contatto con la pelle o con gli occhi. In caso di contatto, lavare l'area interessata con abbondante acqua e consultare un medico.
Non utilizzare pile o batterie non espressamente progettate per l'uso con il prodotto.
Caricare le batterie e le pile secondarie prima dell'uso. Dopo lunghi periodi di inattività, potrebbe essere necessario caricare e scaricare più volte le pile o le batterie per ottimizzarne le prestazioni.
Tenere le batterie fuori dalla portata dei bambini.
Non smaltire le batterie gettandole nel fuoco.
Non smontare, aprire o tagliare le pile secondarie.
Non esporre le pile o le batterie a fonti di calore o fiamme.
Non aprire, forare, smontare o danneggiare le batterie.
Non conservare a temperature superiori a 60 °C.
Evitare di conservare il prodotto alla luce diretta del sole.
Non esporre le batterie a fonti di calore o fiamme, onde evitare esplosioni.
Non esporre le batterie a sollecitazioni meccaniche.
Non smaltire le batterie scariche nei rifiuti domestici.
Una volta giunte a esaurimento, smaltire le batterie presso le apposite strutture. Per ulteriori informazioni, contattare gli enti locali.
Questo prodotto è dotato di una batteria ricaricabile da 300 mAh (non rimovibile).

Cura e manutenzione

Pulire la bacchetta UVC con un panno morbido e privo di lanugine.

Non:
Utilizzare solventi abrasivi per pulire la bacchetta UVC.
Esporre la bacchetta UVC a temperature estremamente alte o basse.
Far cadere la bacchetta UVC.
Tentare di smontare la bacchetta UVC.
Gettare la bacchetta nel fuoco, perché potrebbero verificarsi esplosioni.
Guardare direttamente la luce UVC.

Istruzioni per l'uso

Ricarica della batteria

La x è dotata di una batteria ricaricabile da 300 mAh (non rimovibile).
Si consiglia di caricare completamente la batteria prima del primo utilizzo; questa operazione richiede circa 1,5 ore.
Collegare il connettore micro USB del cavo di ricarica USB (in dotazione) alla porta di ingresso micro USB della bacchetta UVC e l'altra estremità a una porta USB compatibile (5 V ⎓ 1 A).
Durante la ricarica, la spia lampeggia in blu. Una volta che la batteria è completamente carica, la spia si spegne.
Scollegare con cautela entrambe le estremità del cavo di ricarica USB e conservarlo in un luogo sicuro per usi futuri.

Utilizzo della bacchetta UVC antibatterica

Aprire la bacchetta UVC, facendo attenzione che il bulbo sia rivolto verso il basso.
Accendere la bacchetta UVC premendo "POWER". La spia si accende.
Tenere la bacchetta UVC 3-5 cm sopra la superficie o l'oggetto da disinfettare per 5 minuti. Maggiore è l'esposizione, più efficace è la disinfezione.
Spegnere la bacchetta UVC premendo "POWER". La spia si spegne.

Interruttore automatico di sicurezza

La bacchetta UVC dispone di un interruttore automatico di sicurezza per evitare esposizioni accidentali alla luce UVC. Si attiverà automaticamente quando la bacchetta è rivolta verso l'alto e la luce viene spenta. Per riaccenderla, orientare la bacchetta verso il basso

Specifiche

Codice prodotto: EE5968WHTSTKEU7
Tensione di ingresso: 5 V ⎓ 1 A
Lunghezza d'onda UV: UVC (253,7 nm)
Batteria: 300 mAh
Durata disinfezione: 5 minuti

Prosimy dokładnie przeczytać niniejszą instrukcję i zachować ją na przyszłość. **PL**

Instrukcje dotyczące bezpieczeństwa

Podczas używania urządzeń elektrycznych zawsze należy stosować podstawowe środki ostrożności.
Produkt i kabel USB należy przechowywać w miejscu niedostępnym dla dzieci.
Produkt nie jest przeznaczony do zabawy, dlatego dzieci powinny używać go pod nadzorem.
Dzieci w wieku od 8 lat oraz osoby z ograniczoną sprawnością mogą korzystać z tego produktu tylko pod warunkiem, że będą nadzorowane i zostaną poinstruowane, jak bezpiecznie korzystać z produktu, oraz poinformowane o potencjalnych zagrożeniach.
Ten produkt nie jest zabawką.
Ten produkt nie zawiera części, które mogą być serwisowane przez użytkownika. Jeśli produkt i jego akcesoria działają wadliwie lub zostały uszkodzone, należy oddać je do recyklingu.
Produkt należy przechowywać z dala od źródeł ciepła, bezpośredniego światła słonecznego, wilgoci, wody i innych płynów.
Kabel USB należy przechowywać z dala od części urządzenia, które mogą się nagrzewać podczas pracy.
Nie wolno obsługiwać urządzenia mokrymi rękami.
Nie wolno używać produktu, jeśli został wystawiony na działanie wilgoci, wody lub innego płynu, ponieważ grozi to porażeniem prądem, wybuchem, obrażeniami ciała i uszkodzeniem produktu.
Nie wolno używać produktu do celów innych niż jest on przeznaczony.
Nie należy używać akcesoriów innych niż dołączone do zestawu.
Przed przystąpieniem do czyszczenia konieczne jest odłączenie przewodu USB po zakończeniu użytkowania produktu.
Ten produkt jest przeznaczony wyłącznie do użytku domowego. Nie należy go używać do celów komercyjnych.
Ostrzeżenie: nie należy kierować światła UV-C w stronę oczu lub skóry.

Bezpieczeństwo akumulatora

Nie należy zwierać zacisków zasilania.
W przypadku wycieku z akumulatora i ogniwa nie wolno dopuścić do kontaktu płynu ze skórą lub oczami. Jeżeli już doszło do kontaktu, należy przemyć miejsce kontaktu dużą ilością wody i skontaktować się z lekarzem.
Nie należy używać akumulatora lub ogniw, które nie są przeznaczone do użytku z produktem.
Drugorzędne ogniwa i akumulatory należy naładować przed użyciem.
Po dłuższym okresie przechowywania może być konieczne kilkakrotne naładowanie i rozładowanie akumulatorów lub ogniw w celu uzyskania ich maksymalnej wydajności.
Przechowywać akumulatory poza zasięgiem dzieci.
Baterii nie należy wyrzucać do ognia.
Nie wolno rozmontowywać, otwierać ani miażdżyć/przecinać akumulatora lub ogniw drugorzędnych.
Nie wolno wystawiać ogniw ani akumulatora na działanie wysokiej temperatury lub ognia.
Akumulatorów nie wolno zgniatać, przebijać, rozbierać ani powodować innych uszkodzeń.
Nie przechowywać w temperaturze powyżej 60 °C.
Unikać przechowywania w miejscu nasłonecznionym.
Nie wolno wystawiać akumulatorów na działanie wysokiej temperatury lub ognia, ponieważ mogą one wybuchnąć.
Nie wolno narażać akumulatorów na wstrząsy mechaniczne.
Zużytych akumulatorów nie należy wyrzucać do domowych pojemników na śmieci.
Po wyczerpaniu akumulatorów należy oddać urządzenie do lokalnego punktu recyklingu. Więcej informacji na ten temat można uzyskać w organach samorządowych.
Produkt jest wyposażony w akumulator wielokrotnego ładowania o pojemności 300 mAh (niewymienny).

Konserwacja

Wycieraj kompaktowy sterylizator miękką, niestrzępiącą się szmatką.

Nie wolno:
Używać ściernych środków myjących do czyszczenia kompaktowego sterylizatora UV-C.
Narażać sterylizatora na działanie bardzo wysokich lub niskich temperatur.
Upuszczać kompaktowego sterylizatora UV-C.
Podejmować prób demontażu kompaktowego sterylizatora UV-C.
Wyrzucać sterylizatora do ognia, ponieważ spowoduje to jego eksplozję.
Patrzeć bezpośrednio na światło UV-C.

Instrukcja obsługi

Ładowanie akumulatora

Urządzenie jest wyposażone w akumulator wielokrotnego ładowania o pojemności 300 mAh (niewymienny). Przed pierwszym użyciem zalecane jest pełne naładowanie akumulatora. Potrwa to około 1,5 godziny.
Podłącz złącze micro-USB przewodu do ładowania przez USB (w zestawie) do portu wejściowego micro-USB kompaktowego sterylizatora, a drugie do zgodnego portu USB (5 V ⎓ 1 A).
Podczas ładowania lampka kontrolna zacznie migać na niebiesko. Po całkowitym naładowaniu akumulatora lampka zgaśnie.
Oba końce przewodu do ładowania przez USB należy ostrożnie odłączyć i schować w bezpiecznym miejscu na przyszłość.

Korzystanie z kompaktowego sterylizatora UV-C

Otwórz kompaktowy sterylizator UV-C, sprawdzając, czy żarówka jest skierowana w dół.
Włącz urządzenie, naciskając przycisk „POWER". Zaświeci się lampka kontrolna.
Trzymaj sterylizator UV-C 3–5 cm nad powierzchnią lub przedmiotem, który ma zostać zdezynfekowany, przez 5 minut. Im dłuższa ekspozycja powierzchni lub przedmiotu na działanie promieni UV-C, tym skuteczniejsza dezynfekcja.
Wyłącz urządzenie, naciskając przycisk „POWER". Lampka kontrolna zgaśnie.

Automatyczny wyłącznik bezpieczeństwa

Kompaktowy sterylizator UV-C jest wyposażony w automatyczny wyłącznik bezpieczeństwa, który zapobiega przypadkowemu włączeniu światła UV-C. Włączy się on automatycznie, gdy podczas wyłączania światła UV-C urządzenie zostanie skierowane w górę. Aby ponownie włączyć lampę UV-C, skieruj ją w dół.

Dane techniczne

Kod produktu: EE5968WHTSTKEU7
Wejście: 5 V ⎓ 1 A
Długość fali UV: UV-C 253,7 nm
Akumulator: 300 mAh
Proces dezynfekcji: 5 minut