Description of Parts

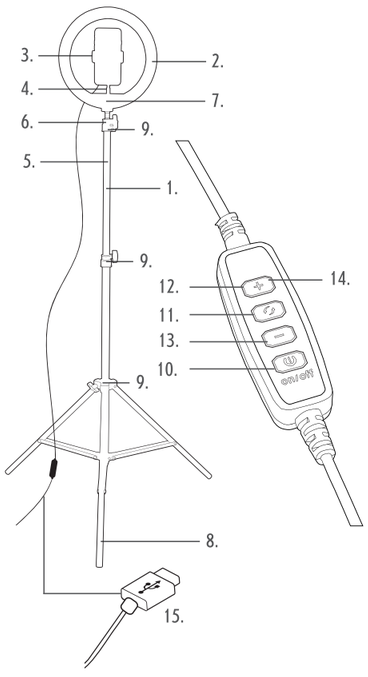

EN

1. Standing Selfie Light
2. Ring Light
3. Phone Holder
4. Phone Holder Arm
5. Extendable Ring Light Pole
6. Flexible Phone Holder Pole
7. 360 ° Rotating Ball
8. Tripod Stand
9. Adjustable Handle Screws x 3
10. On/Off Button (“**ON/OFF**”)
11. Function Button (“**FUNCTION**”)
12. Brightness Up Button (✚)
13. Brightness Down Button (▬)
14. LED Indicator Light
15. USB Connector

FR

1. Lampe à selfie sur pied
2. Anneau lumineux
3. Support de téléphone
4. Bras de support de téléphone
5. Tige pour anneau lumineux extensible
6. Tige pour support de téléphone flexible
7. Boule rotative à 360°
8. Trépied
9. 3 vis pour manche réglable
10. Bouton marche/arrêt (**ON/OFF**)
11. Bouton de fonction (“**FUNCTION**”)
12. Bouton d’augmentation de la luminosité (✚)
13. Bouton de diminution de la luminosité (▬)
14. Voyant lumineux LED
15. Connecteur USB

NL

1. Staande selfielamp
2. Ringlamp
3. Telefoonhouder
4. Beugel van de telefoonhouder
5. Uitschuifbare stang voor de ringlamp
6. Flexibele stang voor de telefoonhouder
7. 360° draaiende bal
8. Driepoot
9. Klemhendels x 3
10. Aan-uitknop (“**ON/OFF**”)
11. Functieknop (“**FUNCTION**”)
12. Knop voor meer helderheid (✚)
13. Knop voor minder helderheid (▬)
14. LED-indicatielampje
15. USB-aansluiting

DE

1. Selfie-Standleuchte
2. Ringlicht
3. Telefonhalter
4. Telefonhaltebügel
5. Teleskopstange für Ringlicht
6. Flexible Telefonhalterstange
7. 360 °-Kugelkopf
8. Dreibeinstativ
9. 3 verstellbare Griffschrauben
10. Ein-/Austaste („**ON/OFF**“)
11. Funktionstaste („**FUNCTION**“)
12. Heller-Taste (✚)
13. Dunkler-Taste (▬)
14. LED-Anzeige
15. USB-Anschluss

ES

1. Iluminación para selfis con pie
2. Iluminación anular
3. Soporte para teléfono
4. Brazo del soporte para teléfono
5. Mástil de iluminación anular extensible
6. Mástil de sujeción para teléfono flexible
7. Bola giratoria de 360°
8. Trípode
9. 3 tornillos para el mango ajustable
10. Botón de encendido/apagado (“**ON/OFF**”)
11. Botón de función (“**FUNCTION**”)
12. Botón de aumento de brillo (✚)
13. Botón de reducción de brillo (▬)
14. Indicador LED
15. Conector USB

IT

1. Luce per selfie con treppiedi
2. Luce circolare
3. Supporto per smartphone
4. Braccio del supporto per smartphone
5. Asta estensibile della luce circolare
6. Asta flessibile del supporto per smartphone
7. Sfera rotante a 360°
8. Treppiede
9. 3 viti per l’impugnatura regolabile
10. Tasto di accensione/spegnimento (“**ON/OFF**”)
11. Tasto funzione (**FUNCTION**)
12. Tasto di aumento della luminosità (✚)
13. Tasto di riduzione della luminosità (▬)
14. Spia LED
15. Connettore USB

PL

1. Stojąca lampa do selfie
2. Lampa pierścieniowa
3. Uchwyt na telefon
4. Ramię uchwytu na telefon
5. Rozsuwany uchwyt do lampy pierścieniowej
6. Statyw do elastycznego uchwytu telefonu
7. Obrotowy przegub 360°
8. Trójnożny stojak
9. Śruby do regulowanych uchwytów x 3
10. Przycisk Wł./Wył. („**ON/OFF**”)
11. Przycisk funkcyjny („**FUNCTION**”)
12. Przycisk zwiększania jasności (✚)
13. Przycisk zmniejszania jasności (▬)
14. Wskaźnik LED
15. Złącze USB

EN

Please read all of the instructions carefully and retain for future reference.

Safety Instructions

When using this unit, basic safety precautions should always be followed.
Children aged from 8 years and people with reduced physical, sensory or mental capabilities or lack of experience and knowledge can use this unit, only if they have been given supervision or instruction concerning use of the unit in a safe way and understand the hazards involved.
Children should be supervised to ensure that they do not play with the unit.
Unless they are older than 8 and supervised, children should not perform cleaning or user maintenance.
This unit is not a toy.
This unit contains no user serviceable parts. If the unit and any of its accessories have been dropped or damaged, only a qualified person should carry out repairs. Improper repairs may place the user at risk of harm.
Keep the unit out of reach of children.
Keep the unit away from heat or sharp edges that could cause damage.
Keep the unit away from heat sources, direct sunlight, humidity, water and any other liquid.
Keep the unit free from dust, lint etc.
Do not immerse the unit in water or any other liquid.
Do not operate the unit with wet hands.
Do not operate the unit if it has been exposed to water, moisture or any other liquid.
Do not use the unit for anything other than its intended use.
Do not use any accessories other than those supplied.
Do not store the unit in direct sunlight or in high humidity conditions.
This unit is intended for domestic use only. It should not be used for commercial purposes.
Warning: This unit may heat up slightly during use; keep away from flammable materials.

Care and Maintenance

Wipe the selfie light with a soft, lint-free cloth.

Do not:
Use any abrasive cleaning solvents to clean the selfie light.
Expose the selfie light to extremely high or low temperatures.
Drop the selfie light.
Attempt to disassemble the selfie light.
Dispose of the selfie light in a fire as it will result in an explosion.

Instructions for Use

Assembling the Standing Selfie Light

The selfie light must be assembled before use.
STEP 1: Extend the legs out from the tripod stand and place onto a secure, flat surface.
STEP 2: Screw the 360 ° rotating ball onto the extendable ring light pole and twist the adjustable handle screw in a clockwise direction.
STEP 3: Attach the ring light to the top of the tripod stand by rotating in a clockwise direction.
STEP 4: Attach the flexible phone holder pole into the screw hole on the ring light and secure into place by twisting in a clockwise direction.
STEP 5: Extend the ring light pole to the desired height using the adjustable handle screws; the Standing Selfie Light can now be used.

Using the Ring Light

STEP 1: Insert the USB connector into a suitably powered USB port.
STEP 2: Switch the ring light on by pressing ‘ON/OFF’.
STEP 3: Increase the brightness by pressing ‘✚’; decrease the brightness by pressing ‘-’.
STEP 4: Press ‘FUNCTION’ to switch between modes: There are three colour temperatures to choose from:
I. Cool White Light
II. Hybrid Light
III. Warm Yellow Light
STEP 5: Switch the ring light off by pressing ‘ON/OFF’.

Using the Phone Holder

STEP 1: Extend the phone holder arm outwards and insert a phone or device into the phone holder. Slowly release the phone holder arm so that it wraps securely around the device.
STEP 2: To adjust the phone holder, loosen the nut on the back of the phone holder by turning it in a clockwise direction. Rotate the phone holder (360 ° motion) until the desired angle is reached. Tighten the nut by rotating in an anticlockwise direction to secure the phone holder into place.
Note: Make sure the selfie light is on a secure, flat surface and that any phones and devices are held securely before use.

Storage

Check that the selfie light is clean and dry before storing in a cool, dry place.

Specifications

Product code: EE5976BLKSTKEU7
Min. Cradle Size: Approx. 5.8 cm
Max. Cradle Size: Approx. 8.5 cm
Ring Light Pole Height: Up to 2 m
LED Brightness: 27 lm
Power Input: 5 V ⎓

FR

Lisez attentivement toutes les instructions et conservez-les pour référence ultérieure.

Consignes de sécurité

Lors de l’utilisation de ce produit, les consignes élémentaires de sécurité doivent toujours être respectées.
Les enfants de plus de 8 ans et les personnes dont les capacités physiques, sensorielles ou mentales sont réduites, ou dont l’expérience et les connaissances sont insuffisantes peuvent utiliser cet accessoire uniquement s’ils sont sous surveillance ou s’ils ont reçu des instructions quant à l’utilisation sûre et s’ils comprennent les dangers potentiels.
Veillez à ce que les enfants ne jouent pas avec l’accessoire.
Sauf s’ils sont âgés de plus de 8 ans et sous surveillance, les enfants ne doivent procéder ni au nettoyage ni à la maintenance de l’appareil.
Cet accessoire n’est pas un jouet.
Ce produit ne contient aucune pièce réparable par l’utilisateur. Si le produit ou l’un de ses accessoires tombe ou est endommagé, seule une personne qualifiée doit effectuer les réparations. Des réparations hasardeuses peuvent mettre l’utilisateur en danger.
Tenez le produit hors de portée des enfants.
Tenez l’accessoire à l’écart de toute source de chaleur ou de tout bord tranchant susceptible de l’endommager.
Tenez l’accessoire à l’écart des sources de chaleur, de la lumière directe du soleil, de l’humidité, de l’eau et de tout autre liquide.
Veillez à ce que le produit soit exempt de poussière, peluches, etc.
N’immergez pas le produit dans l’eau ou dans tout autre liquide.
N’utilisez pas l’accessoire avec les mains mouillées.
N’utilisez pas l’accessoire s’il a été exposé à l’eau, à l’humidité ou à tout autre liquide.
N’utilisez pas l’accessoire à d’autres fins que celles pour lesquelles il a été conçu.
N’utilisez pas d’accessoires autres que ceux fournis.
Ne laissez pas l’accessoire à la lumière directe du soleil ou dans des conditions d’humidité élevée.
Cet accessoire est destiné à un usage domestique uniquement. Il ne doit pas être utilisé à des fins commerciales.
Avertissement : cet appareil peut chauffer légèrement pendant l’utilisation ; tenez-le à l’écart des matériaux inflammables.

Entretien et maintenance

Nettoyez la lampe à selfie avec un chiffon doux et non pelucheux.

Ne pas :
Utiliser de solvants abrasifs pour nettoyer la lampe à selfie.
Exposer la lampe à selfie à des températures extrêmement élevées ou basses.
Faire tomber la lampe à selfie.
Essayer de démonter la lampe à selfie.
Jeter la lampe à selfie au feu au risque de provoquer une explosion.

Mode d’emploi

Montage de lampe à selfie sur pied

La lampe à selfie doit être montée avant utilisation.
ÉTAPE 1 : étirez les pieds du trépied et placez-le sur une surface plane et stable.
ÉTAPE 2 : vissez la boule rotative à 360° sur la tige pour anneau lumineux extensible et tournez la vis du manche réglable dans le sens des aiguilles d’une montre.
ÉTAPE 3 : fixez l’anneau lumineux sur la partie supérieure du trépied en le tournant dans le sens des aiguilles d’une montre.
ÉTAPE 4 : placez la tige pour support de téléphone flexible dans le trou de vis de l’anneau lumineux et fixez-la en la tournant dans le sens des aiguilles d’une montre.
ÉTAPE 5 : étirez la tige pour anneau lumineux jusqu’à la hauteur souhaitée à l’aide des vis du manche réglable ; la lampe à selfie sur pied peut maintenant être utilisée.

Utilisation de l’anneau lumineux

ÉTAPE 1 : insérez le connecteur USB dans un port USB alimenté approprié.
ÉTAPE 2 : allumez l’anneau lumineux en appuyant sur le bouton « marche/arrêt » (ON/OFF).
ÉTAPE 3 : augmentez la luminosité en appuyant sur le bouton « ✚ » ; diminuez-la en appuyant sur bouton « ▬ ».
ÉTAPE 4 : appuyez sur la touche « FUNCTION » pour passer d’un mode à l’autre : vous avez le choix entre trois températures de couleur :
I. Lumière blanche froide
II. Lumière hybride
III. Lumière jaune chaleureuse
ÉTAPE 5 : éteignez l’anneau lumineux en appuyant sur le bouton « marche/arrêt » (ON/OFF).

Utilisation du support pour téléphone

ÉTAPE 1 : étirez le bras de support du téléphone et insérez un téléphone ou un appareil dans le support du téléphone. Relâchez doucement le bras de support du téléphone pour qu’il se referme sur l’appareil.
ÉTAPE 2 : pour régler le support du téléphone, desserrez l’écrou situé à l’arrière du support du téléphone en le tournant dans le sens des aiguilles d’une montre. Faites pivoter le support du téléphone (mouvement à 360°) jusqu’à ce que l’angle souhaité soit sélectionné. Serrez l’écrou en le tournant dans le sens inverse des aiguilles d’une montre pour fixer le support du téléphone.
Remarque : assurez-vous que la lampe à selfie est placée sur une surface plane et stable et que les téléphones et appareils sont solidement maintenus avant utilisation.

Rangement

Vérifiez que la lampe à selfie est propre et sèche avant de la ranger dans un endroit frais et sec.

Caractéristiques

Code produit : EE5976BLKSTKEU7
Taille du support minimale : environ 5,8 cm
Taille du support maximale : environ 8,5 cm
Hauteur de la tige pour anneau lumineux : jusqu’à 2 m
Luminosité LED : 27 lm
Alimentation électrique : 5 V ⎓

NL

Lees alle instructies zorgvuldig door en bewaar deze voor toekomstige raadpleging.

Veiligheidsinstructies

Bij het gebruik van deze unit dient u altijd de standaardveiligheidsmaatregelen op te volgen.
Kinderen vanaf 8 jaar en mensen met verminderde lichamelijke, zintuiglijke of geestelijke vermogens of met een gebrek aan kennis en ervaring mogen deze unit alleen onder toezicht gebruiken of nadat ze instructie hebben ontvangen over het veilig gebruik van de unit en als ze de gevaren van het gebruik begrijpen.
Houd toezicht op kinderen om te voorkomen dat ze met de unit gaan spelen.
Tenzij ze ouder zijn dan 8 jaar en onder toezicht staan, mogen kinderen geen reinigings- of onderhoudstaken uitvoeren.
Deze unit is geen speelgoed.
Deze unit bevat geen onderdelen die de gebruiker dient te onderhouden. Als de unit of een accessoire ervan is gevallen of beschadigd is geraakt, mag alleen een gekwalificeerde persoon reparaties uitvoeren. Bij onjuiste reparaties kan de gebruiker letsel oplopen.
Houd de unit buiten het bereik van kinderen.
Houd de unit uit de buurt van warmtebronnen of scherpe randen die schade kunnen veroorzaken.
Houd de unit uit de buurt van warmtebronnen, direct zonlicht, vocht, water en andere vloeistoffen.
Houd de unit vrij van stof, pluisjes enz.
Dompel de unit niet onder in water of een andere vloeistof.
Gebruik de unit niet met natte handen.
Gebruik de unit niet als deze blootgesteld is geweest aan water, vocht of andere vloeistoffen.
Gebruik de unit niet voor andere doeleinden dan waarvoor deze is bedoeld.
Gebruik geen andere accessoires dan de meegeleverde accessoires.
Berg de unit niet op in direct zonlicht of in vochtige omstandigheden.
Deze unit is uitsluitend bedoeld voor huishoudelijk gebruik. Het mag niet worden gebruikt voor commerciële doeleinden.
Waarschuwing: Dit product kan enigszins opwarmen tijdens gebruik; houd het uit de buurt van brandbare materialen.

Verzorging en onderhoud

Veeg de selfielamp schoon met een zachte, pluisvrije doek.

Vermijd het volgende:
De selfielamp schoonmaken met schurende schoonmaakmiddelen.
De selfielamp blootstellen aan extreem hoge of lage temperaturen.
De selfielamp laten vallen.
De selfielamp proberen te demonteren.
De selfielamp in vuur werpen, aangezien dit een explosie tot gevolg heeft.

Gebruiksaanwijzing

De staande selfielamp in elkaar zetten

De selfielamp moet vóór gebruik worden gemonteerd.
STAP 1: Schuif de poten uit de driepoot en plaats het geheel op een stevige, vlakke ondergrond.
STAP 2: Schroef de 360° draaiende bal op de uitschuifbare stang voor de ringlamp en draai de klemhendel rechtsom.
STAP 3: Bevestig de ringlamp boven op de driepoot door deze rechtsom te draaien.
STAP 4: Bevestig de flexibele stang voor de telefoonhouder in het schroefgat op de ringlamp en zet hem vast door hem rechtsom te draaien.
STAP 5: Schuif de stang voor de ringlamp uit tot de gewenste hoogte met de klemhendels. De staande selfielamp is nu klaar voor gebruik.

De ringlamp gebruiken

STAP 1: Sluit de USB-aansluiting aan op een USB-poort met geschikte voeding.
STAP 2: Schakel de ringlamp in door op ‘ON/OFF’ te drukken.
STAP 3: Verhoog de helderheid door op ‘✚’ te drukken en verlaag de helderheid door op ‘-’ te drukken.
STAP 4: Druk op ‘FUNCTION’ om tussen modi te schakelen. U hebt de keuze uit drie kleurtemperaturen:
I. Koel wit licht
II. Hybride licht
III. Warm geel licht

Manufactured by / Fabriqué par / Gefabriceerd door / Hergestellt von / Suministrado por / Prodotto da / Wyprodukowano przez :
UP Global Sourcing UK Ltd.,
UK, Manchester OL9 0DD.
Germany, 51149 Köln.

MADE IN CHINA. / FABRIQUÉ EN CHINE. / VERVAARDIGD IN CHINA. / PRODUZIERT IN CHINA. / FABBRICATO IN CINA. / PRODOTTO IN CINA. / WYPRODUKOWANO W CHINACH

www.intempo.co.uk

CE2407201MD241120/V3

intempo

Recycle

SYNC STANDING SELFIE LIGHT

LAMPE À SELFIE SUR PIED
STAANDE SELFIELAMP
STEHENDE SELFIE-LEUCHTE
ILUMINACIÓN PARA SELFIS CON PIE
LUCE PER SELFIE CON TREPPIEDI
STOJĄCA LAMPA DO SELFIE
INSTRUCTION MANUAL

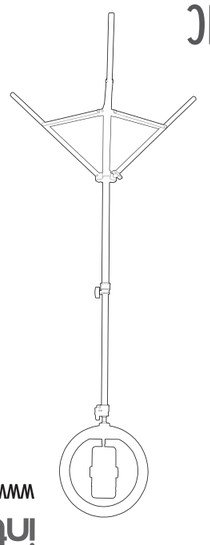

intempo
www.intempo.co.uk

STAP 5: Schakel de ringlamp uit door op '**ON/OFF**' te drukken.

De telefoonhouder gebruiken

STAP 1: Schuif de beugel van de telefoonhouder naar buiten en plaats een telefoon of apparaat in de telefoonhouder. Laat de beugel van de telefoonhouder langzaam los, zodat deze zich stevig om het apparaat wikkelt.
STAP 2: Om de telefoonhouder aan te passen, draait u de moer op de achterzijde van de telefoonhouder los door deze rechtsom te draaien. Draai de telefoonhouder (beweging van 360) totdat de gewenste hoek is bereikt. Zet de moer vast door deze linksom te draaien. Op deze manier bevestigt u de telefoonhouder.
Opmerking: Zorg dat de selfielamp op een stevige, vlakke ondergrond staat en dat telefoons of apparaten goed zijn vastgezet vóór gebruik.

Opbergen

Controleer of de selfielamp koel, schoon en droog is voordat u deze op een koele, droge plaats opbergt.

Specificaties

Productcode: EE5976BLKSTKEU7
Min. afmeting houder: circa 5,8 cm
Max. afmeting houder: circa 8,5 cm
Hoogte stang voor ringlamp: tot 2 m
LED-helderheid: 27 lm
Voeding: 5 V ⎓

DE Lesen Sie alle Anweisungen sorgfältig durch und bewahren Sie sie zur späteren Verwendung auf.

Sicherheitshinweise

Bei der Verwendung dieses Produktes sind immer die allgemeinen Sicherheitsvorkehrungen zu beachten.
Kinder ab 8 Jahren und Personen mit eingeschränkten körperlichen, sensorischen oder mentalen Fähigkeiten oder mangelnder Erfahrung und Kenntnis können dieses Produkt nur verwenden, wenn sie in die sichere Verwendung des Produkts eingewiesen wurden und die damit verbundenen Gefahren verstehen oder beaufsichtigt werden.
Kinder müssen beaufsichtigt werden, um sicherzustellen, dass sie nicht mit dem Produkt spielen.
Kinder dürfen keine Reinigungs- oder Wartungsarbeiten durchführen, es sei denn, sie sind älter als 8 Jahre und werden beaufsichtigt.
Dieses Produkt ist kein Spielzeug.
Dieses Produkt enthält keine Teile, die vom Benutzer gewartet werden können. Wenn das Produkt und das Zubehör fallen gelassen oder beschädigt wurden, sollten Reparaturen nur von einem Elektrofachmann durchgeführt werden. Durch unsachgemäße Reparaturen kann der Benutzer Risiken ausgesetzt werden.
Bewahren Sie das Produkt außerhalb der Reichweite von Kindern auf.
Halten Sie das Produkt von Hitze oder scharfen Kanten fern, die Schäden verursachen könnten.
Halten Sie das Produkt von Wärmequellen, direkter Sonneneinstrahlung, Feuchtigkeit, Wasser und anderen Flüssigkeiten fern.
Halten Sie das Produkt frei von Staub, Fusseln usw.
Tauchen Sie das Produkt nicht in Wasser oder andere Flüssigkeiten ein.
Bedienen Sie das Produkt nicht mit nassen Händen.
Verwenden Sie das Produkt nicht, wenn es Wasser, Feuchtigkeit oder anderen Flüssigkeiten ausgesetzt war.
Verwenden Sie das Produkt nur für den vorgesehenen Zweck.
Verwenden Sie ausschließlich das mitgelieferte Zubehör.
Lagern Sie das Produkt nicht in direktem Sonnenlicht oder bei hoher Luftfeuchtigkeit.
Dieses Produkt ist nur für den Hausgebrauch vorgesehen. Es sollte nicht für kommerzielle Zwecke verwendet werden.
Warnung: Dieses Produkt kann sich während des Gebrauchs leicht erwärmen. Halten Sie es von entflammbaren Materialien fern.

Pflege und Wartung

Wischen die Selfie-Leuchte mit einem weichen und fusselfreien Tuch ab.

Achtung:
Reinigen Sie die Selfie-Leuchte nicht mit Scheuermitteln.
Setzen Sie die Selfie-Leuchte keinen extrem hohen oder niedrigen Temperaturen aus.
Lassen Sie die Selfie-Leuchte nicht fallen.
Versuchen Sie nicht, die Selfie-Leuchte zu zerlegen.
Werfen Sie die Selfie-Leuchte nicht ins Feuer, da es sonst zu einer Explosion kommen kann.

Gebrauchsanweisung

Montage der Selfie-Standleuchte

Die Selfie-Leuchte muss vor der Verwendung zusammengebaut werden.
SCHRITT 1:Ziehen Sie die Beine aus dem Dreibeinstativ heraus und legen Sie es auf eine ebene, stabile Oberfläche.
SCHRITT 2: Schrauben Sie den 360°-Kugelkopf auf die Teleskopstange für das Ringlicht und befestigen Sie diesen, indem Sie die verstellbare Griffschraube im Uhrzeigersinn drehen.
SCHRITT 3: Befestigen Sie das Ringlicht oben auf dem Dreibeinstativ, indem Sie es im Uhrzeigersinn drehen.
SCHRITT 4: Befestigen Sie die flexible Telefonhalterstange am Schraubenloch des Ringlichts und arretieren Sie sie durch Drehen im Uhrzeigersinn.
SCHRITT 5: Stellen Sie die Teleskopstange des Ringlichts mithilfe der verstellbaren Griffschrauben auf die gewünschte Höhe ein und arretieren Sie sie. Die Selfie-Standleuchte kann jetzt verwendet werden.

Verwendung des Ringlichts

SCHRITT 1: Schließen Sie den USB-Anschluss an einen geeigneten USB-Eingang an.
SCHRITT 2: Drücken Sie auf „**ON/OFF**", um das Ringlicht einzuschalten.
SCHRITT 3: Drücken Sie auf „**+**", um die Helligkeit zu erhöhen und auf „**–**", um sie zu verringern.
SCHRITT 4: Drücken Sie die Taste „**FUNCTION**" , um zwischen den Modi zu wechseln. Es stehen drei Farbtemperaturen zur Auswahl:
I. Kaltweißes Licht
II. Hybridlicht
III. Warmgelbes Licht
SCHRITT 5: Drücken Sie auf „**ON/OFF**", um das Ringlicht auszuschalten.

Verwendung des Telefonhalters

SCHRITT 1: Ziehen Sie den Telefonhaltebügel nach außen und legen Sie ein Telefon oder Gerät in die Telefonhalterung. Lassen Sie langsam den Telefonhaltebügel los, bis er das Gerät sicher umschließt.
SCHRITT 2: Zum Einstellen des Telefonhalters lösen Sie die Mutter auf der Rückseite des Telefonhalters, indem Sie sie im Uhrzeigersinn drehen. Drehen Sie den Telefonhalter (Beweglichkeit 360 °), bis der gewünschte Winkel erreicht ist. Ziehen Sie die Mutter durch Drehen gegen den Uhrzeigersinn fest, um den Telefonhalter zu arretieren.
Hinweis: Vergewissern Sie sich, dass die Selfie-Leuchte auf einer ebenen, stabilen Oberfläche steht und dass alle Telefone oder Geräte vor der Verwendung sicher in der Halterung befestigt sind.

Aufbewahrung

Vergewissern Sie sich, dass die Selfie-Leuchte sauber und trocken ist, bevor Sie sie an einem kühlen, trockenen Ort aufbewahren.

Technische Daten

Produkt-Code: EE5976BLKSTKEU7
Minimalweite der Halterung: ca. 5,8 cm
Maximalweite der Halterung: ca. 8,5 cm
Höhe der Ringlichtstange: Bis zu 2 m
LED-Helligkeit: 27 lm
Eingangsleistung: 5 V ⎓

ES Lea todas las instrucciones detenidamente y consérvelas para futuras consultas.

Instrucciones de seguridad

Cuando utilice este producto, observe siempre las instrucciones básicas de seguridad.
Los niños a partir de 8 años y las personas con capacidades físicas, sensoriales o mentales reducidas, o con falta de conocimiento y experiencia pueden utilizar esta unidad solo si han aprendido bajo supervisión a usar la unidad de manera segura y entienden los riesgos que conlleva dicho uso.
Evite que los niños jueguen con la unidad.
A menos que sean mayores de 8 años y estén bajo supervisión, los niños no deben realizar tareas de limpieza ni labores de mantenimiento.
Esta unidad no es un juguete.
Contiene piezas que el usuario no puede reparar. Si el producto o cualquiera de sus accesorios se han caído o han sufrido daños, solo una persona cualificada debe repararlos. Una reparación inadecuada puede poner al usuario en riesgo de sufrir daños.
Mantenga la unidad fuera del alcance de los niños.
Mantenga la unidad alejada del calor o de bordes afilados que puedan dañarla.
Mantenga la unidad alejada de fuentes de calor, la luz solar directa, la humedad, el agua y otros líquidos.
Mantenga la unidad libre de polvo, pelusas, etc.
No sumerja la unidad en agua u otros líquidos.
No manipule la unidad con las manos mojadas.
No manipule la unidad si ha estado expuesta al agua, la humedad o algún otro líquido.
No utilice la unidad con ningún otro fin que no sea el previsto.
No utilice accesorios diferentes a los incluidos.
Guarde la unidad alejada de la luz solar directa y de la humedad.
Esta unidad está diseñada exclusivamente para el uso doméstico.
No debe utilizarse para fines comerciales.
Advertencia: Esta unidad puede calentarse ligeramente durante el uso, manténgala alejada de materiales inflamables.

Cuidados y mantenimiento

Limpie la iluminación para selfis con un paño suave que no suelte pelusa.

No:
Use disolventes de limpieza abrasivos para limpiar la iluminación para selfis.
Exponga la iluminación para selfis a temperaturas extremadamente altas o bajas.
Deje caer la iluminación para selfis.
Intente desmontar la iluminación para selfis.
Deseche la iluminación para selfis en el fuego, ya que se producirá una explosión.

Instrucciones de uso

Montaje de la iluminación para selfis con pie

La iluminación para selfis debe montarse antes del uso.
PASO 1: Extienda las patas del trípode y colóquelo en una superficie plana y segura.
PASO 2: Enrosque la bola giratoria de 360° en el mástil de iluminación anular extensible y gire el tornillo del mango ajustable en el sentido de las agujas del reloj.
PASO 3: Coloque la iluminación anular en la parte superior del trípode girando en el sentido de las agujas del reloj.
PASO 4: Coloque el mástil de sujeción para teléfono flexible en el orificio del tornillo de la iluminación anular y fíjelo en su sitio girándolo en el sentido de las agujas del reloj.
PASO 5: Extienda el mástil de iluminación anular hasta la altura deseada utilizando los tornillos del mango ajustable. La iluminación para selfis con pie ya puede utilizarse.

Uso de la iluminación anular

PASO 1: Inserte el conector USB en un puerto USB debidamente alimentado.
PASO 2: Pulse "**ON/OFF**" para encender la iluminación anular.
PASO 3: Pulse "**+**" para aumentar el brillo y "-" para reducirlo.
PASO 4: Pulse "**FUNCTION**" para cambiar entre los modos. Dispone de tres temperaturas de color entre las que elegir:
I. Iluminación blanca fría
II. Iluminación híbrida
III. Iluminación amarilla cálida
PASO 5: Pulse "**ON/OFF**" para apagar la iluminación anular.

Uso del soporte para teléfono

PASO 1: Extienda hacia fuera el brazo del soporte para teléfono e inserte un teléfono o dispositivo en el soporte. Suelte lentamente el brazo del soporte para teléfono para que rodee firmemente el dispositivo.
PASO 2: Para ajustar el soporte para teléfono, afloje la tuerca de la parte posterior del soporte para teléfono girándola en el sentido de las agujas del reloj. Gire el soporte para teléfono (en un movimiento de 360°) hasta alcanzar el ángulo deseado. Apriete la tuerca girándola en sentido contrario al de las agujas del reloj para fijar el soporte para teléfono en su sitio.
Nota: Asegúrese de que la iluminación para selfis se encuentra en una superficie plana y estable, y de que los teléfonos o dispositivos están sujetos de forma segura antes de utilizarlos.

Almacenamiento

Antes de guardarla en un lugar fresco y seco, asegúrese de que la iluminación para selfis esté limpia y seca.

Especificaciones

Código de producto: EE5976BLKSTKEU7
Tamaño mínimo de la base: 5,8 cm aproximadamente
Tamaño máximo de la base: 8,5 cm aproximadamente
Altura del mástil de iluminación anular: hasta 2 m
Brillo LED: 27 lm
Entrada de alimentación: 5 V ⎓

IT Leggere attentamente le istruzioni e conservare il manuale per riferimento futuro.

Istruzioni di sicurezza

Durante l'uso di questo prodotto, è necessario osservare le precauzioni di sicurezza fondamentali.
I bambini a partire da 8 anni e le persone con ridotte capacità fisiche, sensoriali o mentali oppure con scarsa conoscenza ed esperienza possono utilizzare questo prodotto solo in presenza di un supervisore o dopo aver ricevuto adeguate istruzioni sul suo utilizzo e sui rischi associati.
Nel caso dei bambini, verificare che non giochino con il prodotto.
I bambini non possono effettuare operazioni di manutenzione e pulizia, a meno che non abbiano più di 8 anni e non siano in presenza di un supervisore.
Questo prodotto non è un giocattolo.
Questo prodotto non contiene parti riparabili dall'utente. In seguito a cadute o danni evidenti, l'intervento di riparazione del prodotto e dei suoi accessori deve essere effettuato da a una persona qualificata. Le riparazioni improprie possono provocare danni agli utenti.
Tenere il prodotto fuori dalla portata dei bambini.
Tenere il prodotto lontano da fonti di calore o bordi affilati che potrebbero danneggiarlo.
Tenere il prodotto lontano da fonti di calore, luce del sole diretta, umidità, acqua e qualsiasi altro liquido.
Tenere il prodotto pulito da polvere, lanugine ecc.
Non immergere il prodotto in acqua o altri liquidi.
Non utilizzare il prodotto con le mani bagnate.
Non utilizzare l'unità se è stata esposta ad acqua, umidità o altri liquidi.
Non utilizzare il prodotto per scopi diversi dall'uso previsto.
Non utilizzare accessori diversi da quelli forniti in dotazione.
Non conservare il prodotto alla luce diretta del sole o in condizioni di umidità elevata.
Questo prodotto è destinato esclusivamente all'uso domestico, non a scopi commerciali.
Avvertenza: l'unità potrebbe riscaldarsi leggermente durante l'uso; tenere lontano da materiali infiammabili.

Manutenzione

Pulire la luce per selfie con un panno morbido e privo di lanugine.

Non:
Utilizzare solventi abrasivi per pulire la luce per selfie.
Esporre la luce per selfie a temperature estremamente alte o basse.
Far cadere la luce per selfie.
Tentare di smontare la luce per selfie.
Smaltire la luce per selfie gettandola nel fuoco, perché potrebbero verificarsi esplosioni.

Istruzioni per l'uso

Montaggio della luce per selfie con treppiedi

La luce per selfie deve essere montata prima dell'uso.
FASE 1: stendere le gambe dal treppiede e posizionarle su una superficie piana e stabile.
FASE 2: avvitare la sfera rotante a 360° sull'asta estensibile della luce circolare e ruotare la vite dell'impugnatura regolabile in senso orario.
FASE 3: fissare la luce circolare alla parte superiore del treppiede ruotandola in senso orario.
FASE 4: collegare il supporto flessibile per smartphone al foro della vite sulla luce circolare e fissarlo in posizione ruotandolo in senso orario.
FASE 5: estendere l'asta della luce circolare fino all'altezza desiderata utilizzando le viti dell'impugnatura regolabile; è ora possibile utilizzare la luce per selfie con treppiedi.

Uso della luce circolare

FASE 1: inserire il connettore USB in una porta USB opportunamente alimentata.
FASE 2: accendere la luce circolare premendo "**ON/OFF**".
FASE 3: aumentare o ridurre la luminosità premendo "**+**" o "**–**".
FASE 4: premere "**FUNCTION**" per passare da una modalità all'altra: sono disponibili tre temperature di colore:
I. Luce bianca fredda
II. Luce ibrida
III. Luce gialla calda
FASE 5: spegnere la luce circolare premendo "**ON/OFF**".

Uso del supporto per smartphone

FASE 1: stendere il braccio del supporto per smartphone verso l'esterno e inserire un telefono o un dispositivo nel supporto. Rilasciare lentamente il braccio del supporto per smartphone in modo che si avvolga saldamente intorno al dispositivo.
FASE 2: per regolare il supporto per smartphone, allentare il dado sul retro del supporto per smartphone ruotandolo in senso orario. Ruotare il supporto per smartphone (movimento di 360°) fino a raggiungere l'angolo desiderato. Serrare il dado ruotandolo in senso antiorario per fissare il supporto per smartphone in posizione.
Nota: accertarsi di collocare la luce per selfie su una superficie piana e stabile e verificare che il telefono e gli altri dispositivi siano fissati saldamente prima dell'uso.

Come riporre il prodotto

Controllare che la luce per selfie sia pulita e asciutta prima di riporla in un luogo fresco e asciutto.

Specifiche

Codice prodotto: EE5976BLKSTKEU7
Dimensione min. dell'alloggiamento: circa 5,8 cm
Dimensione max. dell'alloggiamento: circa 8,5 cm
Altezza supporto luce circolare: fino a 2 m
Luminosità LED: 27 lm
Tensione d'ingresso: 5 V ⎓

PL Prosimy dokładnie przeczytać niniejszą instrukcję i zachować ją na przyszłość.

Instrukcje dotyczące bezpieczeństwa

Podczas używania tego produktu zawsze należy stosować podstawowe środki ostrożności.
Ten produkt może być używany przez dzieci w wieku od 8 lat oraz osoby o ograniczonych zdolnościach fizycznych, sensorycznych lub umysłowych, a także nieposiadające wiedzy lub doświadczenia w użytkowaniu tego typu produktów, pod warunkiem, że będą one nadzorowane lub zostaną poinstruowane na temat bezpiecznego korzystania z tego urządzenia oraz poinformowane o potencjalnych zagrożeniach.
Produkt nie jest przeznaczony do zabawy, dlatego dzieci powinny używać go pod nadzorem.
Dzieci nie powinny czyścić ani konserwować urządzenia, chyba że mają więcej niż 8 lat i są nadzorowane w trakcie tych czynności.
Ten produkt nie jest zabawką.
Ten produkt nie zawiera części, które mogą być serwisowane przez użytkownika. Jeśli urządzenie i jego akcesoria zostały upuszczone lub uszkodzone, naprawy powinny być wykonywane wyłącznie przez specjalistę. Nieprawidłowo przeprowadzona naprawa może narazić użytkownika na niebezpieczeństwo.
Przechowywać produkt poza zasięgiem dzieci.
Przechowywać z dala od źródeł ciepła i ostrych krawędzi, które mogą spowodować uszkodzenia.
Produkt należy przechowywać z dala od źródeł ciepła, bezpośredniego światła słonecznego, wilgoci, wody i innych płynów.
Urządzenie należy utrzymywać w stanie wolnym od kurzu, kłaczków itp.
Nie wolno zanurzać go w wodzie ani innym płynie.
Nie wolno obsługiwać urządzenia mokrymi rękami.
Nie należy korzystać z urządzenia, jeśli zostało ono wystawione na działanie wody, wilgoci lub innego płynu.
Nie wolno używać urządzenia do celów innych niż jest on przeznaczony.
Nie należy używać akcesoriów innych niż dołączone do zestawu.
Nie należy przechowywać urządzenia w miejscu narażonym na bezpośrednie działanie promieni słonecznych ani w warunkach wysokiej wilgotności.
Ten produkt jest przeznaczony wyłącznie do użytku domowego. Nie należy go używać do celów komercyjnych.
Ostrzeżenie: urządzenie może się lekko nagrzać podczas użytkowania; należy trzymać je z dala od materiałów łatwopalnych.

Konserwacja

Wytrzyj lampę miękką, niestrzępiącą się szmatką.

Nie wolno:
Używać ściernych środków myjących do czyszczenia lampy do selfie.
Narażać lampy na działanie bardzo wysokich lub niskich temperatur.
Upuszczać lampy do selfie.
Podejmować prób demontażu lampy.
Wrzucać lampy do ognia, ponieważ spowoduje to jej eksplozję.

Instrukcja obsługi

Montaż stojącej lampy do selfie

Przed użyciem lampy selfie należy ją zmontować.
KROK 1: wysuń nogi ze statywu i umieść je na bezpiecznej, płaskiej powierzchni.
KROK 2: przykręć przegub obrotowy 360° do rozsuwanego uchwytu do lampy pierścieniowej i przekręć śrubę regulowanego uchwytu zgodnie z ruchem wskazówek zegara.
KROK 3: przymocuj lampę pierścieniową do górnej części statywu, obracając ją zgodnie z ruchem wskazówek zegara.
KROK 4: przymocuj statyw do elastycznego uchwytu telefonu do otworu na śrubę w lampie pierścieniowej i zamocuj go, obracając go w prawo.
KROK 5: rozłóż uchwyt do lampy pierścieniowej na żądaną wysokość za pomocą śrub; teraz możesz korzystać ze stojącej lampy do selfie.

Korzystanie z lampy pierścieniowej

KROK 1: włóż złącze USB do odpowiednio zasilanego portu USB.
KROK 2: włącz lampę, naciskając przycisk „**ON/OFF**".
KROK 3: zwiększ jasność, naciskając przycisk „**+**", albo zmniejsz ją, naciskając przycisk „**–**".
KROK 4: naciskaj przycisk „**FUNCTION**", aby przechodzić między trybami: dostępne są trzy temperatury barwowe:
I. Zimne białe światło
II. Światło hybrydowe
III. Ciepłe żółte światło
KROK 5: wyłącz lampę, naciskając przycisk „**ON/OFF**".

Korzystanie z uchwytu na telefon

KROK 1: wysuń ramię uchwytu na telefon i włóż telefon lub urządzenie do uchwytu. Powoli zwolnij ramię uchwytu, aby urządzenie zostało w nim bezpiecznie zamocowane.
KROK 2: aby wyregulować uchwyt, poluzuj nakrętkę z tyłu uchwytu, obracając ją w prawo. Obróć uchwyt telefonu (możliwość obrotu o 360°), aż do uzyskania pożądanego kąta. Dokręcić nakrętkę, obracając ją w lewo, aby zamocować uchwyt na telefon na miejscu.
Uwaga: przed użyciem sprawdź, czy lampa do selfie znajduje się na zabezpieczonej, płaskiej powierzchni oraz że wszystkie telefony i urządzenia są bezpiecznie zamocowane w uchwycie.

Przechowywanie

Przed odłożeniem produktu w suche i chłodne miejsce należy upewnić się, że jest on czysty i suchy.

Dane techniczne

Kod produktu: EE5976BLKSTKEU7
Min. rozmiar uchwytu: ok. 5,8 cm
Maks. rozmiar uchwytu: ok. 8,5 cm
Długość uchwyt do lampy pierścieniowej: do 2 m
Jasność LED: 27 lm
Wejście zasilania: 5 V ⎓