Description of Parts

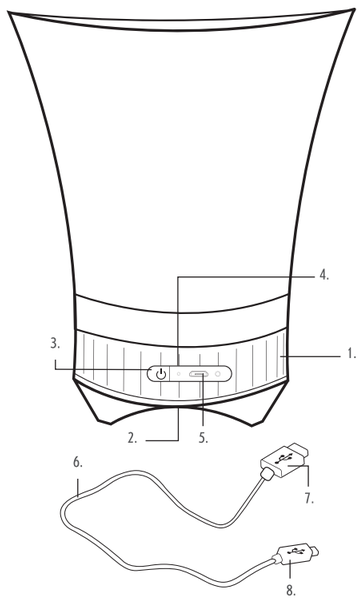

EN

1. Ice Bucket with Bluetooth® Speaker Main Unit
2. Speaker
3. Play/Pause Button (**ON/OFF/PLAY/PAUSE**)
4. LED Indicator Light
5. 5 V ⎓ Charging Port
6. USB Charging Cable
7. USB Connector
8. Micro USB Connector

FR

1. Unité principale du seau à glace avec enceinte Bluetooth®
2. Enceinte
3. Bouton Lecture/Pause (**ON/OFF/PLAY/PAUSE**)
4. Voyant lumineux LED
5. Port de chargement 5 V ⎓
6. Câble de chargement USB
7. Connecteur USB
8. Connecteur micro USB

NL

1. Ijsemmer met Bluetooth ®-luidsprekerunit
2. Luidspreker
3. Knop Afspelen/Pauzeren (**ON/OFF/PLAY/PAUSE**)
4. LED-indicatielampje
5. 5 V ⎓ -oplaadpoort
6. USB-oplaadkabel
7. USB-aansluiting
8. MicroUSB-aansluiting

DE

1. Bluetooth®-Eiskübel-Lautsprechereinheit
2. Lautsprecher
3. Taste „Wiedergabe/Pause" (**ON/OFF/PLAY/PAUSE**)
4. LED-Anzeige
5. 5 V ⎓ -Ladeanschluss
6. USB-Ladekabel
7. USB-Anschluss
8. Micro-USB-Anschluss

ES

1. Unidad principal del altavoz cubitera con Bluetooth®
2. Altavoz
3. Botón de reproducción/pausa (**ON/OFF/PLAY/PAUSE**)
4. Indicador LED
5. Puerto de carga de 5 V ⎓
6. Cable de carga USB
7. Conector USB
8. Conector micro USB

IT

1. Unità principale della vaschetta del ghiaccio con speaker Bluetooth®
2. Speaker
3. Pulsante di riproduzione/pausa (**ON/OFF/PLAY/PAUSE**)
4. Spia LED
5. Porta di ricarica CC da 5 V ⎓
6. Cavo di ricarica USB
7. Connettore USB
8. Connettore micro USB

PL

1. Pojemnik na lód z jednostką główną głośnika Bluetooth®
2. Głośnik
3. Przycisk odtwarzania/pauzy (**ON/OFF/PLAY/PAUSE**)
4. Wskaźnik LED
5. Gniazdo ładowania 5 V ⎓
6. Kabel ładujący USB
7. Złącze USB
8. Złącze micro-USB

Please read all of the instructions carefully and retain for future reference. **EN**

Safety Instructions

When using electrical products, basic safety precautions should always be followed.
This product can be used by children aged from 8 years and above if they are continuously supervised. This product can be used by people with reduced physical, sensory or mental capabilities or lack of experience and knowledge if they have been given supervision or instruction concerning use of the product in a safe way and understand the hazards involved.
Unless they are older than 8 and supervised, children should not perform cleaning or user maintenance.
This product is not a toy.
This product contains no user serviceable parts. If the product and any of its accessories are malfunctioning or it has been dropped or damaged; the unit should be recycled.
Keep the product and USB cable out of the reach of children.
Keep the product and USB cable away from heat or sharp edges that could cause damage.
Keep the product away from heat sources, direct sunlight, humidity, water and any other liquid.
Ensure the product is well-ventilated.
Do not leave any objects susceptible to magnetism (cash cards, floppy disks with magnetic coding, etc.) near the product.
Do not operate the product with wet hands.
Do not operate the product if it has been exposed to water, moisture or any other liquid, to prevent against electric shock, explosion and/or injury to yourself and damage to the product.
Do not leave the product unattended whilst connected to another device.
Do not use the product for anything other than its intended use.
Do not use any accessories other than those supplied.
Do not store the product in direct sunlight or in high humidity conditions.
Do not put objects into any of the openings.
Do not play music at excessive volume levels as damage to hearing and/or the product may occur.
This product must be placed on a stable, heat-resistant surface.
This product is intended for domestic use only. It should not be used for commercial purposes.

To prevent possible hearing damage, do not listen at high volume levels for long periods of time.
Warning: Keep the product away from flammable materials.

Battery Safety

The supply terminals are not to be short-circuited.
In the event of a battery and cell leaking, do not allow the liquid to come in contact with the skin or eyes. If contact has been made, wash the affected area with copious amounts of water and seek medical advice.
Do not use any cell or battery which is not designed for use with the product.
Secondary cells and batteries need to be charged before use. After extended periods of storage, it may be necessary to charge and discharge the cells or batteries several times to obtain maximum performance.
Keep batteries out of the reach of children.
Do not dispose of batteries in a fire.
Do not dismantle, open or shred secondary cells or batteries.
Do not expose cells or batteries to heat or fire.
Do not crush, puncture, dismantle or otherwise damage batteries.
Do not store above 60 °C.
Avoid storage in direct sunlight.
Do not expose batteries to heat or fire as they may explode.
Do not subject batteries to mechanical shock.
Do not dispose of exhausted batteries in household waste.
Once the batteries have been exhausted, dispose of the unit at a local recycling station. Contact the local government offices for further details.
This product is fitted with a 2200 mAh rechargeable battery (non-removable).

UP Global Sourcing UK Ltd. hereby declares that this unit is in compliance with the essential requirements and other provisions of directive 2014/53/EU.

The declaration of conformity may be consulted at UP Global Sourcing UK Ltd., Victoria Street, Manchester OL9 0DD. UK or www.intempo.co.uk.

Care and Maintenance

Wipe the speaker with a soft, damp, lint-free cloth and allow to dry thoroughly.
The bucket can be separated from the speaker base by unscrewing in an anticlockwise direction.

Do not:
Clean the bucket or speaker section in a dishwasher.
Fully immerse the speaker in water or any other liquid.
Use any abrasive cleaning solvents to clean the speaker, as this can cause damage.
Expose the speaker to sharp objects, which may cause damage.
Expose the speaker to extremely high or low temperatures, as this will shorten the life of electronic devices, destroy the battery or distort certain plastic parts.
Drop the speaker, as the internal circuit may become damaged.
Attempt to disassemble the speaker, as this may cause damage to the speaker.
Dispose of the speaker in a fire, as it will result in an explosion.
Use the speaker as a container for consumable liquid.
Drink directly from the speaker.

Instructions for Use

Charging the Battery

The speaker is fitted with a 3.7 V 2200 mAh battery (non-removable). It is recommended that the battery is fully charged before first use; this will take approx. 4 hours.
Connect the micro USB end of the USB charging cable into the 5 V ⎓ charging port on the speaker and the other end to a compatible USB port.
Whilst charging, the LED indicator light will illuminate red. Once the battery has fully charged, the LED indicator light will switch off.
Carefully disconnect both ends of the USB charging cable and store it safely for future use.

** Maximum play time based on 20 % volume with LED light function switched off.

Using the Ice Bucket with Bluetooth® Speaker

Basic Functionality

Turn on the speaker by pressing and holding 'ON/OFF/PLAY/PAUSE' for approx. 3 seconds.
Pause a track by pressing 'ON/OFF/PLAY/PAUSE'; push it again to resume the track.
Press and hold 'ON/OFF/PLAY/PAUSE' for approx. 3 seconds to turn the speaker off.

Bluetooth Mode

STEP 1: Once the speaker has been turned on, the LED indicator light will flash blue to signal that the speaker is ready to be paired with a Bluetooth compatible device.
STEP 2: Search for the speaker using a Bluetooth compatible device. Select 'EE4938' and pair. Once a connection has been made, the speaker will play a tone to signal that the devices are paired.
STEP 3: To unpair or remove a Bluetooth compatible device from the speaker, turn off the Bluetooth function on the compatible device. The speaker can now be paired with a new compatible device.
Note: Once connected, volume can be controlled using the relevant controls on the Bluetooth compatible device.

Troubleshooting

The speaker has no power.
The speaker has no power.
Charge the speaker following the instructions in the section entitled 'Charging the Battery'.

The speaker has no sound.
The volume level is set too low.
Check that the volume level is set at an audible level and adjust accordingly.
Follow the instructions in the section entitled 'Bluetooth Mode'.

Unable to pair a Bluetooth device with the speaker.
The Bluetooth device is not compatible with the speaker.
Check that the Bluetooth device is compatible with the speaker and that the Bluetooth function is switched on.

Specifications

Product Code: EE4938STKEU7
Bluetooth Version: 5.0
Wireless Range: 25 m*
Speaker Output: 10 W
Power Supply: 5 V ⎓
Working Voltage: 3.7 V
Rechargeable Battery: 2200 mAh
Operating Frequency: 2.4 GHz

* Effective range may be reduced due to the presence of obstacles between connected devices.

Veuillez lire attentivement toutes les instructions et les conserver pour référence ultérieure. **FR**

Consignes de sécurité

Lors de l'utilisation de produits électriques, les consignes élémentaires de sécurité doivent toujours être respectées.
Les enfants âgés de 8 ans et plus peuvent utiliser ce produit s'ils sont surveillés en permanence. Les personnes dont les capacités physiques, sensorielles ou mentales sont réduites, ou dont l'expérience et les connaissances sont insuffisantes peuvent utiliser ce produit, uniquement si elles sont sous surveillance ou si elles ont reçu des instructions quant à l'utilisation sûre, et si elles comprennent les dangers potentiels. Sauf s'ils sont âgés de plus de 8 ans et sous surveillance, les enfants ne doivent procéder ni au nettoyage ni à la maintenance de l'appareil.
Ce produit n'est pas un jouet.
Ce produit ne contient aucune pièce réparable par l'utilisateur. Si le produit ou l'un de ses accessoires ne fonctionne pas correctement, est tombé ou endommagé, il doit être recyclé.
Gardez le produit et le câble USB hors de portée des enfants.
Tenez le produit et son câble USB à l'écart de toute source de chaleur ou de tout bord tranchant susceptible de les endommager.
Tenez le produit à l'écart des sources de chaleur, de la lumière directe du soleil, de l'humidité, de l'eau et de tout autre liquide.
Assurez-vous que le produit est bien ventilé.
Ne laissez pas d'objets sensibles au magnétisme (cartes bancaires, disquettes à codage magnétique, etc.) à proximité du produit.
N'utilisez pas le produit avec les mains mouillées.
N'utilisez pas le produit s'il a été exposé à l'eau, à l'humidité ou à tout autre liquide afin d'éviter tout risque d'électrocution, d'explosion et/ou de blessure et tout dommage au produit.
Ne laissez pas le produit sans surveillance lorsqu'il est connecté à un autre appareil.
N'utilisez pas le produit à d'autres fins que celles pour lesquelles il a été conçu.
N'utilisez pas d'accessoires autres que ceux fournis.
Ne laissez pas le produit à la lumière directe du soleil ou dans des conditions d'humidité élevée.
Ne placez aucun objet dans les ouvertures.
N'écoutez pas de musique à des niveaux de volume excessifs, car cela pourrait endommager votre ouïe et/ou le produit.
Ce produit doit être placé sur une surface stable et résistante à la chaleur.
Ce produit est destiné à un usage domestique uniquement. Il ne doit pas être utilisé à des fins commerciales.

Pour éviter tout endommagement de l'ouïe, évitez l'écoute prolongée à un niveau sonore élevé.
Avertissement : Tenez le produit à l'écart de matériaux inflammables.

Sécurité liée à la batterie

Les bornes d'alimentation ne doivent pas être court-circuitées.
En cas de fuite de la batterie ou des piles, ne laissez pas le liquide entrer en contact avec la peau ou les yeux. En cas de contact, rincez abondamment la zone touchée avec de l'eau et consultez un médecin.
N'utilisez pas de piles ou de batterie qui ne sont pas conçues pour être utilisées avec le produit.
Les piles et batteries rechargeables doivent être rechargées avant utilisation. Après de longues périodes de stockage, il peut être nécessaire de charger et de décharger les piles ou la batterie plusieurs fois pour obtenir des performances maximales.
Tenez les piles hors de portée des enfants.
Ne jetez pas les piles au feu.
N'essayez pas de démonter, d'ouvrir ou de déchiqueter les piles ou batteries rechargeables.
N'exposez pas les piles ou la batterie à une source de chaleur ou au feu.
Veillez à ne pas écraser, percer, démonter ou endommager la batterie.
Ne stockez pas le produit à une température supérieure à 60 °C.
Évitez de stocker le produit à la lumière directe du soleil.
N'exposez pas les piles à la chaleur ou au feu, car elles pourraient exploser.
Ne soumettez pas la batterie à des chocs mécaniques.
Ne pas jeter la batterie usée avec les ordures ménagères.
Une fois la batterie usagée, jetez-la à la déchetterie de votre ville. Pour plus d'informations, veuillez contacter les administrations locales.
Ce produit est équipé d'une batterie rechargeable de 2200 mAh (non amovible).

Up Global Sourcing UK Ltd. déclare par la présente que cette unité est conforme aux exigences essentielles et autres clauses de la directive 2014/53/UE.

La déclaration de conformité peut être consultée à l'adresse suivante : UP Global Sourcing UK Ltd, Victoria Street, Manchester OL9 0DD. Royaume-Uni, ou www.intempo.co.uk

Entretien et maintenance

Nettoyez l'enceinte à l'aide d'un chiffon doux, humide et non pelucheux et laissez-la sécher complètement.
Vous pouvez séparer le seau de la base de l'enceinte en le dévissant dans le sens inverse des aiguilles d'une montre.
Ne pas :
Nettoyer le seau ou l'enceinte au lave-vaisselle.
Plonger l'enceinte dans l'eau ou tout autre liquide.
Nettoyer l'enceinte à l'aide de solvants abrasifs, car cela pourrait l'endommager.
Exposer l'enceinte à des objets pointus qui pourraient l'endommager.
Exposer l'enceinte à des températures extrêmement élevées ou basses, car cela réduirait la durée de vie des appareils électroniques, détruirait la batterie ou déformerait certaines pièces en plastique.
Faire tomber l'enceinte, car le circuit interne risquerait d'être endommagé.
Tenter de démonter l'enceinte, car cela risquerait de l'endommager.
Jeter l'enceinte au feu, au risque de provoquer une explosion.
Utiliser l'enceinte comme récipient pour liquide consommable.
Boire directement depuis l'enceinte.

Instructions d'utilisation

Chargement de la batterie

L'enceinte est équipée d'une batterie de 3,7 V 2 200 mAh (non amovible). Il est recommandé de charger complètement la batterie avant la première utilisation ; le chargement dure environ 4 heures.
Connectez l'extrémité micro USB du câble de chargement USB au port de chargement 5 V ⎓ de l'enceinte et l'autre extrémité à un port USB compatible.
Lors du chargement, le voyant LED s'allume en rouge. Une fois la batterie complètement chargée, le voyant LED s'éteint.
Débranchez avec précaution les deux extrémités du câble de chargement USB et rangez-le en lieu sûr pour une utilisation ultérieure.

** Autonomie maximale basée sur un volume à 20 %.

Utilisation du seau à glace avec enceinte Bluetooth®

Fonctionnalités de base

Allumez l'enceinte en appuyant sur « ON/OFF/PLAY/PAUSE » pendant environ 3 secondes.
Mettez votre morceau en pause en appuyant sur le bouton « ON/OFF/PLAY/PAUSE ». Appuyez à nouveau sur ce bouton pour reprendre la lecture.
Maintenez le bouton « ON/OFF/PLAY/PAUSE » enfoncé pendant environ 3 secondes pour éteindre l'enceinte.

Mode Bluetooth

ÉTAPE 1 : Une fois l'enceinte allumée, le voyant LED clignote en bleu pour signaler que l'enceinte est prête à être couplée avec un appareil compatible Bluetooth.
ÉTAPE 2 : Recherchez l'enceinte à l'aide d'un appareil compatible Bluetooth. Sélectionnez « EE4938 » et couplez l'enceinte. Une fois la connexion établie, l'enceinte émet un signal sonore pour indiquer que les appareils sont couplés.
ÉTAPE 3 : Pour découpler un appareil compatible Bluetooth de l'enceinte ou supprimer la connexion, désactivez la fonction Bluetooth sur l'appareil compatible. L'enceinte peut désormais être couplée à un nouvel appareil compatible.
Remarque : Une fois la connexion établie, le volume peut être contrôlé à l'aide des commandes correspondantes sur l'appareil compatible Bluetooth.

Dépannage

L'enceinte n'est pas alimentée.
L'enceinte est déchargée.
Chargez l'enceinte en suivant les instructions de la section intitulée « Chargement de la batterie ».

Aucun son ne sort de l'enceinte.
Le volume est réglé sur un niveau trop faible.
Vérifiez que le volume est réglé à un niveau audible et ajustez-le en conséquence.
Suivez les instructions de la section « Mode Bluetooth ».

Impossible de coupler l'enceinte à un appareil Bluetooth.
L'appareil Bluetooth n'est pas compatible avec l'enceinte.
Vérifiez que l'appareil Bluetooth est compatible avec l'enceinte et que la fonction Bluetooth est activée.

Spécifications

Code du produit : EE4938STKEU7
Version Bluetooth : 5.0
Portée sans fil : 25 m*
Sortie de haut-parleur : 10 W
Alimentation : 5 V ⎓
Tension de fonctionnement : 3,7 V
Batterie rechargeable : 2 200 mAh
Fréquence de fonctionnement : 2,4 GHz

* La portée effective peut être réduite en raison de la présence d'obstacles entre les appareils connectés.

Lees alle instructies zorgvuldig door en bewaar deze voor toekomstige raadpleging. **NL**

Veiligheidsinstructies

Bij het gebruik van elektrische producten moeten altijd de standaardveiligheidsmaatregelen worden opgevolgd.
Dit product kan worden gebruikt door kinderen van 8 jaar en ouder onder voortdurend toezicht. Dit product kan worden gebruikt door mensen met verminderde lichamelijke, zintuiglijke of geestelijke vermogens of met een gebrek aan kennis en ervaring, mits er toezicht wordt gehouden of ze instructies hebben ontvangen over veilig gebruik van het product en zij de gevaren van het gebruik begrijpen.
Tenzij ze ouder zijn dan 8 jaar en onder toezicht staan, mogen kinderen geen reinigings- of onderhoudstaken uitvoeren.
Dit product is geen speelgoed.
Dit product bevat geen door de gebruiker te onderhouden onderdelen. Als het product en een van de accessoires niet goed functioneert of als het is gevallen of beschadigd, dient u de unit te recyclen.
Houd het product en de USB-kabel buiten het bereik van kinderen.
Houd het product en de USB-kabel uit de buurt van warmtebronnen en scherpe randen die schade kunnen veroorzaken.
Houd het product uit de buurt van warmtebronnen, direct zonlicht, vocht, water en andere vloeistoffen.
Zorg ervoor dat het product goed wordt geventileerd.
Houd voorwerpen die gevoelig zijn voor magnetisme (zoals betaalkaarten, diskettes met magnetische codering, enz.) bij het product vandaan.
Gebruik het product niet met natte handen.
Gebruik het product niet als het is blootgesteld aan water, vocht of andere vloeistoffen om elektrische schokken, explosies en/of persoonlijk letsel en schade aan het product te voorkomen.
Laat het product niet onbeheerd achter terwijl het is verbonden met een ander apparaat.
Gebruik het product niet voor andere doeleinden dan waarvoor het is bedoeld.
Gebruik geen andere accessoires dan de meegeleverde accessoires.
Bewaar het product niet in direct zonlicht of onder vochtige omstandigheden.
Steek geen voorwerpen in de openingen.
Speel geen muziek af op een te hoog volume, omdat dit kan leiden tot gehoorbeschadiging en/of schade aan het product.
Dit product moet op een stabiele, hittebestendige ondergrond worden geplaatst.
Dit product is uitsluitend bedoeld voor persoonlijk gebruik. Het mag niet worden gebruikt voor commerciële doeleinden.

Luister niet gedurende lange tijd naar muziek op een hoog volume, om gehoorschade te voorkomen.
Waarschuwing: houd het product uit de buurt van brandbare materialen

Veilig omgaan met accu's

Zorg dat er geen kortsluiting met de stroompunten kan optreden.
Als een accu of celbatterij begint te lekken, zorg er dan voor dat de vloeistof niet in contact komt met de huid of ogen. Als dat wel gebeurt, dient u het desbetreffende gebied met veel water te spoelen en een arts te raadplegen.
Gebruik geen celbatterij of accu die niet is ontworpen voor gebruik met het product.
Secundaire celbatterijen en accu's moeten voor gebruik worden opgeladen. Als de celbatterijen of accu's langdurig niet zijn gebruikt, kan het nodig zijn deze meerdere keren op te laden en te ontladen voordat ze weer optimaal presteren.
Houd accu's buiten het bereik van kinderen.
Gooi accu's niet weg in brandend vuur.
Demonteer, open of vernietig geen secundaire celbatterijen of accu's.
Stel celbatterijen of accu's niet bloot aan vuur of hitte.
Accu's mogen niet worden geplet, doorboord, uit elkaar worden gehaald of anderszins worden beschadigd.
Bewaar accu's niet bij temperaturen boven 60 °C.
Vermijd opslag in direct zonlicht.
Stel accu's niet bloot aan vuur of hitte, want dan kunnen ze exploderen.
Stel accu's niet bloot aan mechanische schokken.
Gooi lege accu's niet bij het gewone huishoudafval.
Als de accu's leeg zijn, dient u ze te recyclen via een plaatselijk inleverpunt. Neem voor meer informatie contact op met lokale instanties.
Dit product is uitgerust met een oplaadbare accu van 2200 mAh (niet verwijderbaar).

UP Global Sourcing UK Ltd. verklaart hierbij dat deze unit voldoet aan de essentiële vereisten en andere bepalingen van richtlijn 2014/53/EU.

De conformiteitsverklaring kan worden geraadpleegd bij UP Global Sourcing UK Ltd., Victoria Street, Manchester OL9 0DD. GB of op www.intempo.co.uk.

Verzorging en onderhoud

Veeg de luidspreker schoon met een zachte, vochtige, pluisvrije doek en laat deze goed drogen.
De emmer kan van de basis van de luidspreker worden verwijderd door deze linksom los te draaien.

Vermijd het volgende:
De emmer of het luidsprekergedeelte schoonmaken in de vaatwasmachine.
De luidspreker onderdompelen in water of een andere vloeistof.
Schurende schoonmaakmiddelen om de luidspreker schoon te maken. Dit kan schade veroorzaken.
De luidspreker blootstellen aan scherpe voorwerpen die schade kunnen veroorzaken.
De luidspreker blootstellen aan extreem hoge of lage temperaturen. Dit verkort de levensduur van elektronische apparaten, maakt de accu kapot of vervormt bepaalde plastic onderdelen.
De luidspreker laten vallen. Dit kan kortsluiting veroorzaken.
De luidspreker proberen te demonteren. Dit kan de luidspreker beschadigen.
De luidspreker in het vuur werpen, omdat dit een explosie tot gevolg heeft.
Gebruik de luidspreker als opvangbak voor consumptievloeistoffen.
Drink rechtstreeks uit de luidspreker.

Gebruiksaanwijzing

De accu opladen

De luidspreker is uitgerust met een accu van 3,7 V 2200 mAh (niet verwijderbaar).
Wij raden u aan de accu volledig op te laden voordat u de luidspreker voor het eerst gebruikt. Dit duurt ongeveer 4 uur.
Sluit het microUSB-uiteinde van de USB-oplaadkabel aan op de 5 V ⎓ oplaadpoort van de luidspreker en het andere uiteinde op een compatibele USB-poort.
Tijdens het opladen brandt het rode LED-indicatielampje. Zodra de accu volledig is opgeladen, gaat het LED-lampje uit.
Koppel beide uiteinden van de USB-oplaadkabel voorzichtig los en berg de kabel veilig op voor toekomstig gebruik.

** Maximale afspeelduur bij 20 % volume.

De ijsemmer met Bluetooth®-luidspreker gebruiken

Standaardfuncties

Schakel de luidspreker in door 'ON/OFF/PLAY/PAUSE' ongeveer 3 seconden ingedrukt te houden.
Pauzeer een nummer door op ON/OFF/PLAY/PAUSE te drukken. Druk nogmaals op de knop om het afspelen te hervatten.
Houd ON/OFF/PLAY/PAUSE ongeveer 3 seconden ingedrukt om de luidspreker uit te schakelen.

Bluetooth-modus

STAP 1: Zodra de luidspreker is ingeschakeld, gaat het LED-indicatielampje blauw knipperen om aan te geven dat de luidspreker aan een Bluetooth-apparaat kan worden gekoppeld.
STAP 2: Zoek vanaf een Bluetooth-apparaat naar de luidspreker. Selecteer 'EE4938' om te koppelen. Zodra een verbinding tot stand is gebracht, laat de luidspreker een toon horen om aan te geven dat de apparaten zijn gekoppeld.
STAP 3: Als u een Bluetooth-apparaat wilt loskoppelen of verwijderen van de luidspreker, schakelt u de Bluetooth-functie op het compatibele apparaat uit. De luidspreker kan nu met een ander compatibel apparaat worden gekoppeld.
Opmerking: als de koppeling tot stand is gebracht, kunt u het volume regelen met de relevante knoppen op het Bluetooth-apparaat.

Problemen oplossen

De luidspreker heeft geen stroom.
De luidspreker is leeg.
Laad de luidspreker op volgens de instructies in het gedeelte 'De accu opladen.'

Er komt geen geluid uit de luidspreker.
Het volumeniveau is te laag.
Controleer of het volumeniveau op een hoorbaar niveau is ingesteld en pas het zo nodig aan.
Volg de instructies in het gedeelte 'Bluetooth-modus'.

Kan geen Bluetooth-apparaat koppelen met de luidspreker.
Het Bluetooth-apparaat is niet compatibel met de luidspreker.
Controleer of het Bluetooth-apparaat compatibel is met de luidspreker en of de Bluetooth-functie is ingeschakeld.

Specificaties

Productcode: EE4938STKEU7
Bluetooth-versie: 5.0
Draadloos bereik: 25 m*
Luidsprekeruitvoer: 10 W
Voeding: 5 V ⎓

ICE BUCKET WITH BLUETOOTH® SPEAKER

SEAU À GLACE AVEC ENCEINTE BLUETOOTH®
IJSEMMER MET BLUETOOTH®-LUIDSPREKER
EISKÜBEL MIT BLUETOOTH®-LAUTSPRECHER
CUBITERA CON ALTAVOZ BLUETOOTH®
VASCHETTA DEL GHIACCIO CON SPEAKER BLUETOOTH®
WIADERKO NA LÓD Z GŁOŚNIKIEM BLUETOOTH®
INSTRUCTION MANUAL

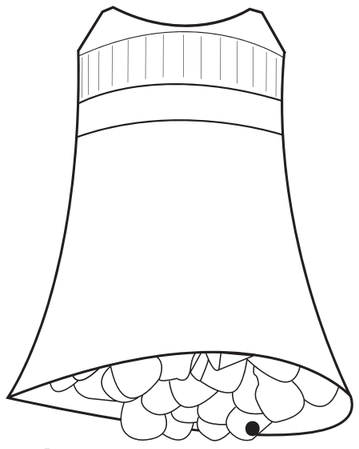

intempo

Manufactured by
UP Global Sourcing UK Ltd.,
Victoria Street,
Manchester OL9 0DD. UK.

Made in China.

www.intempo.co.uk

CD0501191MZ20919/Z

intempo

Recycle

Bedrijfsspanning: 3,7 V
Oplaadbare accu: 2200 mAh
Operationele frequentie: 2,4 GHz

*Het daadwerkelijke bereik kan kleiner zijn in geval van obstakels tussen aangesloten apparaten.

Bitte lesen Sie alle Anweisungen sorgfältig durch und bewahren Sie sie zur späteren Verwendung auf. **DE**

Sicherheitshinweise

Bei der Verwendung elektrischer Geräte sind stets die grundlegenden Sicherheitsvorkehrungen zu beachten.
Dieses Produkt kann von Kindern ab 8 Jahren verwendet werden, wenn sie dabei beaufsichtigt werden. Dieses Produkt kann von Personen mit eingeschränkten physischen, sensorischen oder psychischen Fähigkeiten oder Mangel an Erfahrung und Wissen verwendet werden, wenn sie bei der Verwendung beaufsichtigt werden oder Anweisung zum sicheren Gebrauch des Produkts erhalten und die Gefahren verstanden haben.
Kinder dürfen keine Reinigungs- oder Wartungsarbeiten durchführen, es sei denn, sie sind älter als 8 Jahre und werden beaufsichtigt.
Dieses Produkt ist kein Spielzeug.
Dieses Gerät enthält keine Teile, die vom Benutzer gewartet werden können. Wenn das Produkt und das Zubehör nicht ordnungsgemäß funktionieren oder fallen gelassen bzw. beschädigt wurden, sollten Sie das Gerät dem Recyclingkreislauf zuführen.
Bewahren Sie das Produkt und das USB-Kabel außerhalb der Reichweite von Kindern auf.
Halten Sie das Produkt und das USB-Kabel von Hitze oder scharfen Kanten fern, die Schäden verursachen könnten.
Halten Sie das Produkt von Wärmequellen, direkter Sonneneinstrahlung, Feuchtigkeit, Wasser und anderen Flüssigkeiten fern.
Stellen Sie sicher, dass das Produkt gut belüftet ist.
Bewahren Sie keine magnetempfindlichen Gegenstände in der Nähe des Produkts auf (Bankkarten, Disketten mit magnetischer Codierung usw.).
Bedienen Sie das Produkt nicht mit nassen Händen.
Betreiben Sie das Produkt nicht, wenn es Wasser, Feuchtigkeit oder anderen Flüssigkeiten ausgesetzt war, um Stromschläge, Explosionen und/oder Verletzungen sowie Schäden am Produkt zu vermeiden.
Lassen Sie das Produkt nicht unbeaufsichtigt, während es an ein anderes Gerät angeschlossen ist.
Verwenden Sie das Produkt nur für den vorgesehenen Zweck.
Verwenden Sie ausschließlich das mitgelieferte Zubehör.
Lagern Sie das Gerät nicht in direktem Sonnenlicht oder bei hoher Luffeuchtigkeit.
Legen Sie keine Gegenstände in die Öffnungen.
Geben Sie die Musik nicht mit zu hoher Lautstärke wieder, da dies zu Hörschäden und/oder Schäden am Produkt führen kann.
Dieses Produkt muss auf einer stabilen, hitzebeständigen Oberfläche platziert werden.
Dieses Produkt ist nur für den Hausgebrauch vorgesehen. Es sollte nicht für kommerzielle Zwecke verwendet werden.

Hören Sie nicht über einen längeren Zeitraum mit hoher Lautstärke, um Gehörschäden zu vermeiden.
Warnung: Halten Sie das Gerät von entflammbaren Materialien fern.

Akkusicherheit

Die Versorgungsklemmen dürfen nicht kurzgeschlossen werden.
Bei einem undichten Akku oder einer undichten Zelle sollten Sie darauf achten, dass die Flüssigkeit nicht mit der Haut oder den Augen in Kontakt kommt. Waschen Sie bei Kontakt den betroffenen Bereich mit reichlich Wasser und holen Sie ärztlichen Rat ein.
Verwenden Sie keine Zellen oder Akkus, die nicht für die Verwendung mit dem Produkt vorgesehen sind.
Sekundärzellen und Akkus müssen vor der Verwendung aufgeladen werden. Nach längerer Lagerung kann es erforderlich sein, die Zellen oder Akkus mehrmals zu laden und zu entladen, um eine maximale Leistung zu erzielen.
Bewahren Sie die Akkus außerhalb der Reichweite von Kindern auf.
Geben Sie Akkus nicht ins Feuer.
Zerlegen, öffnen oder zerkleinern Sie Sekundärzellen oder Akkus nicht.
Setzen Sie Zellen oder Batterien keiner Hitze oder Feuer aus.
Zerdrücken, durchstechen oder zerlegen Sie keine Akkus und beschädigen Sie sie nicht anderweitig.
Nicht über 60 °C lagern.
Vermeiden Sie die Lagerung bei direkter Sonneneinstrahlung.
Setzen Sie Batterien nicht Hitze oder Feuer aus, da sie sonst explodieren können.
Setzen Sie Batterien keinen mechanischen Stößen aus.
Entsorgen Sie verbrauchte Batterien/Akkus nicht im Hausmüll.
Nutzen Sie dafür bitte einen Recycling-/Wertstoffhof vor Ort. Weitere Informationen erhalten Sie bei den örtlichen Behörden.
Dieses Produkt ist mit einem Akku mit 2200 mAh ausgestattet (nicht herausnehmbar).

UP Global Sourcing UK Ltd. erklärt hiermit, dass diese Einheit die wesentlichen Anforderungen und andere relevante Bedingungen der Richtlinie 2014/53/EU erfüllt.

Die Konformitätserklärung kann eingesehen werden bei UP Global Sourcing UK Ltd., Victoria Street, Manchester OL9 0DD, GB oder unter www.intempo.co.uk.

Pflege und Wartung

Wischen Sie den Lautsprecher mit einem weichen, feuchten und fusselfreien Tuch ab, und lassen Sie ihn vollständig trocknen.
Der Eiskübel kann vom Lautsprechersockel getrennt werden. Schrauben Sie den Kübel gegen den Uhrzeigersinn aus dem Sockel.

Das sollten Sie vermeiden:
Reinigen Sie den Kübel oder den Lautsprechersockel nicht in der Spülmaschine.
Tauchen Sie den Lautsprecher nicht in Wasser oder andere Flüssigkeiten.
Verwenden Sie zum Reinigen des Lautsprechers keine Scheuermittel, da dies zu Beschädigungen führen kann.
Setzen Sie den Lautsprecher keinen scharfen Gegenständen aus, die Schäden verursachen können.
Setzen Sie den Lautsprecher keinen extrem hohen oder niedrigen Temperaturen aus, da dadurch die Lebensdauer elektronischer Geräte verkürzt und der Akku zerstört wird oder bestimmte Kunststoffteile verformt werden.
Lassen Sie den Lautsprecher nicht fallen, da der interne Schaltkreis beschädigt werden kann.
Versuchen Sie nicht, den Lautsprecher zu zerlegen, da dies zu Schäden führen kann.
Werfen Sie den Lautsprecher nicht ins Feuer, da es sonst zu einer Explosion kommen kann.
Verwenden Sie den Lautsprecher nicht als Behälter für Getränke.
Trinken Sie nicht direkt aus dem Lautsprecher.

Gebrauchsanweisung

Aufladen des Akkus

Der Lautsprecher ist mit einem Akku mit 3,7 V und 2200 mAh ausgestattet (nicht herausnehmbar). Es wird empfohlen, den Akku vor dem ersten Gebrauch vollständig aufzuladen. Dies dauert ca. 4 Stunden.
Verbinden Sie den Micro-USB-Stecker des USB-Ladekabels mit dem 5 V ⎓ -Ladeanschluss an den Lautsprecher und das andere Ende mit einem kompatiblen USB-Anschluss.
Während des Ladevorgangs leuchtet die LED-Kontrolllampe rot auf. Sobald der Akku vollständig aufgeladen ist, erlischt die LED-Kontrolllampe.
Ziehen Sie beide Enden des USB-Ladekabels vorsichtig ab und bewahren Sie es für eine spätere Verwendung sicher auf.

** Maximale Wiedergabezeit basierend auf 20 % Lautstärke mit ausgeschalteter LED-Lichtfunktion.

Verwenden des Bluetooth®-Eiskübel-Lautsprechers

Grundlegende Funktionen

Schalten Sie den Lautsprecher ein, indem Sie die Taste „ON/OFF/PLAY/PAUSE" ca. 3 Sekunden lang gedrückt halten.
Wenn Sie einen Titel anhalten möchten, drücken Sie die Taste „ON/OFF/PLAY/PAUSE".
Um den Titel fortzusetzen, drücken Sie die Taste erneut.
Halten Sie die Taste „ON/ OFF/PLAY/PAUSE" ca. 3 Sekunden lang gedrückt, um den Lautsprecher auszuschalten.

Bluetooth-Modus

SCHRITT 1: Sobald Sie den Lautsprecher eingeschaltet haben, blinkt die LED-Kontrolllampe blau und zeigt damit an, dass der Lautsprecher mit einem Bluetooth-kompatiblen Gerät gekoppelt werden kann.
SCHRITT 2: Suchen Sie den Lautsprecher mit einem Bluetooth-kompatiblen Gerät. Wählen Sie „EE4938" aus und führen Sie die Kopplung durch. Sobald eine Verbindung hergestellt wurde, gibt der Lautsprecher eine Tonfolge aus und signalisiert damit, dass die Geräte gekoppelt sind.
SCHRITT 3: Um ein Bluetooth-kompatibles Gerät vom Lautsprecher zu entkoppeln, deaktivieren Sie die Bluetooth-Funktion auf dem kompatiblen Gerät. Der Lautsprecher kann jetzt mit einem neuen kompatiblen Gerät gekoppelt werden.
Hinweis: Sobald die Verbindung hergestellt ist, kann die Lautstärke über die entsprechenden Bedienelemente am Bluetooth-kompatiblen Gerät gesteuert werden.

Fehlerbehebung

Der Lautsprecher wird nicht mit Strom versorgt.
Der Akku des Lautsprechers ist leer.
Laden Sie den Lautsprecher gemäß den Anweisungen im Abschnitt „Aufladen des Akkus" auf.

Der Lautsprecher gibt keinen Ton aus.
Die Lautstärke ist zu niedrig eingestellt.
Prüfen Sie, ob die Lautstärke auf eine hörbare Stufe eingestellt ist, und passen Sie diese entsprechend an. Befolgen Sie die Anweisungen im Abschnitt „Bluetooth-Modus".

Bluetooth-Gerät kann nicht mit dem Lautsprecher gekoppelt werden.
Das Bluetooth-Gerät ist nicht mit dem Lautsprecher kompatibel.
Überprüfen Sie, ob das Bluetooth-Gerät mit dem Lautsprecher kompatibel ist und die Bluetooth-Funktion eingeschaltet ist.

Technische Daten

Produktcode: EE4938STKEU7
Bluetooth-Version: 5.0
Reichweite: 25 m*
Lautsprecherausgang: 10 W
Stromversorgung: 5 V ⎓
Betriebsspannung: 3,7 V
Akku: 2200 mAh
Betriebsfrequenz: 2,4 GHz

* Die effektive Reichweite kann aufgrund von Hindernissen zwischen den verbundenen Geräten verringert sein.

Lea todas las instrucciones detenidamente y consérvelas para consultarlas en el futuro. **ES**

Instrucciones de seguridad

Cuando utilice productos eléctricos, observe siempre las instrucciones básicas de seguridad.
Los niños a partir de 8 años solo podrán usar este producto si lo hacen bajo supervisión. Solo podrán utilizar este dispositivo personas con capacidades físicas, sensoriales o mentales reducidas o con falta de conocimiento y experiencia si lo hacen bajo supervisión o tras haberles explicado en detalle cómo usar el dispositivo de forma segura y haber los riesgos que conlleva.
A menos que sean mayores de 8 años y estén bajo supervisión, los niños no deben realizar tareas de limpieza ni labores de mantenimiento.
Este producto no es un juguete.
Contiene piezas que el usuario no puede reparar. Si el producto y cualquiera de sus accesorios tienen un funcionamiento incorrecto, han sufrido alguna caída o están dañados, la unidad debe reciclarse.
Mantenga el producto y el cable USB fuera del alcance de los niños.
Mantenga el producto y el cable USB alejados del calor o de bordes afilados que puedan dañarlos.
Mantenga el producto alejado de fuentes de calor, la luz solar directa, la humedad, el agua y otros líquidos.
Asegúrese de que el producto esté bien ventilado.
No deje objetos susceptibles al magnetismo (tarjetas, disquetes con bandas magnéticas, etc.) cerca del producto.
No lo manipule con las manos mojadas.
No utilice el producto si se ha expuesto al agua, la humedad u otro líquido para evitar descargas eléctricas, explosiones o lesiones personales y daños en el producto.
No deje desatendido el producto mientras esté conectado a otro dispositivo.
No utilice el producto para ningún otro uso que no sea el previsto.
No utilice accesorios diferentes a los incluidos.
Guarde el producto alejado de la luz solar directa y de la humedad.
No introduzca objetos por ninguna de las aberturas.
No reproduzca música a niveles de volumen excesivos, ya que podría provocar problemas de audición o dañar el producto.
Este producto debe colocarse en una superficie estable y resistente al calor.
Este producto está diseñado exclusivamente para el uso doméstico. No debe utilizarse para fines comerciales.

Para evitar posibles daños auditivos, no escuche a niveles de volumen altos durante largos periodos.
Advertencia: Mantenga el producto alejado de materiales inflamables.

Seguridad de las pilas/batería

No se debe realizar un cortocircuito en los terminales de alimentación.
En caso de que la batería o pila tenga fugas, no permita que el líquido entre en contacto con la piel o los ojos. Si se produce contacto, lave el área afectada con abundante agua y acuda a un médico.
No utilice baterías o pilas que no se hayan diseñado para su uso con el producto.
Las baterías y pilas secundarias se deben cargar antes de su uso. Después de largos periodos de almacenamiento, puede que sea necesario cargar y descargar las baterías o pilas varias veces para disfrutar del máximo rendimiento.
Mantenga las baterías o pilas fuera del alcance de los niños.
No deseche las baterías o pilas en el fuego.
No desmonte, abra ni rompa las baterías o pilas.
No exponga las baterías o pilas al calor o al fuego.
No aplaste, perfore, desmonte ni dañe de otro modo las baterías o pilas.
No las almacene por encima de 60 °C.
Evite almacenarlas bajo la luz solar directa.
No exponga las baterías o pilas al calor o al fuego, ya que podrían explotar.
No someta las baterías o pilas a golpes mecánicos.
No deseche las baterías o pilas agotadas en la basura del hogar.
Una vez que las baterías o pilas se agoten, deseche la unidad en un punto de reciclaje local. Póngase en contacto con las oficinas del gobierno local para obtener más detalles.
Este producto cuenta con una batería recargable de 2200 mAh (no extraíble).

Por la presente, UP Global Sourcing UK Ltd. declara que esta unidad cumple los requisitos esenciales y otras provisiones de la directiva 2014/53/UE.

La declaración de conformidad se puede consultar en UP Global Sourcing UK Ltd., Victoria Street, Manchester OL9 0DD. Reino Unido o en www.intempo.co.uk.

Cuidados y mantenimiento

Limpie el altavoz con un paño suave, húmedo y que no suelte pelusa, y deje que se seque completamente.
Para separar la cubitera de la base del altavoz, desenróskuela hacia la izquierda.

No se puede:
Usar el lavavajillas para lavar la cubitera o el altavoz.
Sumergir por completo el altavoz en agua ni otros líquidos.
Usar disolventes de limpieza abrasivos para limpiar el altavoz, ya que podrían causar daños.
Exponer el altavoz a objetos afilados, ya que podrían causar daños.
Exponer el altavoz a temperaturas extremadamente altas o bajas, ya que esta acción puede acortar la vida útil de los dispositivos electrónicos, estropear la batería o alterar determinadas piezas de plástico.
Dejar caer el altavoz, ya que el circuito interno podría dañarse.
Intentar desmontar el altavoz, ya que podría dañarlo.
Desechar el altavoz en el fuego, ya que se producirá una explosión.
Usar el altavoz como recipiente para líquidos consumibles.
Beber directamente desde el altavoz.

Instrucciones de uso

Carga de la batería

El altavoz cuenta con una batería de 3,7 V y 2200 mAh (no extraíble).
Es recomendable que la batería esté totalmente cargada antes del primer uso; esto tardará aproximadamente 4 horas.
Conecte un extremo del micro USB del cable de carga USB al puerto de carga de 5 V ⎓ del altavoz, y el otro a un puerto USB compatible.
Durante la carga, el indicador LED se ilumina en rojo. Cuando la batería está totalmente cargada, el indicador LED se apagará.
Desconecte con cuidado ambos extremos del cable de carga USB y guárdelo de forma segura para usarlo en el futuro.

** Tiempo máximo de reproducción basado en un 20 % de volumen.

Uso del altavoz cubitera con Bluetooth®

Funciones básicas

Para encender al altavoz, mantenga pulsado el botón "ON/OFF/PLAY/PAUSE" durante aproximadamente 3 segundos.
Para poner una pista en pausa, pulse el botón "ON/OFF/PLAY/PAUSE". Vuelva a pulsarlo para reanudar la pista.
Mantenga pulsado "ON/OFF/PLAY-PAUSE" durante aproximadamente 3 segundos para apagar el altavoz.

Modo Bluetooth

PASO 1: Una vez que haya encendido el altavoz, el indicador LED parpadeará en azul para indicar que el altavoz está listo para emparejarse con un dispositivo compatible con Bluetooth.
PASO 2: Busque el altavoz usando un dispositivo compatible con Bluetooth. Seleccione "EE4938" y emparéjelos. Una vez establecida la conexión, el altavoz emitirá un tono para indicar que los dispositivos están emparejados.
PASO 3: Para desemparejar o eliminar un dispositivo compatible con Bluetooth del altavoz, desactive la función Bluetooth en el dispositivo compatible. Ahora el altavoz se puede emparejar con otro dispositivo compatible.
Nota: Una vez conectados, el volumen se puede controlar con los controles pertinentes del dispositivo compatible con Bluetooth.

Solución de problemas

El altavoz no tiene alimentación.
Se ha agotado la carga de la batería del altavoz.
Cargue el altavoz siguiendo las instrucciones de la sección "Carga de la batería".

El altavoz no emite sonido.
El nivel de volumen es demasiado bajo.
Compruebe que el nivel de volumen se haya ajustado a un nivel audible y ajústelo como corresponda.
Siga las instrucciones de la sección titulada "Modo Bluetooth".

No se puede emparejar un dispositivo Bluetooth con el altavoz.
El dispositivo Bluetooth no es compatible con el altavoz.
Compruebe que el dispositivo Bluetooth es compatible con el altavoz y que la función Bluetooth está activada.

Especificaciones

Código de producto: EE4938STKEU7
Versión de Bluetooth: 5.0
Alcance inalámbrico: 25 m*
Potencia del altavoz: 10 W
Fuente de alimentación: 5 V ⎓
Tensión de funcionamiento: 3,7 V
Batería recargable: 2200 mAh
Frecuencia operativa: 2,4 GHz

* El alcance efectivo puede verse reducido debido a la presencia de obstáculos entre los dispositivos conectados.

Leggere attentamente le istruzioni e conservare il manuale per riferimento futuro. **IT**

Istruzioni di sicurezza

Durante l'uso di apparecchiature elettriche, è necessario osservare le precauzioni di sicurezza di base.
Questo prodotto può essere utilizzato da bambini di età superiore a 8 anni, purché supervisionati da un adulto. Questo prodotto può essere utilizzato da persone con ridotte capacità fisiche, sensoriali o mentali oppure con un grado di conoscenza ed esperienza insufficiente, in presenza di supervisione o una volta ricevute le istruzioni sul suo impiego e compresi i rischi a esso associati.
I bambini non possono effettuare operazioni di manutenzione e pulizia, a meno che non abbiano più di 8 anni e non siano in presenza di un supervisore.
Questo prodotto non è un giocattolo.
Questo prodotto non contiene componenti riparabili dall'utente. È necessario smaltire in modo appropriato il prodotto nel caso in cui non dovesse funzionare correttamente oppure in seguito a cadute o danni evidenti.
Tenere il prodotto e il cavo USB fuori dalla portata dei bambini.
Tenere il prodotto e il cavo USB lontano da fonti di calore o bordi affilati che potrebbero causare danni.
Tenere il prodotto lontano da fonti di calore, luce diretta del sole, umidità, acqua e qualsiasi altro liquido.
Assicurarsi che il prodotto sia ben ventilato.
Non lasciare oggetti magneto-sensibili (carte bancomat, dischi floppy con codifica magnetica, ecc.) vicino al prodotto.
Non utilizzare il prodotto con le mani bagnate.
Non utilizzare il prodotto se è stato esposto ad acqua, umidità o altri liquidi, onde evitare scosse elettriche, esplosioni e/o lesioni personali e danni al prodotto.
Non lasciare il prodotto incustodito mentre è collegato a un altro dispositivo.
Non utilizzare il prodotto per scopi diversi dall'uso previsto.
Non utilizzare accessori diversi da quelli forniti in dotazione.
Non conservare il prodotto alla luce diretta del sole o in condizioni di umidità elevata.
Non inserire oggetti nelle aperture.
Non riprodurre musica a volume eccessivo, poiché potrebbe determinare danni all'udito e/o al prodotto.
Questo prodotto deve essere posizionato su una superficie stabile e resistente al calore.
Questo prodotto è destinato esclusivamente all'uso domestico, non a scopi commerciali.

Per evitare danni all'udito, non ascoltare a volume elevato per periodi prolungati di tempo.
Avvertenza: Tenere il prodotto lontano da materiali infiammabili.

Sicurezza della batteria

Evitare di cortocircuitare i morsetti di alimentazione.
In caso di fuoriuscita di liquidi dalla batteria e dalla cella, evitare qualsiasi contatto con la pelle o con gli occhi. In caso di contatto, lavare l'area interessata con abbondante acqua e consultare un medico.
Non utilizzare pile o batterie non espressamente progettate per l'uso con il prodotto.
Caricare le batterie e le pile secondarie prima dell'uso. Dopo lunghi periodi di inattività, potrebbe essere necessario caricare e scaricare più volte le pile o le batterie per ottimizzarne le prestazioni.
Tenere le batterie fuori dalla portata dei bambini.
Non smaltire le batterie gettandole nel fuoco.
Non smontare, aprire o tagliare le pile secondarie.
Non esporre le pile o le batterie a fonti di calore o fiamme.
Non aprire, forare, smontare o danneggiare le batterie.
Non conservare a temperature superiori a 60 °C.
Evitare di conservare alla luce diretta del sole.
Non esporre le batterie a fonti di calore o fiamme, onde evitare esplosioni.
Non esporre le batterie a sollecitazioni meccaniche.
Non smaltire le batterie scariche nei rifiuti domestici.
Una volta giunte a esaurimento, smaltire le batterie presso le apposite strutture. Per ulteriori informazioni, contattare gli enti locali.
Questo prodotto è dotato di una batteria ricaricabile da 2200 mAh (non rimovibile).

UP Global Sourcing UK Ltd. dichiara con la presente che l'unità è conforme ai requisiti essenziali e alle disposizioni riportate nella direttiva 2014/53/UE.

È possibile consultare la dichiarazione di conformità presso UP Global Sourcing UK Ltd., Victoria Street, Manchester OL9 0DD, Regno Unito o www.intempo.co.uk.

Manutenzione

Pulire lo speaker con un panno morbido, umido e privo di lanugine, lasciandolo asciugare bene.
È possibile separare la vaschetta dalla base dello speaker svitandola in senso antiorario.

Non:
Pulire la vaschetta o la sezione dello speaker in lavastoviglie.
Immergere completamente lo speaker in acqua o altri liquidi.
Utilizzare solventi abrasivi per pulire lo speaker, onde evitare danni.
Utilizzare oggetti appuntiti che potrebbero danneggiare lo speaker.
Esporre lo speaker a temperature eccessivamente alte o basse, onde evitare di ridurre la durata delle apparecchiature elettroniche, compromettere la batteria o alterare la forma di alcuni componenti in plastica.
Far cadere lo speaker, poiché i circuiti interni potrebbero danneggiarsi.
Provare a smontare lo speaker, onde evitare di danneggiarlo.
Smaltire lo speaker gettandolo nel fuoco, perché potrebbero verificarsi esplosioni.
Utilizzare lo speaker come contenitore per liquidi potabili.
Bere direttamente dallo speaker.

Istruzioni per l'uso

Ricarica della batteria

Lo speaker è dotato di una batteria da 3,7 V 2200 mAh (non rimovibile). Si consiglia di caricare completamente la batteria prima del primo utilizzo; questa operazione richiede circa 4 ore.
Collegare l'estremità micro USB del cavo di ricarica USB alla porta di ricarica CC da 5 V ⎓ presente sullo speaker e l'altra estremità a una porta USB compatibile.
Durante la ricarica, la spia LED si illumina in rosso. Una volta che la batteria è completamente carica, la spia LED si spegne.
Scollegare con cautela entrambe le estremità del cavo di ricarica USB e conservarlo in un luogo sicuro per usi futuri.

** Tempo di riproduzione massimo con volume al 20%.

Utilizzo della vaschetta del ghiaccio con speaker Bluetooth®

Funzionalità di base

Accendere lo speaker tenendo premuto il tasto "ON/OFF/PLAY/PAUSE" per circa 3 secondi.
Per mettere in pausa un brano, premere il tasto "ON/OFF/PLAY/PAUSE" e premerlo una seconda volta per riprendere la riproduzione.
Per spegnere lo speaker, tenere premuto il tasto "ON/OFF/PLAY/PAUSE" per circa 3 secondi.

Modalità Bluetooth

FASE 1: Una volta acceso lo speaker, la spia LED lampeggia di luce blu per indicare che il prodotto è pronto per essere associato a un dispositivo Bluetooth compatibile.
FASE 2: Cercare lo speaker utilizzando un dispositivo Bluetooth compatibile. Selezionare "EE4938" e avviare l'associazione. Una volta stabilita la connessione, lo speaker emette un segnale acustico per indicare che i dispositivi sono associati.
FASE 3: Per annullare l'associazione o rimuovere un dispositivo Bluetooth compatibile, disattivare la funzione Bluetooth sul dispositivo. Lo speaker può ora essere associato a un nuovo dispositivo compatibile.
Nota: Una volta stabilita la connessione, è possibile regolare il volume utilizzando gli appositi comandi sul dispositivo compatibile.

Risoluzione dei problemi

Lo speaker non è alimentato.
Lo speaker è scarico.
Ricaricare lo speaker seguendo le istruzioni riportate nella sezione "Ricarica della batteria".

Lo speaker non emette alcun suono.
Il livello del volume è troppo basso.
Controllare che il livello del volume sia impostato su un livello appropriato e regolarlo di conseguenza.
Seguire le istruzioni riportate nella sezione "Modalità Bluetooth".

Impossibile associare un dispositivo Bluetooth allo speaker.
Il dispositivo Bluetooth non è compatibile con lo speaker.
Verificare che il dispositivo Bluetooth sia compatibile con lo speaker e che la funzione Bluetooth sia attivata.

Specifiche

Codice prodotto: EE4938STKEU7
Versione Bluetooth: 5.0
Portata wireless: 25 m*
Uscita speaker: 10 W
Alimentazione elettrica: 5 V ⎓
Tensione di funzionamento: 3,7 V
Batteria ricaricabile: 2200 mAh
Frequenza di esercizio: 2,4 GHz

* La portata effettiva potrebbe essere ridotta dalla presenza di ostacoli fra dispositivi connessi.

Prosimy dokładnie przeczytać niniejszą instrukcję i zachować ją na przyszłość. **PL**

Instrukcje dotyczące bezpieczeństwa

Podczas używania urządzeń elektrycznych zawsze należy stosować podstawowe środki ostrożności.
Produkt może być używany przez dzieci w wieku powyżej 8 lat, pod warunkiem, że będą one nadzorowane. Ten produkt może być używany przez osoby o ograniczonych zdolnościach fizycznych, sensorycznych lub umysłowych, a także nieposiadające wiedzy lub doświadczenia w użytkowaniu tego typu urządzeń, pod warunkiem, że będą one nadzorowane lub zostaną poinstruowane na temat korzystania z tego produktu w bezpieczny sposób oraz zostaną poinformowane o potencjalnych zagrożeniach.
Dzieci nie powinny czyścić ani konserwować urządzenia, chyba że mają więcej niż 8 lat i są nadzorowane w trakcie tych czynności.
Ten produkt nie jest zabawką.
Ten produkt nie zawiera części, które mogą być serwisowane przez użytkownika. Jeśli produkt i jego akcesoria działają wadliwie lub zostały upuszczone bądź uszkodzone, należy oddać go do recyklingu.
Produkt i kabel USB należy przechowywać w miejscu niedostępnym dla dzieci.
Produkt i kabel USB należy przechowywać z dala od źródeł ciepła i ostrych krawędzi, które mogą spowodować uszkodzenia.
Produkt należy przechowywać z dala od źródeł ciepła, bezpośredniego światła słonecznego, wilgoci, wody i innych płynów.
Urządzenie powinno mieć zapewnioną dobrą wentylację.
W pobliżu urządzenia nie należy pozostawiać żadnych przedmiotów podatnych na działanie pola magnetycznego (kart do bankomatów, dyskietek z kodem magnetycznym itp.).
Nie wolno obsługiwać urządzenia mokrymi rękami.
Nie wolno używać produktu, jeśli został wysławiony na działanie wilgoci, wody lub innego płynu, ponieważ grozi to porażeniem prądem, wybuchem, obrażeniami ciała i uszkodzeniem produktu.
Nie wolno zostawiać urządzenia bez nadzoru, gdy jest połączone z innym urządzeniem.
Nie wolno używać produktu do celów innych niż jest on przeznaczony.
Nie należy używać akcesoriów innych niż dołączone do zestawu.
Nie należy przechowywać produktu w miejscu narażonym na bezpośrednie działanie promieni słonecznych ani w warunkach wysokiej wilgotności.
Nie wolno wkładać żadnych przedmiotów do otworów.
Nie należy odtwarzać muzyki przy zbyt wysokim poziomie głośności, ponieważ może to spowodować uszkodzenie słuchu i produktu.
Produkt należy umieścić na stabilnej, odpornej na wysoką temperaturę powierzchni.
Ten produkt jest przeznaczony wyłącznie do użytku domowego. Nie należy go używać do celów komercyjnych.

Aby nie dopuścić do uszkodzenia słuchu, należy unikać głośnego odtwarzania muzyki przez dłuższy czas.
Ostrzeżenie: Produkt należy przechowywać z dala od materiałów łatwopalnych.

Bezpieczeństwo akumulatora

Nie należy zwierać zacisków zasilania.
W przypadku wycieku z akumulatora i ogniwa nie wolno dopuścić do kontaktu płynu ze skórą lub oczami. Jeżeli już doszło do kontaktu, należy przemyć miejsce kontaktu dużą ilością wody i skontaktować się z lekarzem.
Nie należy używać akumulatora lub ogniw, które nie są przeznaczone do użytku z produktem.
Ogniwa i akumulatory należy naładować przed użyciem. Po dłuższym okresie przechowywania może być konieczne kilkakrotne naładowanie i rozładowanie akumulatorów lub ogniw w celu uzyskania ich maksymalnej wydajności.
Przechowywać akumulatory poza zasięgiem dzieci.
Baterii nie należy wyrzucać do ognia.
Nie wolno rozmontowywać, otwierać ani miażdżyć/przecinać akumulatora lub ogniw drugorzędnych.
Nie wolno wystawiać ogniw ani akumulatora na działanie wysokiej temperatury lub ognia.
Akumulatorów nie wolno zgniatać, przebijać, rozbierać ani powodować innych uszkodzeń.
Nie należy przechowywać w temperaturze powyżej 60°C.
Nie należy przechowywać w miejscu narażonym na bezpośrednie działanie promieni słonecznych.
Nie wolno wystawiać akumulatorów na działanie wysokiej temperatury lub ognia, ponieważ mogą one wybuchnąć.
Nie wolno narażać akumulatorów na wstrząsy mechaniczne.
Zużytych akumulatorów nie należy wyrzucać do domowych pojemników na śmieci. Po wyczerpaniu akumulatorów należy oddać urządzenie do lokalnego punktu recyklingu. Więcej informacji na ten temat można uzyskać w organach samorządowych.
Produkt jest wyposażony w akumulator wielokrotnego ładowania o pojemności 2200 mAh (niewymienny).

Firma UP Global Sourcing UK Ltd. niniejszym oświadcza, że urządzenie spełnia wszystkie niezbędne wymagania oraz inne postanowienia dyrektywy 2014/53/UE.

Deklaracja zgodności jest dostępna w siedzibie firmy pod adresem UP Global Sourcing UK Ltd., Victoria Street, Manchester OL9 0DD, Wielka Brytania lub na stronie www.intempo.co.uk.

Konserwacja

Przetrzyj głośnik miękką, wilgotną, niestrzępiącą się szmatką i pozostaw do całkowitego wyschnięcia.
Pojemnik można oddzielić od podstawy głośnika, odkręcając go w kierunku przeciwnym do ruchu wskazówek zegara.

Nie wolno:
Myć pojemnika ani głośnika w zmywarce.
Zanurzać głośnika w wodzie ani innym płynie.
Używać jakichkolwiek ściernych rozpuszczalników czyszczących do czyszczenia głośnika, ponieważ może to spowodować jego uszkodzenie.
Wystawiać głośnika na działanie ostrych przedmiotów, które mogą spowodować jego uszkodzenie.
Narażać głośnika na bardzo wysokie lub niskie temperatury, ponieważ skraca to żywotność urządzeń elektronicznych, powoduje zniszczenie akumulatora lub odkształcanie części z tworzyw sztucznych.
Upuszczać głośnika, ponieważ może to spowodować uszkodzenie wewnętrznego obwodu.
Próbować rozmontowywać głośnik, ponieważ może to spowodować uszkodzenie urządzenia.
Wyrzucać głośnika do ognia, ponieważ spowoduje to jego eksplozję.
Używać głośnika jako pojemnika na płyn przeznaczony do spożycia.
Pić bezpośrednio z głośnika.

Instrukcja obsługi

Ładowanie akumulatora

W głośniku zamontowany jest akumulator wielokrotnego ładowania 3,7 V o pojemności 2200 mAh (niewymienny). Przed pierwszym użyciem zalecane jest pełne naładowanie akumulatora. Potrwa to około 4 godzin.
Końcówkę micro-USB przewodu do ładowania przez USB należy podłączyć do portu ładowania 5 V ⎓ na głośniku, a drugą do zgodnego portu USB.
Podczas ładowania wskaźnik LED zaświeci się na czerwono. Po całkowitym naładowaniu akumulatora wskaźnik LED zgaśnie.
Oba końce przewodu do ładowania przez USB należy ostrożnie odłączyć i schować w bezpiecznym miejscu na przyszłość.

** Maksymalny czas odtwarzania przy 20%.

Korzystanie z pojemnika na lód z głośnikiem Bluetooth®

Podstawowe funkcje

Włącz głośnik, naciskając i przytrzymując przycisk „ON/OFF/PLAY/PAUSE" przez około 3 sekundy.
Aby wstrzymać odtwarzanie utworu, należy nacisnąć przycisk „ON/OFF/PLAY/PAUSE".
Ponowne naciśnięcie przycisku spowoduje wznowienie odtwarzania utworu.
Naciśnij i przytrzymaj przycisk „ON/OFF/PLAY/PAUSE" przez około 3 sekundy, aby wyłączyć głośnik.

Tryb Bluetooth

KROK 1: Gdy głośnik zostanie włączony, wskaźnik LED zacznie szybko migać na niebiesko, sygnalizując gotowość głośnika do sparowania z urządzeniem zgodnym z technologią Bluetooth.
KROK 2: Wyszukaj głośnik na urządzeniu zgodnym z technologią Bluetooth. Wybierz „EE4938" i sparuj. Po nawiązaniu połączenia głośnik wyemituje sygnał dźwiękowy, sygnalizując, że urządzenia są sparowane.
KROK 3: Aby anulować sparowanie lub odłączyć od głośnika urządzenie zgodne z technologią Bluetooth, wyłącz funkcję Bluetooth w tym urządzeniu. Głośnik można teraz sparować z innym zgodnym urządzeniem.
Uwaga: Po sparowaniu, można sterować dźwiękiem za pomocą odpowiednich przycisków na urządzeniu zgodnym z technologią Bluetooth.

Rozwiązywanie problemów

Brak zasilania głośnika.
Głośnik rozładował się.
Naładuj głośnik, postępując zgodnie z instrukcjami zawartymi w sekcji „Ładowanie akumulatora".

Głośnik nie emituje dźwięku.
Ustawiono zbyt niski poziom głośności.
Sprawdź, czy głośność jest ustawiona na słyszalnym poziomie i odpowiednio ją wyreguluj.
Postępuj zgodnie z instrukcjami zawartymi w sekcji „Tryb Bluetooth".

Nie można sparować urządzenia Bluetooth z głośnikiem.
Urządzenie Bluetooth nie jest zgodne z głośnikiem.
Sprawdź, czy urządzenie Bluetooth jest zgodne z głośnikiem i czy funkcja Bluetooth jest włączona.

Specyfikacje

Kod produktu: EE4938STKEU7
Wersja Bluetooth: 5.0
Zasięg bezprzewodowy: 25 m*
Moc głośnika: 10 W
Zasilanie: 5 V ⎓
Napięcie robocze: 3.7 V
Pojemność akumulatora wielokrotnego ładowania: 2200 mAh
Częstotliwość robocza: 2,4 GHz

* Zakres działania może być mniejszy z powodu przeszkód pomiędzy połączonymi urządzeniami.